PARTS LIST パーツリスト

SEIKO

LLW-8BLC/CS ①

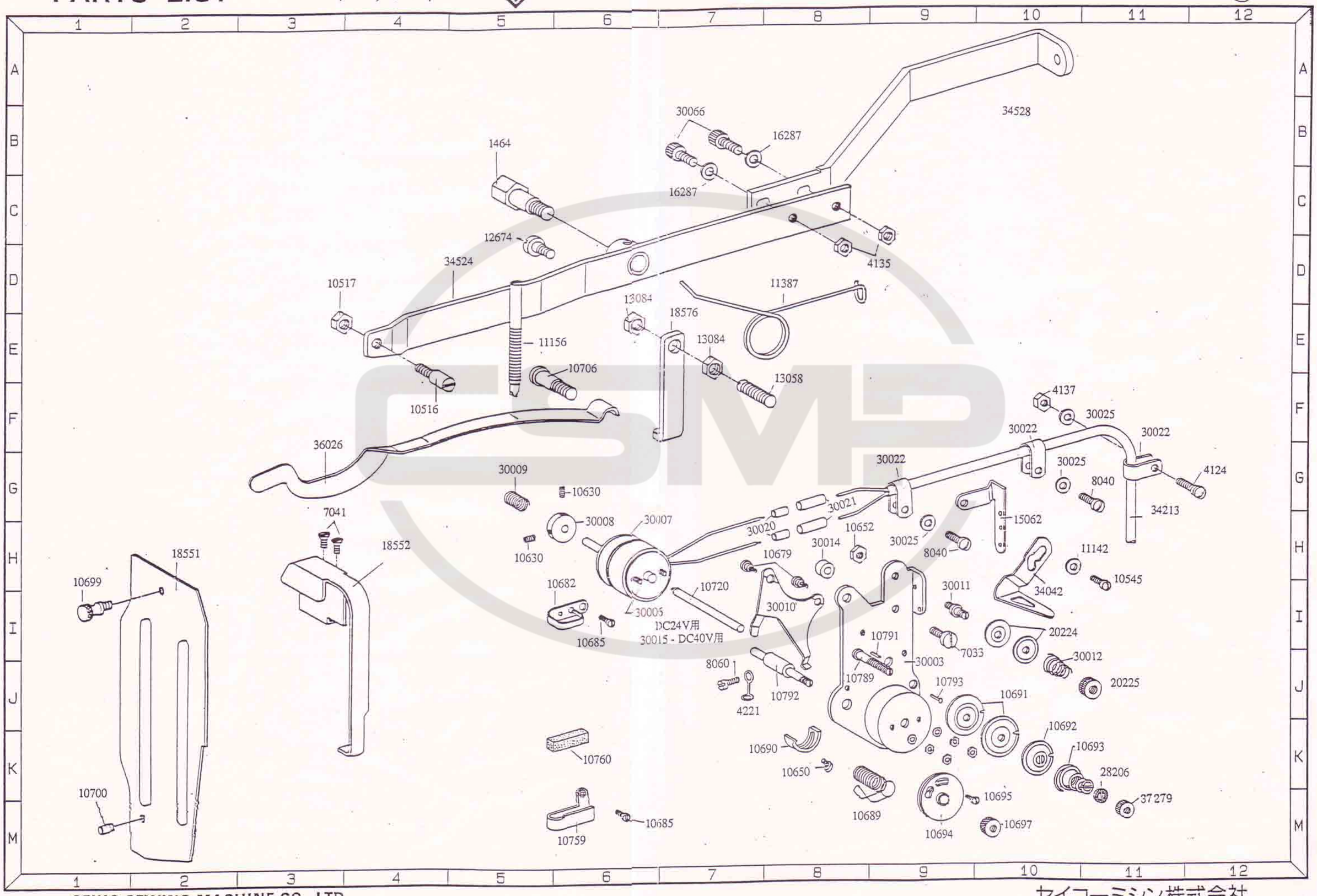

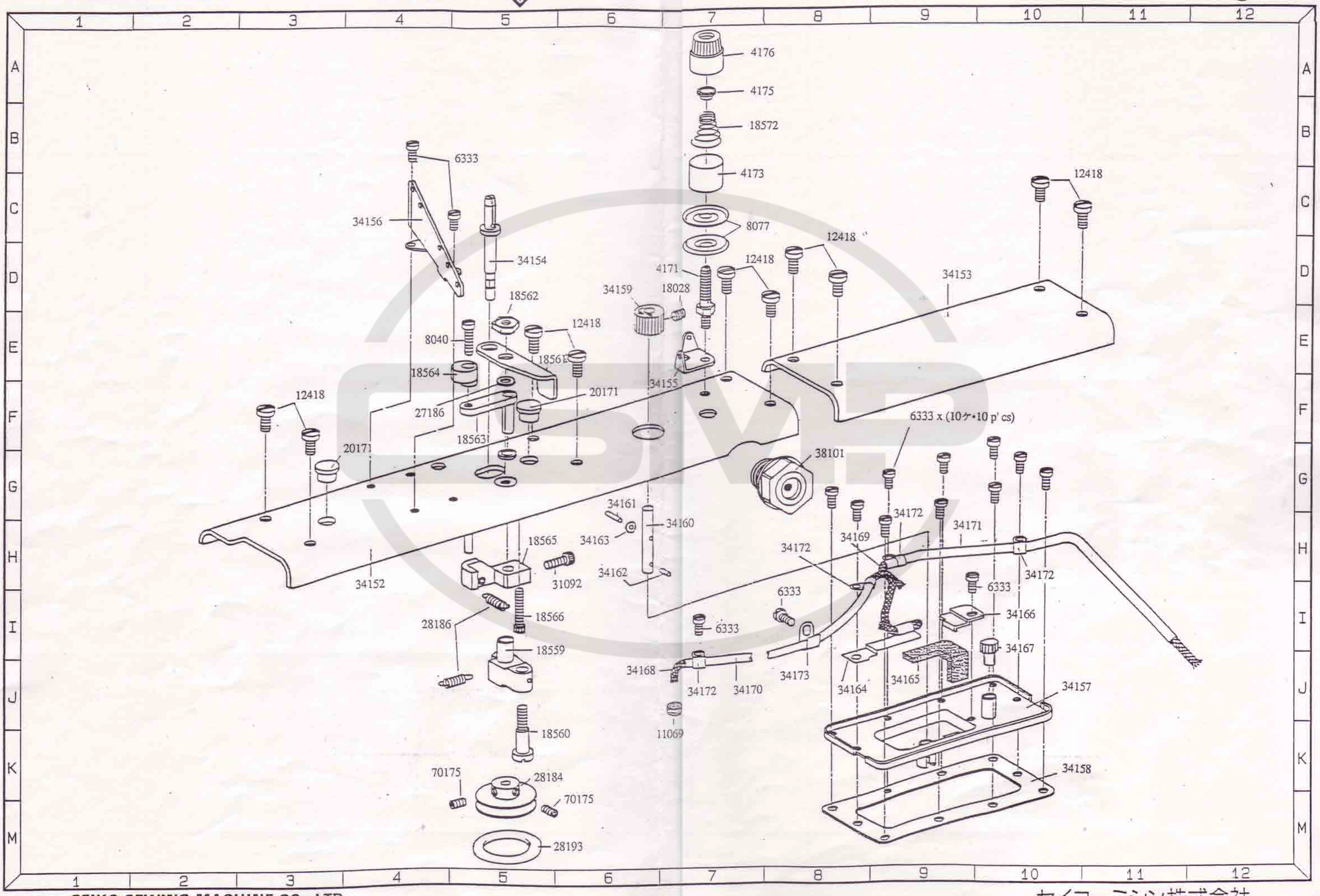
4176
4175
18572
4173
8077
12418
12418
12418
6333
34156
34154
4171
12418
34153
34159
18028
18562
12418
8040
18561
18564
34155
20171
27186
12418
18563
6333 x (10ケ•10 p' cs)
20171
38101
34161
34160
34163
34172
34169
34171
18565
34172
34172
31092
34162
34152
6333
6333
28186
18566
6333
34166
18559
34167
34168
34173
34172
34170
34164
34165
34157
11069
18560
34158
70175
28184
70175
28193

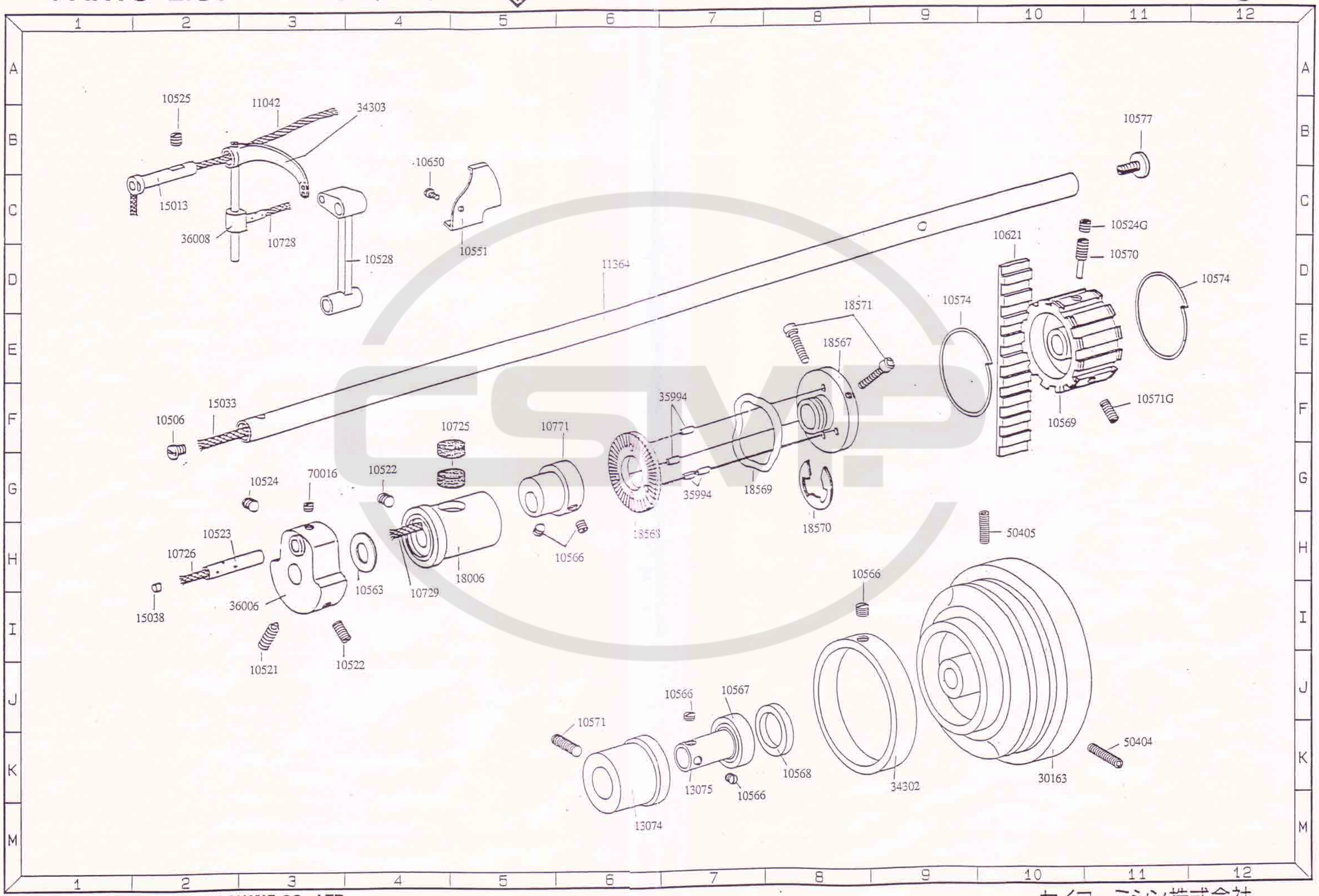
10525
11042
34303
15013
36008
10728
10650
10551
10528
10577
10524G
10570
10621
10574
11364
18571
18567
10574
35994
10571G
10569
15033
10506
10725
10771
35994
18569
10524
70016
10522
18568
18570
50405
10523
10726
10566
18006
10729
10563
36006
15038
10521
10522
10566
10567
10571
10568
13075
10566
34302
30163
50404
13074

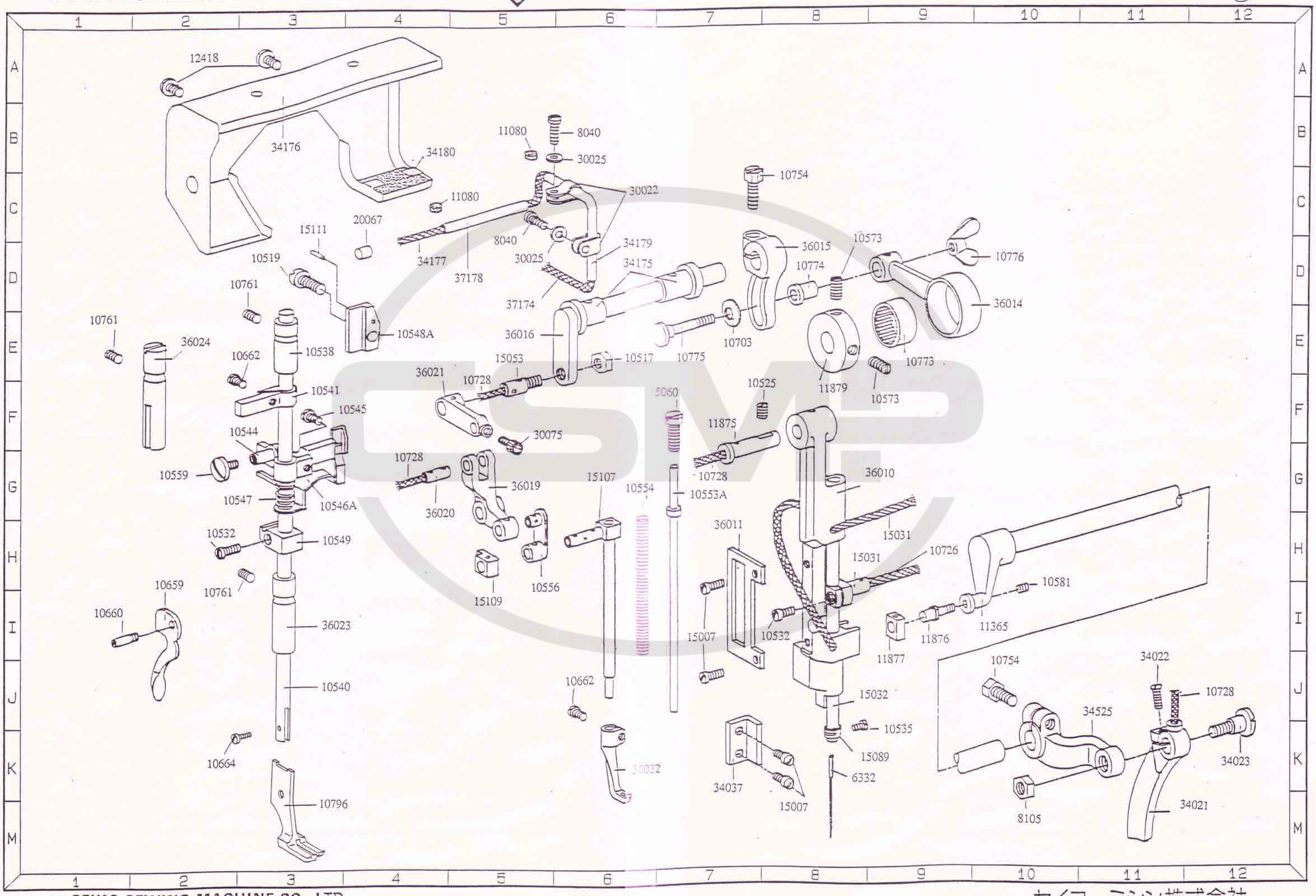
12418
34176
34180
11080
8040
30025
30022
10754
11080
20067
15111
34177
37178
8040
30025
34179
34175
36015
10573
10774
10776
10519
10761
37174
36014
10761
36024
10548A
36016
10703
10775
10538
10662
15053
10517
10773
36021
10728
10541
5060
10525
11879
10573
10545
30075
11875
10544
10728
10728
36019
15107
10554
10553A
36010
10559
36020
10547
10546A
36011
15031
10532
10549
15031
10726
10581
10761
10556
15109
10659
10660
36023
15007
10532
11876
11365
11877
10754
34022
10540
10662
15032
10728
34525
10535
15089
34023
10664
6332
34037
15007
8105
34021
10796

PARTS LIST パーツリスト

SEIKO

LLW-8BLC/CS (5)

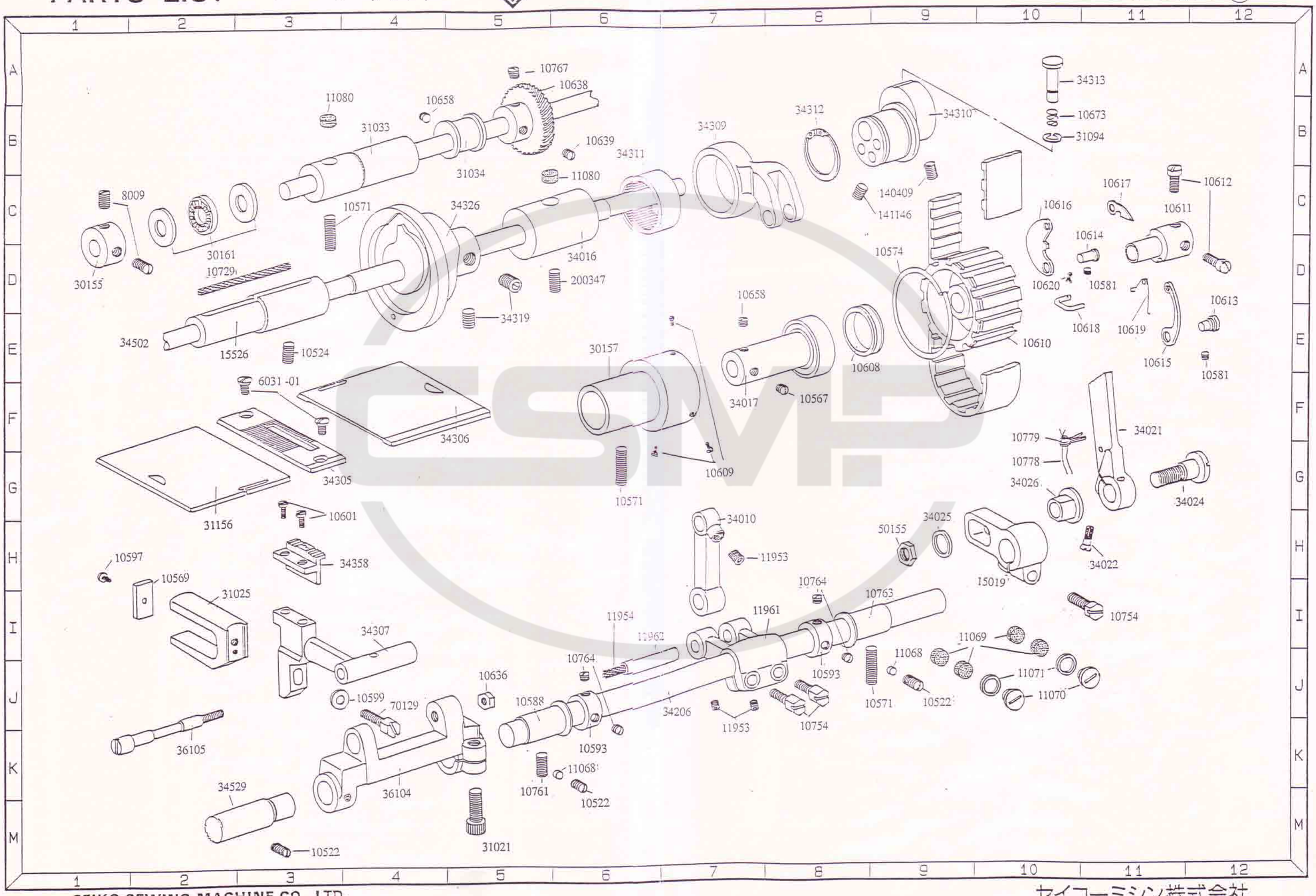

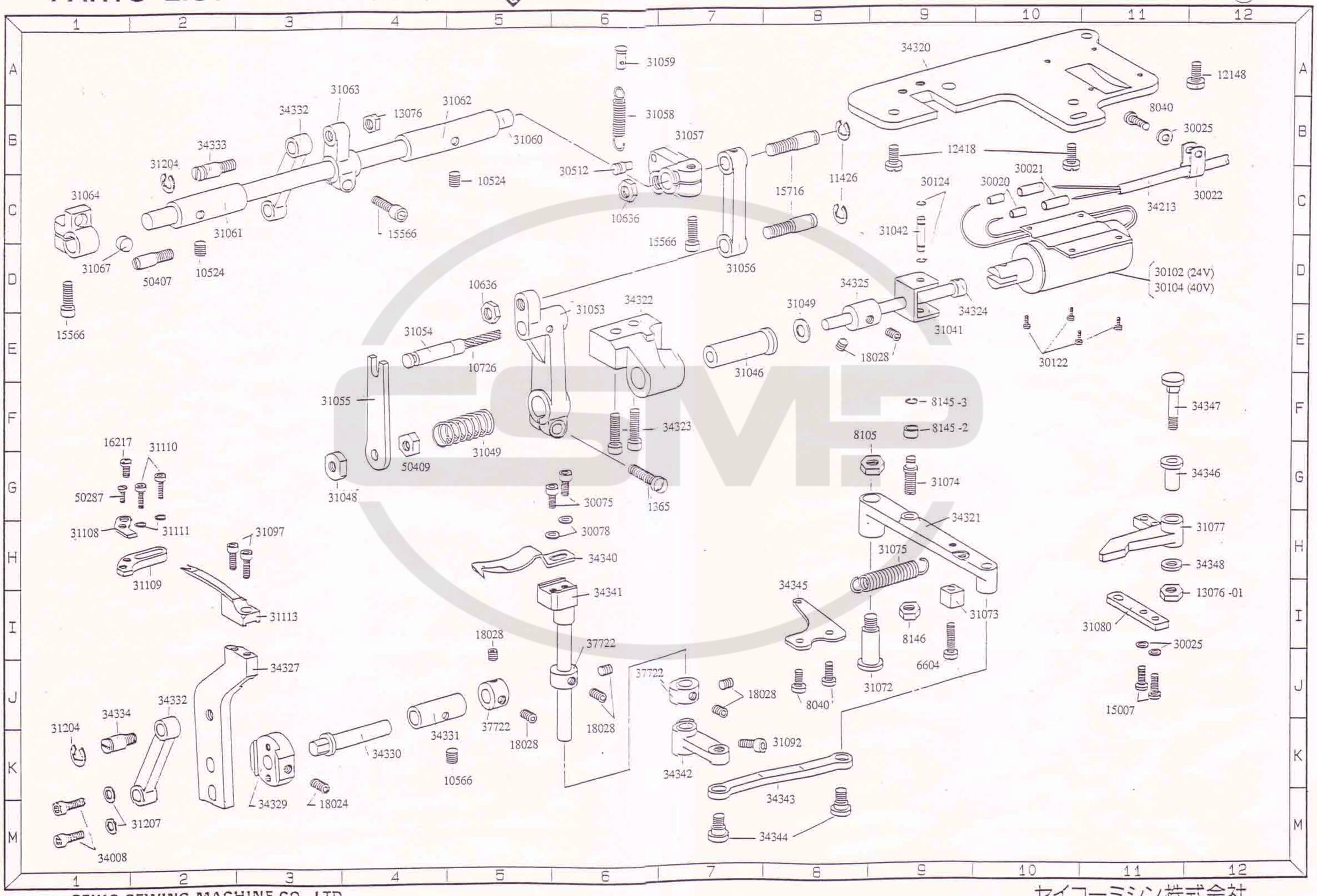
31059
31058
31057
34320
12148
8040
30025
12418
30021
30020
30124
11426
15716
30022
34213
30102 (24V)
30104 (40V)
31042
31056
15566
10636
30512
10524
31060
13076
31062
31063
34332
34333
31204
31064
31061
31067
50407
10524
15566
15566
10636
31053
34322
31054
10726
31049
34325
34324
31041
18028
30122
31046
31055
50409
31049
31048
34323
1365
8145 -3
8145 -2
34347
8105
31074
34346
16217
31110
50287
31108
31111
30075
30078
34340
34321
31077
31097
31109
31113
31075
34348
34341
34345
13076 -01
31073
8146
6604
31080
30025
15007
18028
37722
34327
37722
18028
8040
31072
34332
34334
31204
34331
37722
18028
18028
31092
34330
10566
34342
34343
34329
18024
31207
34344
34008

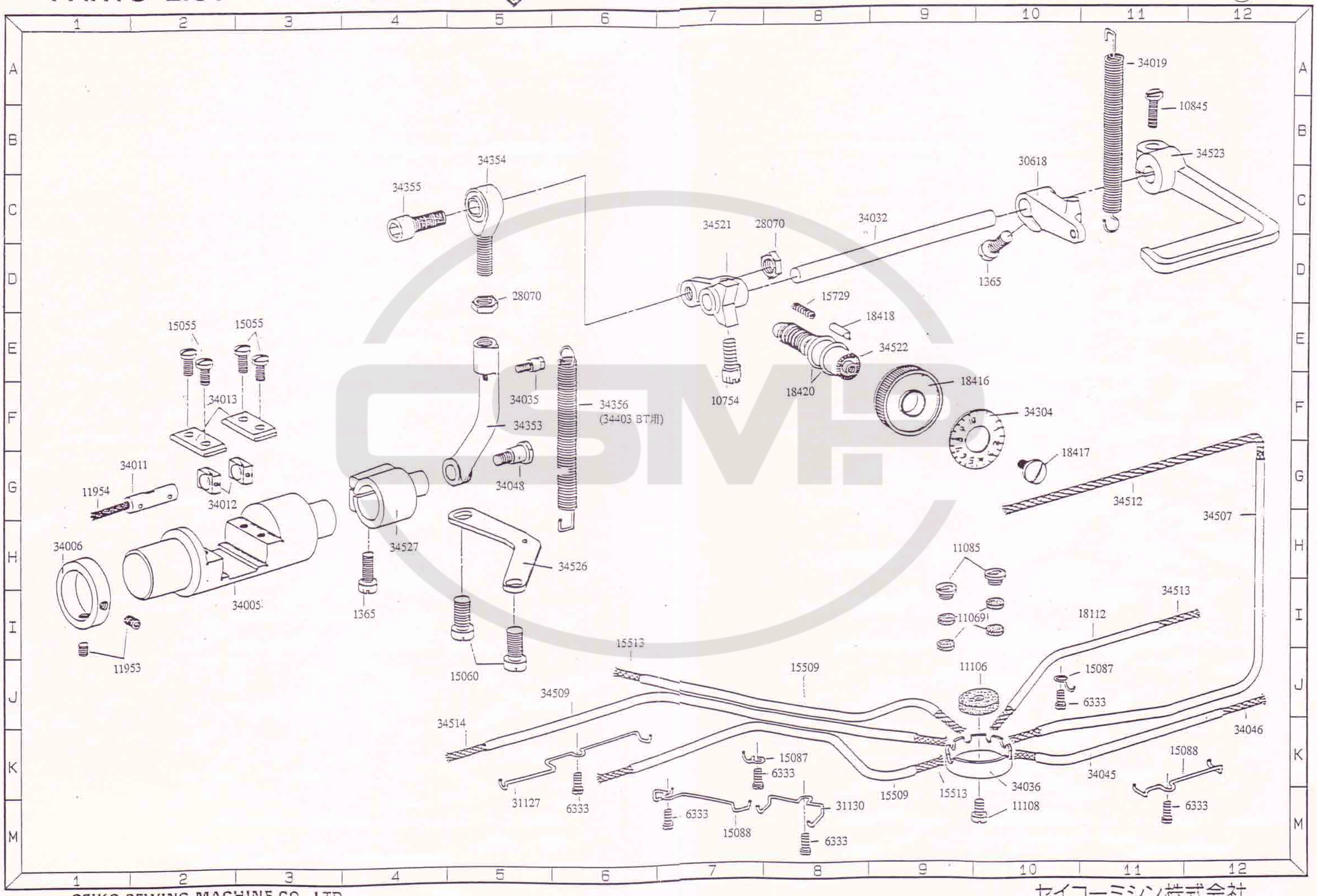
34019
10845
34523
30618
34354
34355
34521
28070
34032
1365
28070
15729
18418
34522
15055
15055
34013
34035
34356
(34403 BT用)
10754
18420
18416
34353
34304
34048
18417
34011
11954
34012
34512
34507
34006
34527
34526
11085
34005
1365
11069
34513
18112
11953
15060
15513
15509
11106
15087
6333
34509
34514
34046
15087
6333
34045
15088
31127
6333
6333
31130
15509
15513
34036
11108
6333
15088
6333

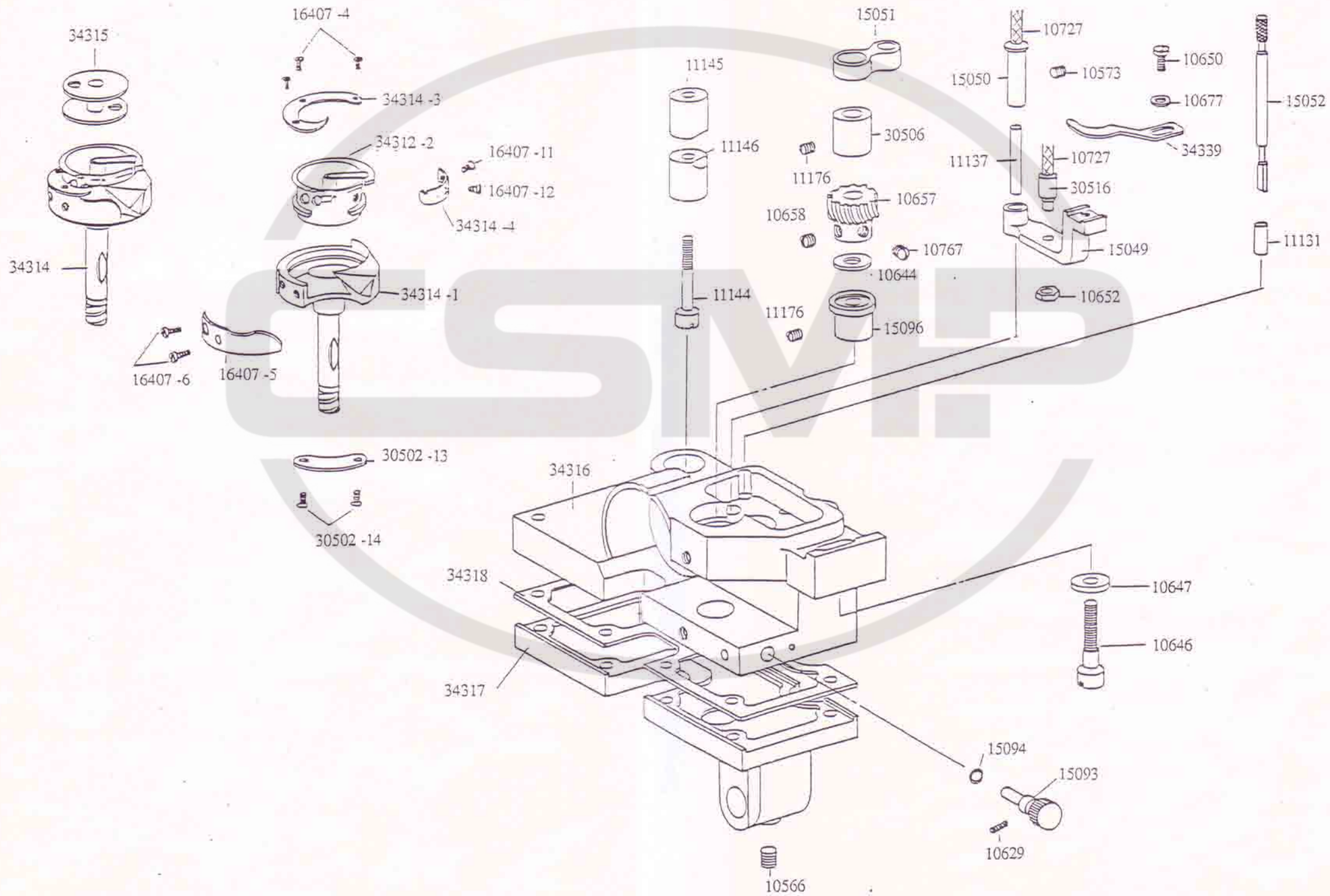
34315
16407 -4
34314 -3
34312 -2
16407 -11
16407 -12
34314 -4
34314
34314 -1
16407 -6
16407 -5
30502 -13
30502 -14
11145
11146
11176
11144
11176
15051
30506
10657
10658
10767
10644
15096
10727
15050
10573
11137
10727
30516
15049
10652
10650
10677
34339
15052
11131
34316
34318
34317
10647
10646
15094
15093
10629
10566

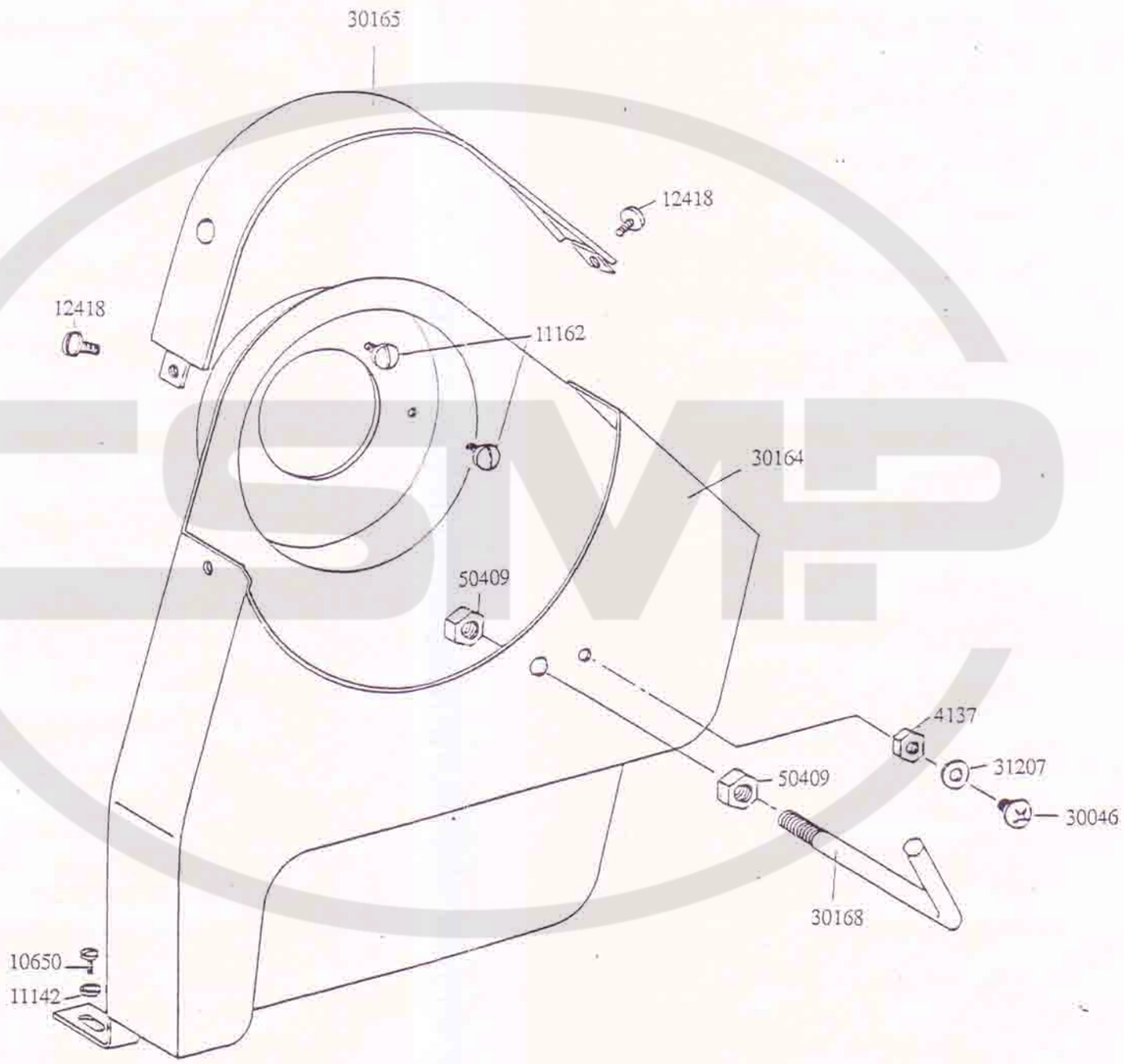
30165
12418
12418
11162
30164
50409
4137
31207
50409
30046
30168
10650
11142

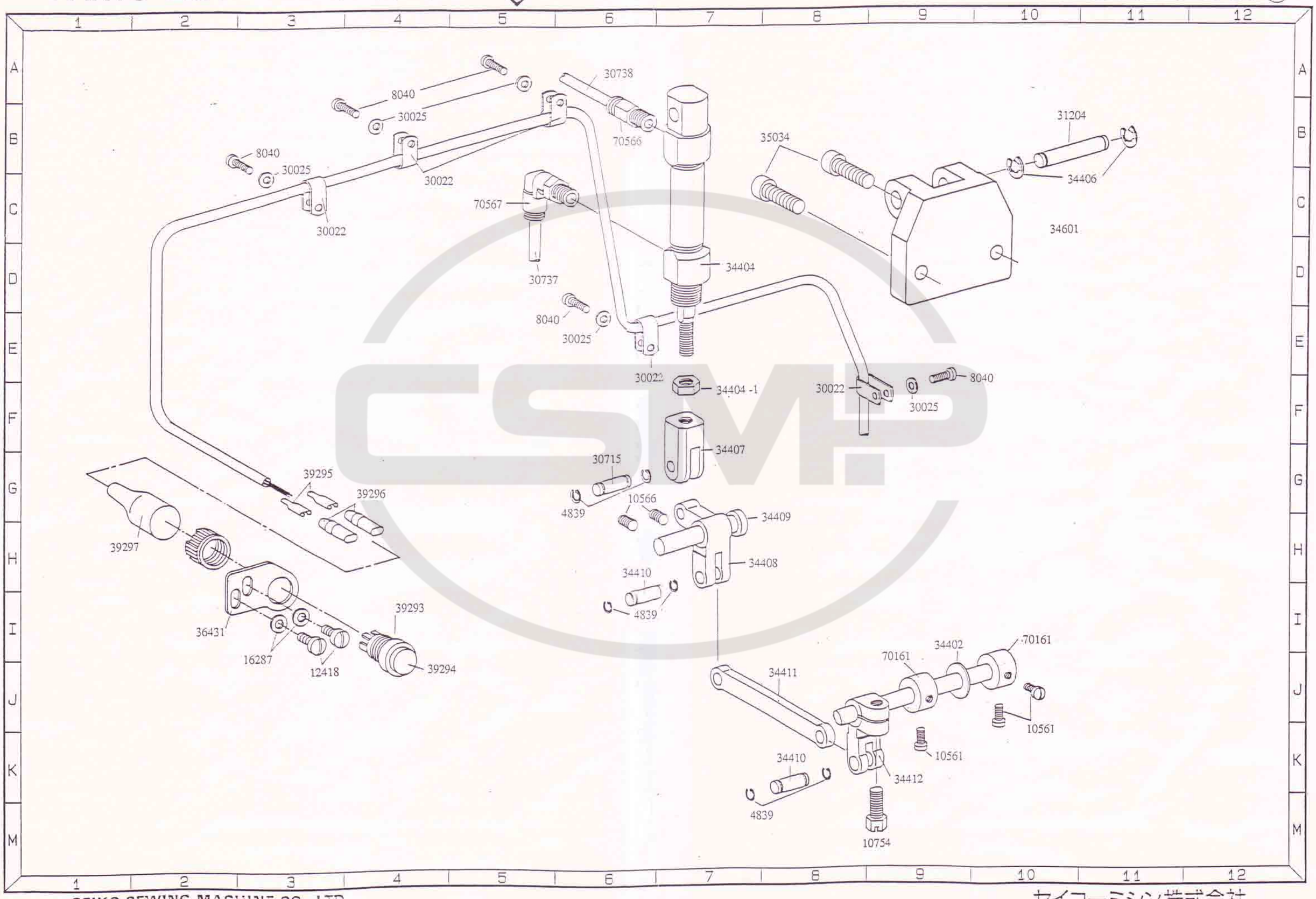
8040
30025
30738
70566
8040
30025
30022
30022
70567
30737
35034
31204
34406
34601
34404
8040
30025
30022
34404 -1
30022
30025
8040
34407
30715
4839
10566
34409
34408
34410
4839
39295
39296
39297
36431
16287
12418
39293
39294
34411
70161
34402
70161
10561
10561
34410
34412
4839
10754

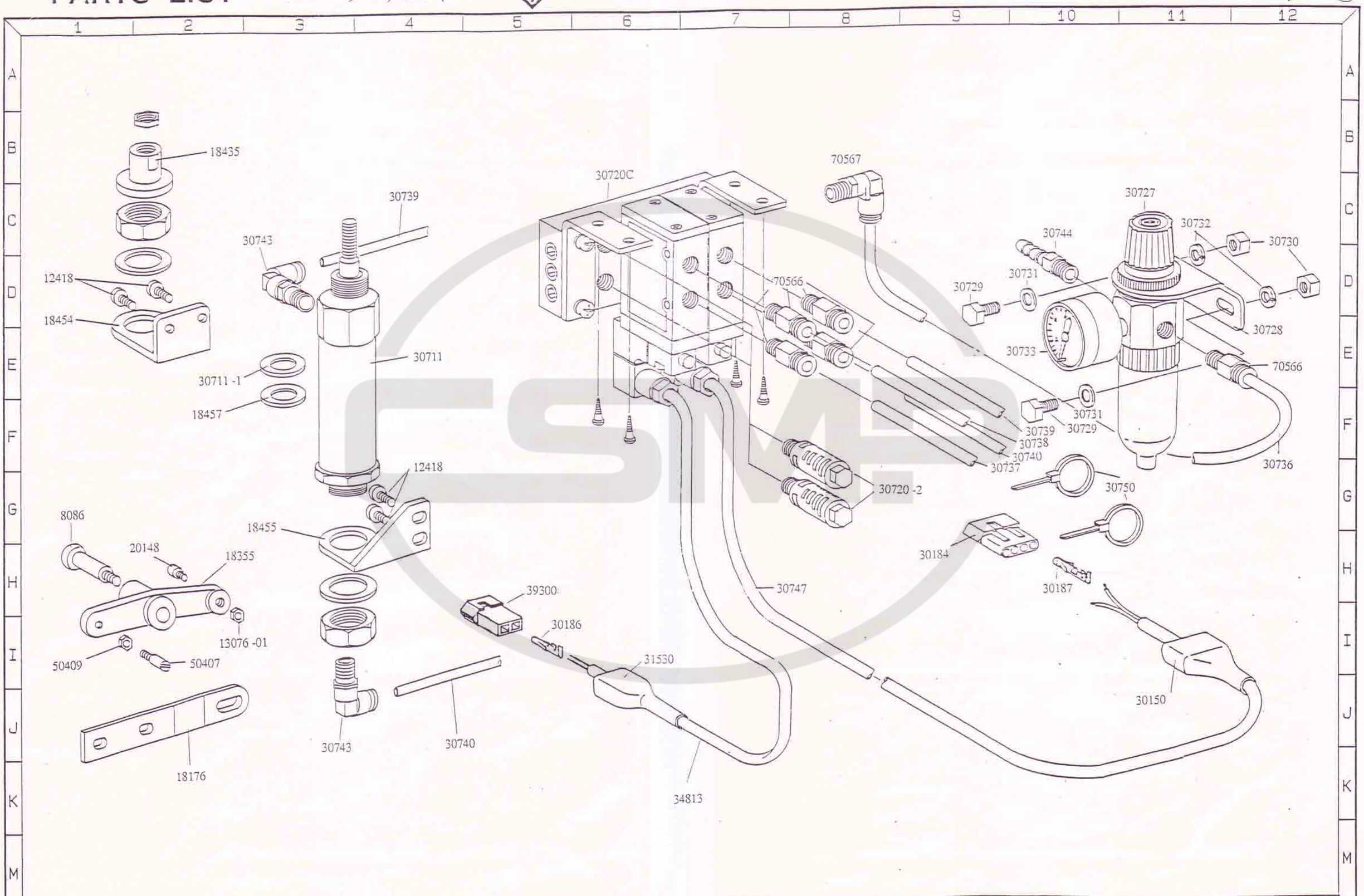
18435
12418
18454
30743
30739
30711
30711 -1
18457
12418
18455
8086
20148
18355
13076 -01
50409
50407
18176
30743
30740
39300
30186
31530
34813
30720C
70567
70566
30747
30720 -2
30727
30732
30730
30744
30731
30729
30728
30733
70566
30731
30739
30729
30738
30740
30737
30736
30750
30184
30187
30150

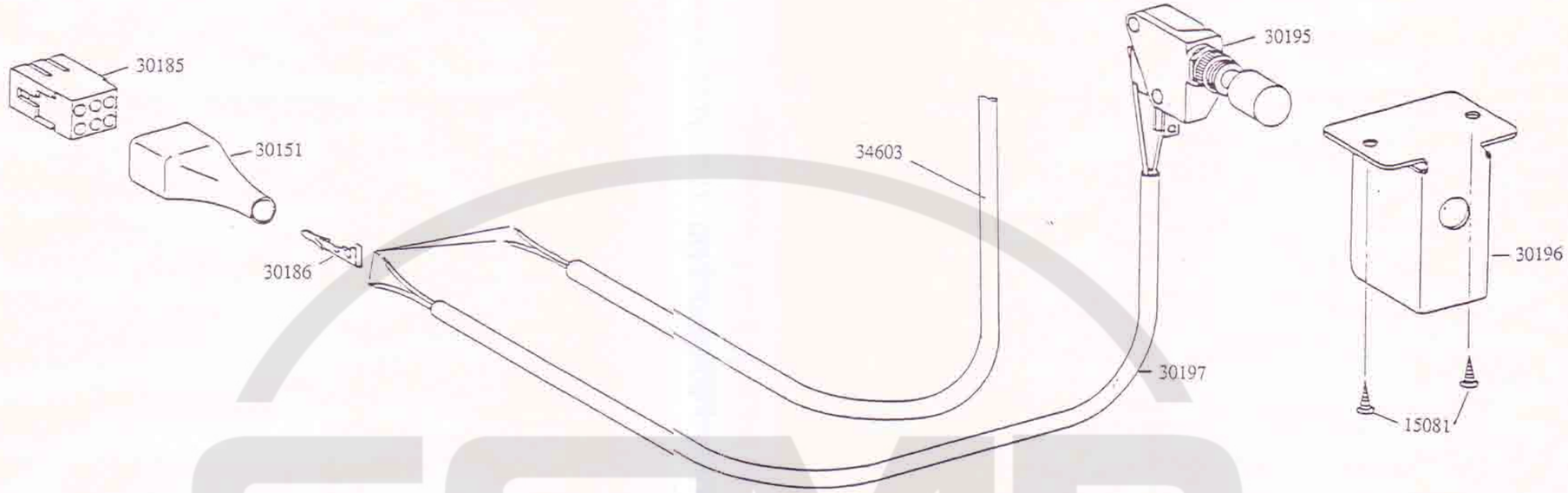
30185
30151
30186
34603
30195
30196
30197
15081

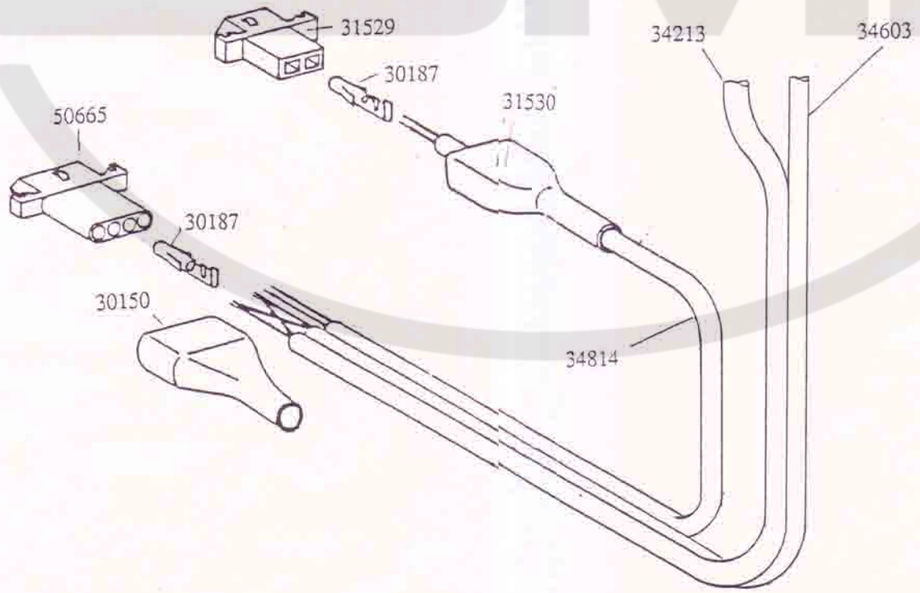
31529
30187
31530
34213
34603
50665
30187
30150
34814

PARTS LIST パーツリスト

SEIKO

LLW-8BLC/CS,BT,FL (13)

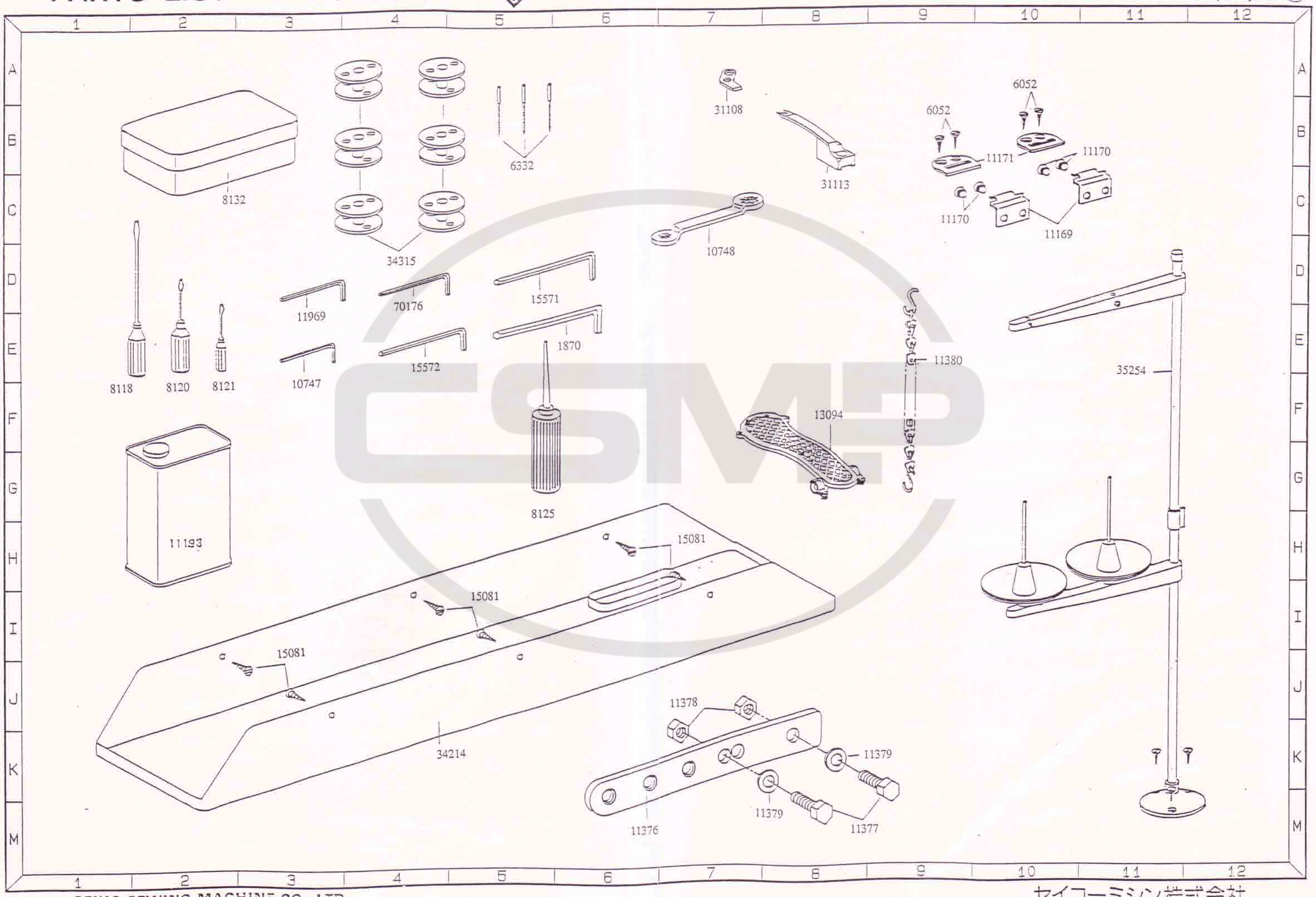

CSMP