CW500N

平型扁平縫いミシン
Flatbed interlock stitch machines

Parts Checker

PEGASUS®

1

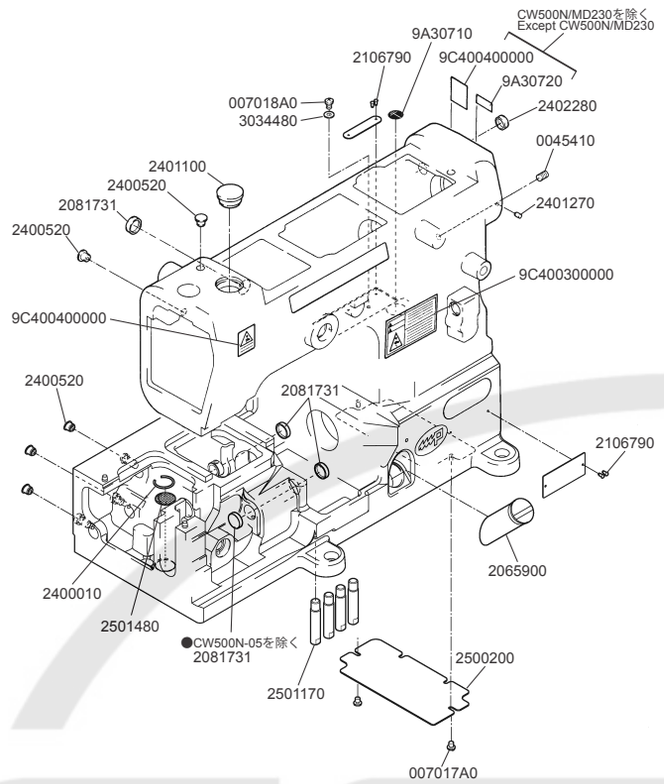
CW500N/MD230を除く
Except CW500N/MD230
9A30710
2106790
9C400400000
9A30720
007018A0
3034480
2402280
0045410
2401100
2400520
2081731
2401270
2400520
9C400300000
9C400400000
2400520
2081731
2106790
2065900
2400010
2501480
●CW500N-05を除く
2081731
2501170
2500200
007017A0

2

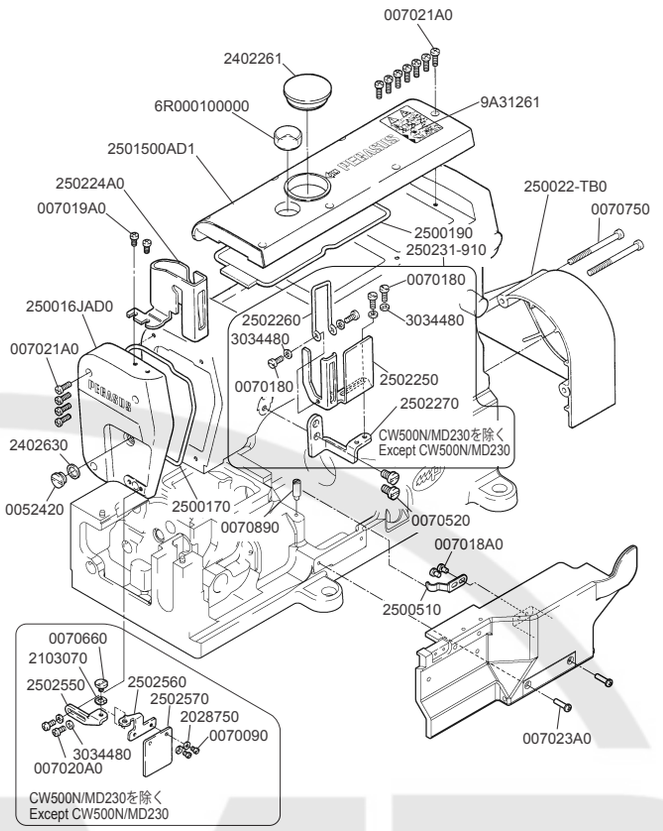
007021A0
2402261
6R000100000
9A31261
2501500AD1
250224A0
007019A0
250022-TB0
0070750
2500190
250231-910
0070180
250016JAD0
2502260
3034480
3034480
007021A0
0070180
2502250
2502270
CW500N/MD230を除く
Except CW500N/MD230
2402630
0052420
2500170
0070890
0070520
007018A0
2500510
0070660
2103070
2502550
2502560
2502570
2028750
0070090
3034480
007020A0
CW500N/MD230を除く
Except CW500N/MD230
007023A0

3

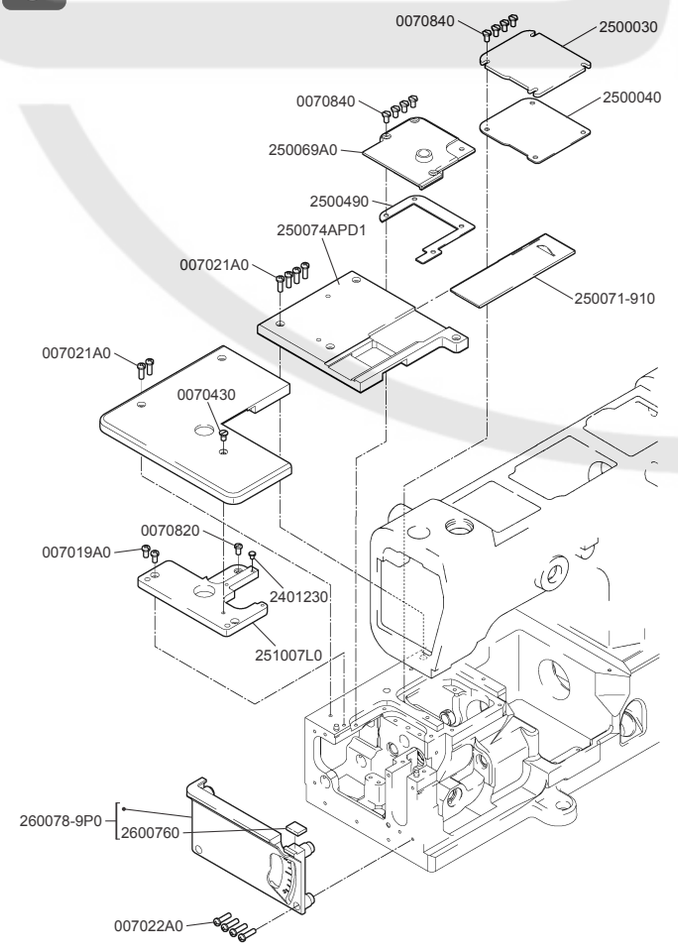
0070840
2500030
0070840
2500040
250069A0
2500490
250074APD1
007021A0
250071-910
007021A0
0070430
0070820
007019A0
2401230
251007L0
260078-9P0
2600760
007022A0

4

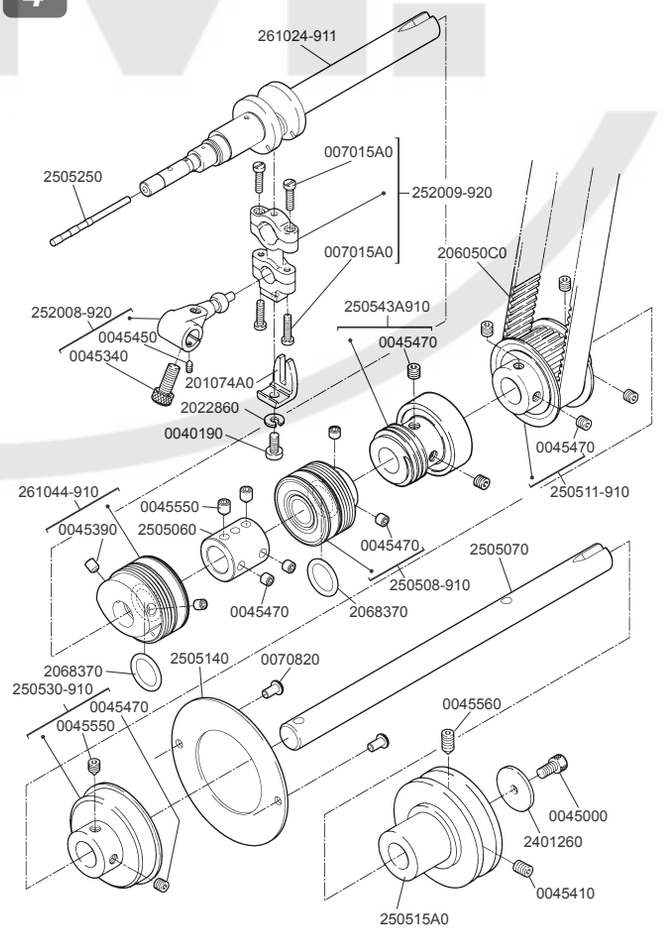
261024-911
007015A0
2505250
252009-920
007015A0
206050C0
252008-920
250543A910
0045450
0045470
0045340
201074A0
2022860
0040190
0045470
250511-910
261044-910
0045550
0045390
2505060
0045470
2505070
250508-910
0045470
2068370
2068370
2505140
0070820
250530-910
0045470
0045560
0045550
0045000
2401260
0045410
250515A0

5

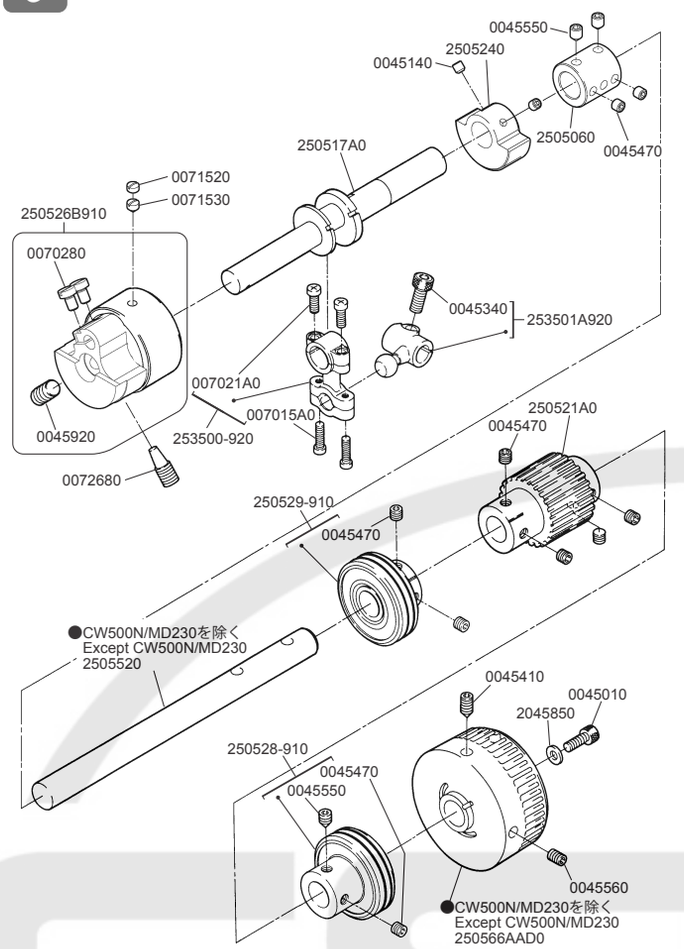

6

G ゲージパーツ表参照
Refer to the gauge parts list.

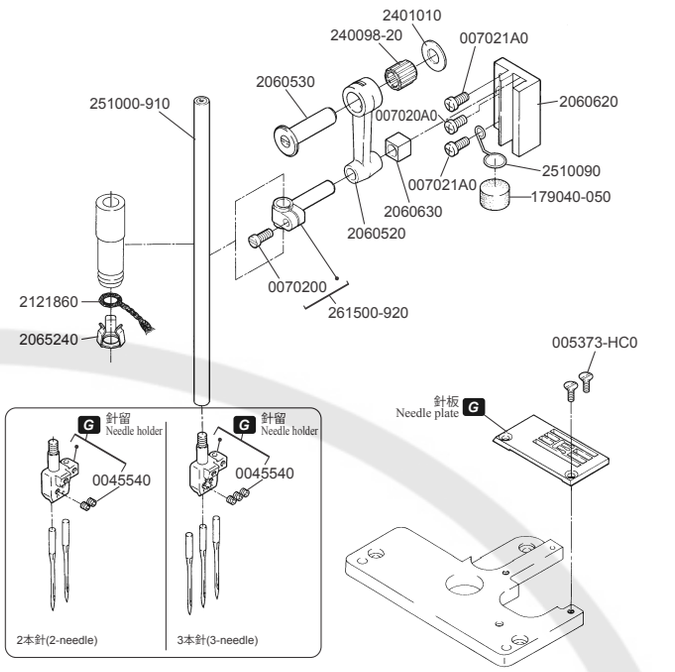

7

G ゲージパーツ表参照
Refer to the gauge parts list.

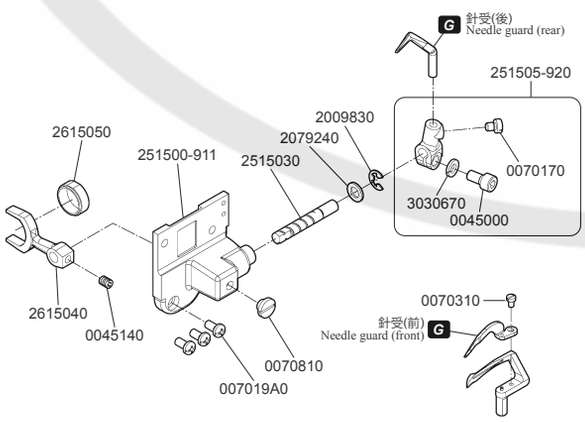

8

G ゲージパーツ表参照
Refer to the gauge parts list.

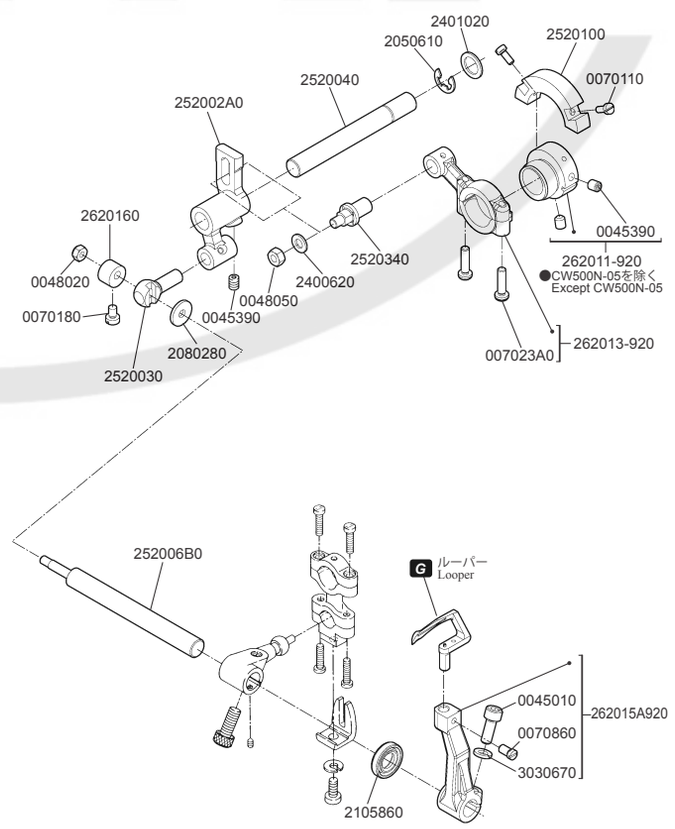

9

★印はインチネジです。
★=inchi size

G ゲージパーツ表参照
Refer to the gauge parts list.

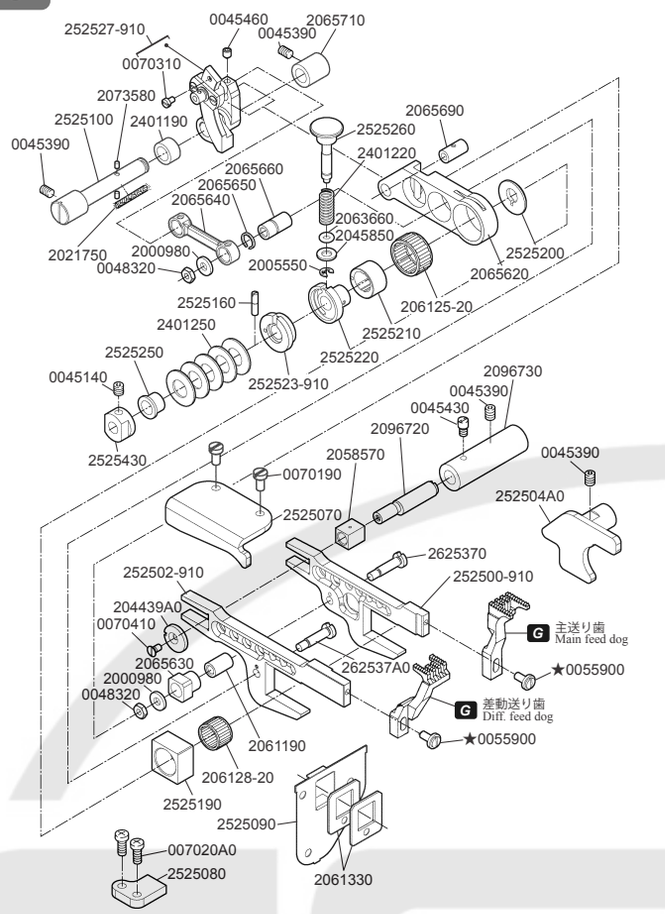

10

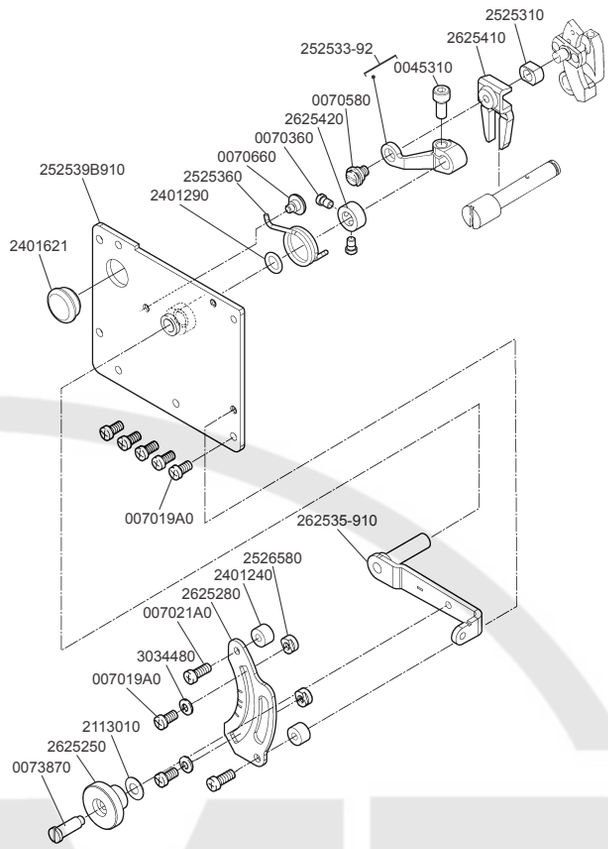

11

★印はインチネジです。
★=inchi size

G ゲージパーツ表参照
Refer to the gauge parts list.

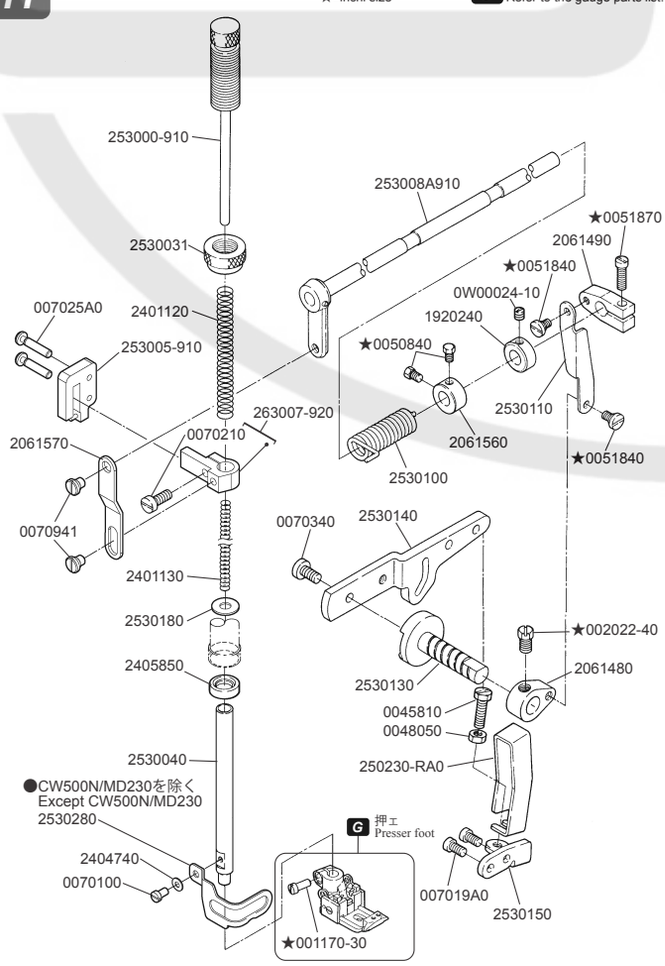

12

G ゲージパーツ表参照
Refer to the gauge parts list.

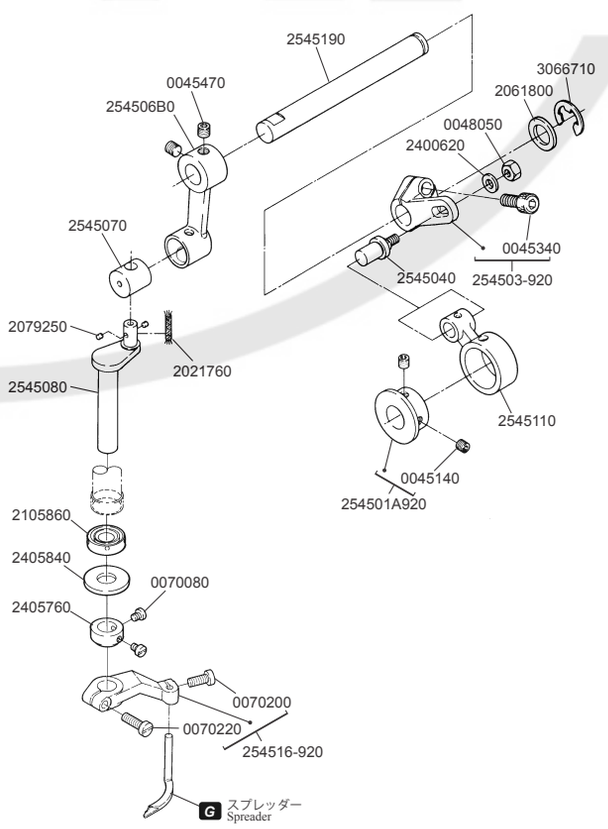

13

★印はインチネジです。
★=inchi size

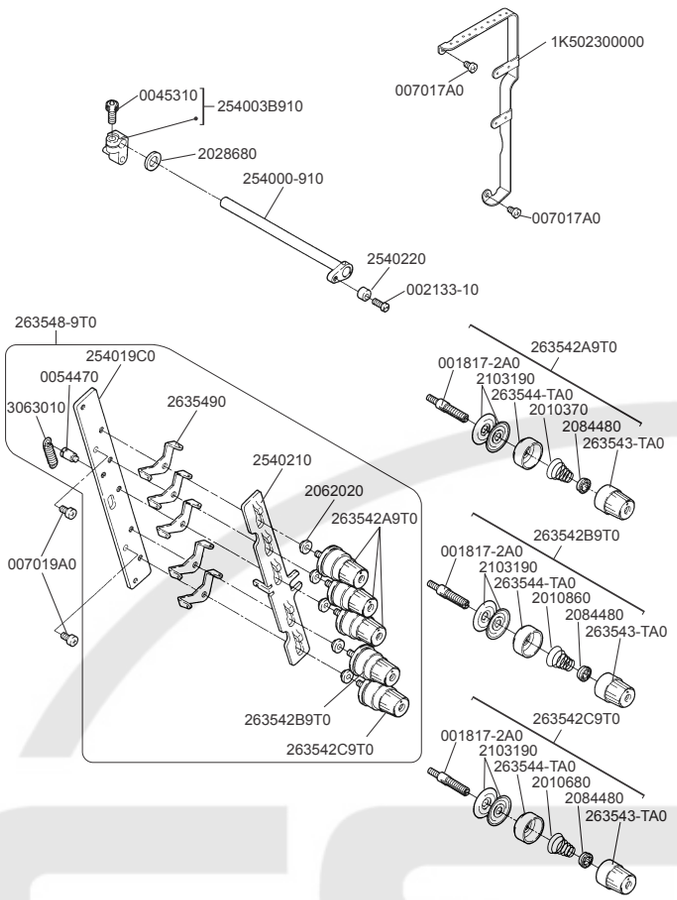

14

	2本針 2-Needle	3本針 3-Needle
2345210	×2	×3
0045350	×2	×3

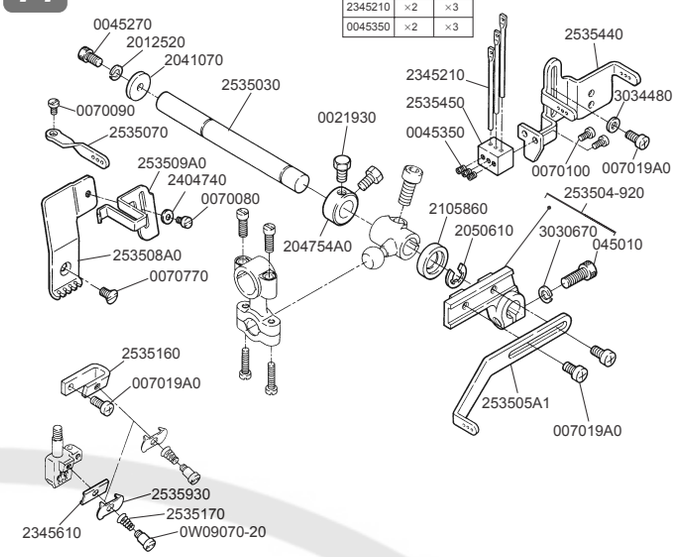

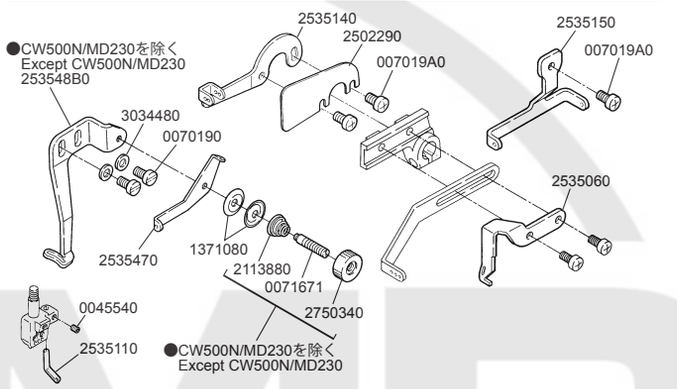

15

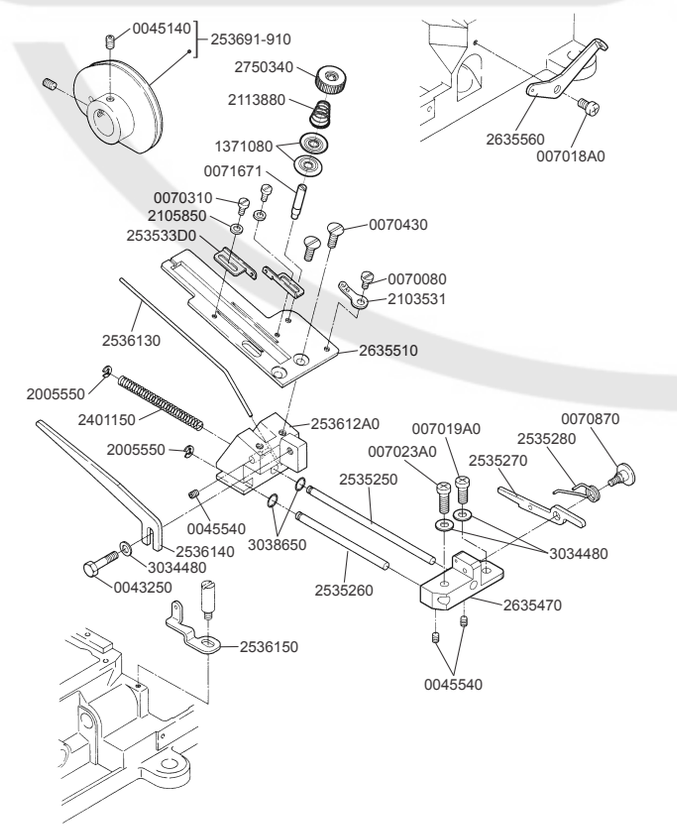

16

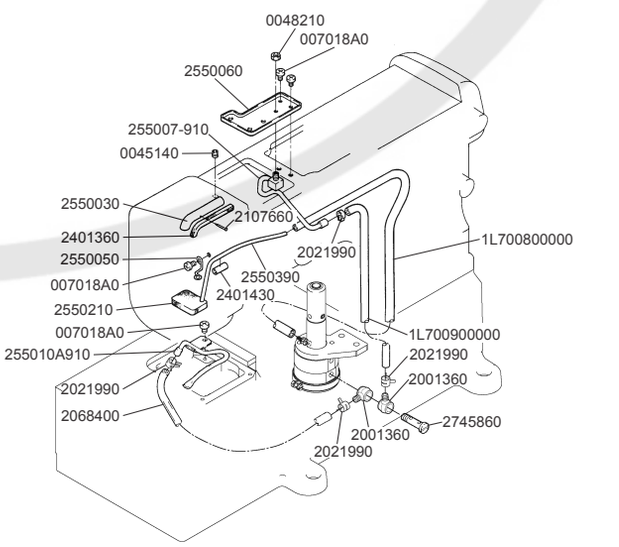

17

★印はインチネジです。
★=inchi size

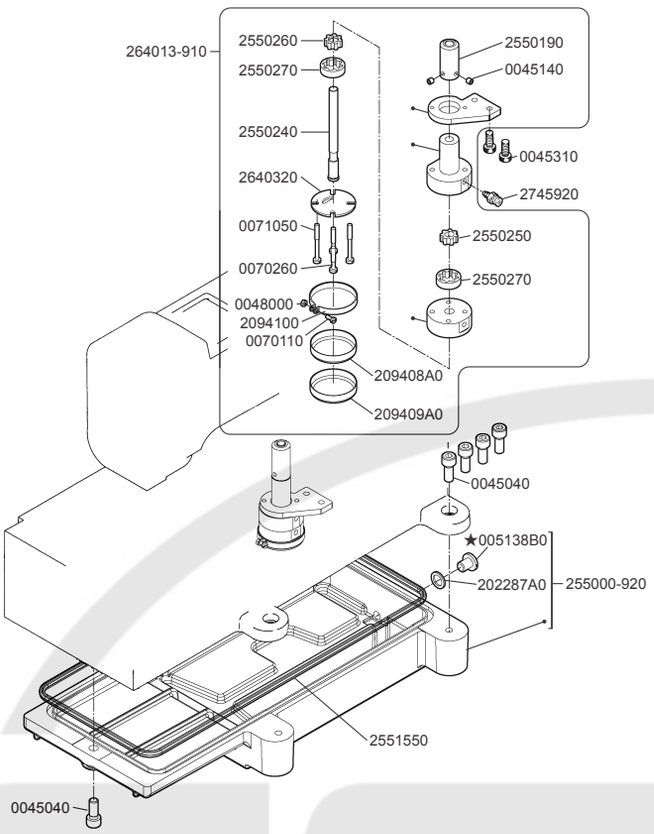

18

★印はインチネジです。
★=inchi size

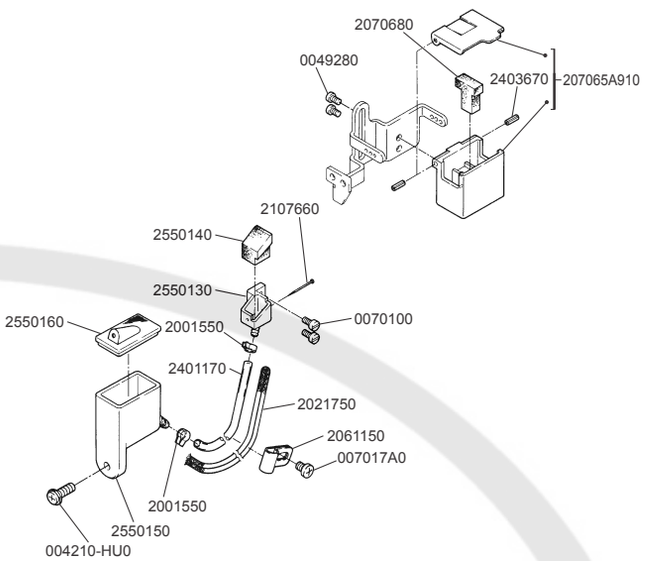

19

※印は非売品です。
※=Not for sale

附属品に梱入
Packed in accessory

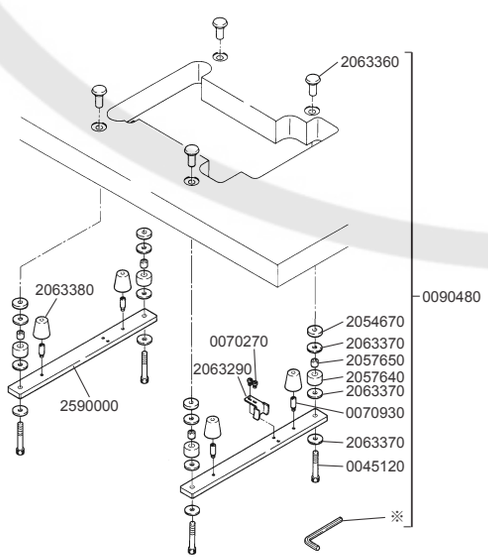

20

※印は非売品です。
※=Not for sale

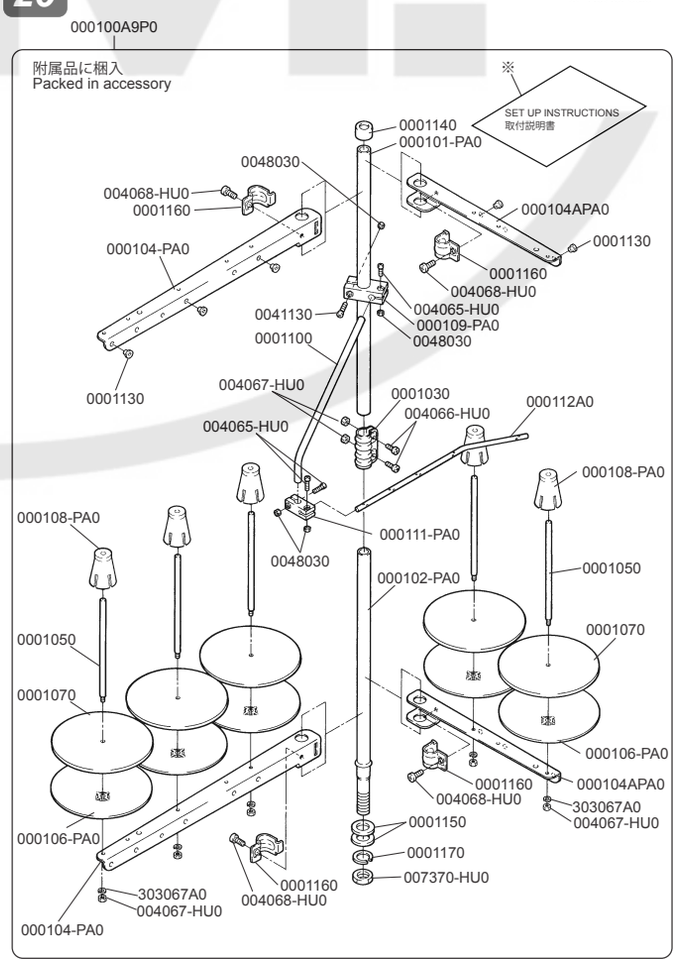

21

★印はインチネジです。
★=inchi size

CW500N-01G

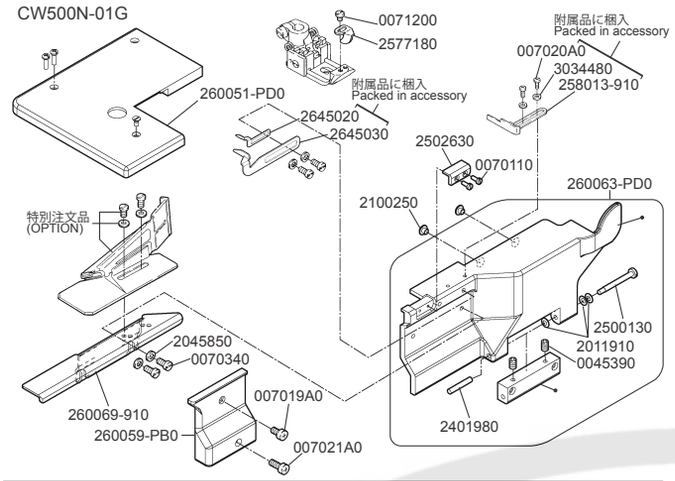

CW500N-02G

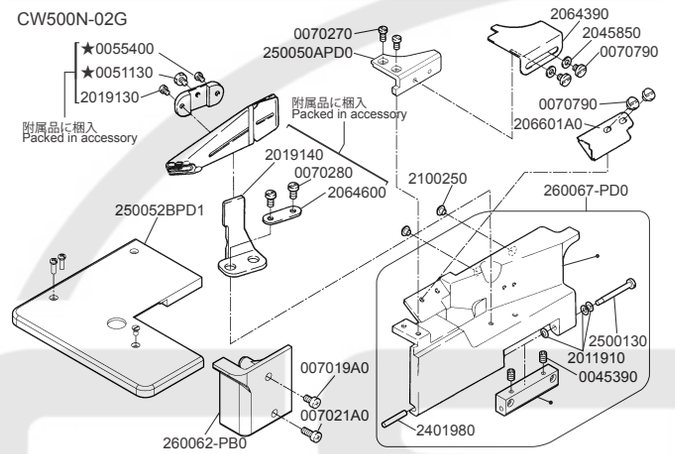

22

★印はインチネジです。
★=inchi size

CW500N-02G

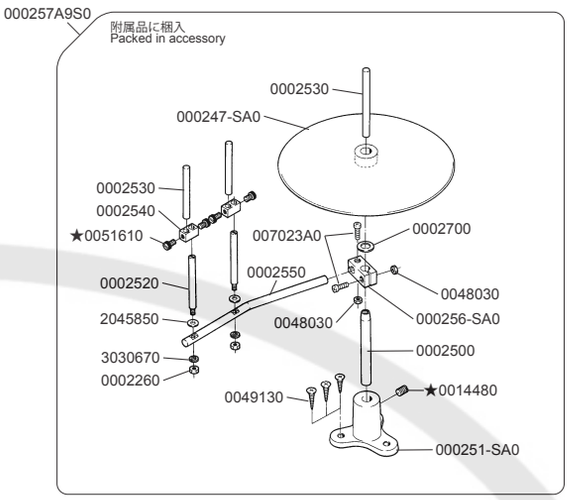

23

★印はインチネジです。
★=inchi size

CW500N-05C

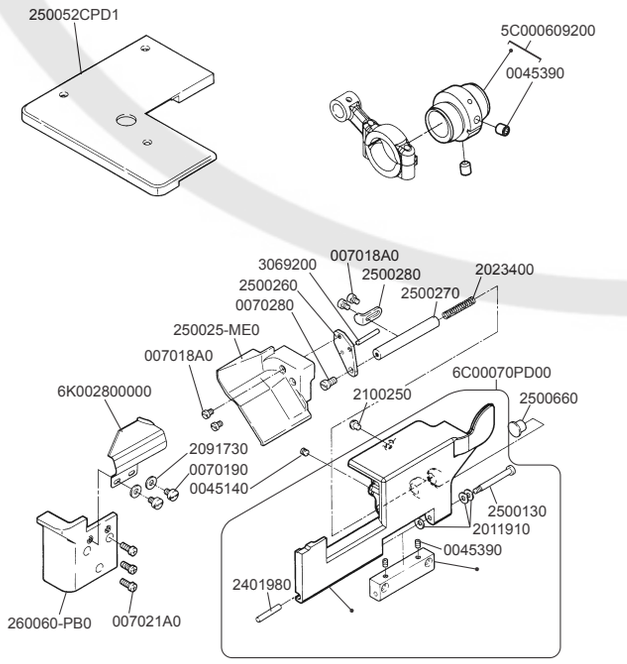

24

★印はインチネジです。
★=inchi size

CW500N-05/FT140

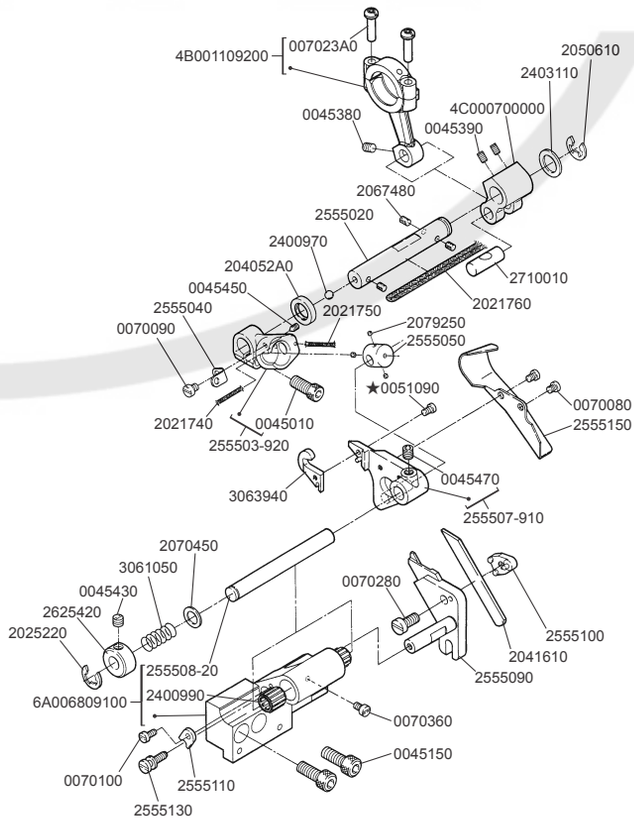

25

CW500N-05/FT140

★印はインチネジです。
★=inchi size

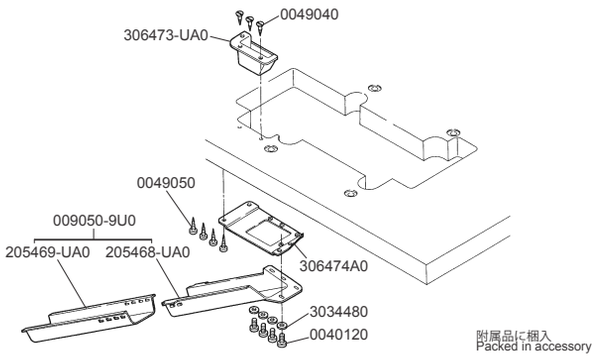

306469A9S0

CW500N-05

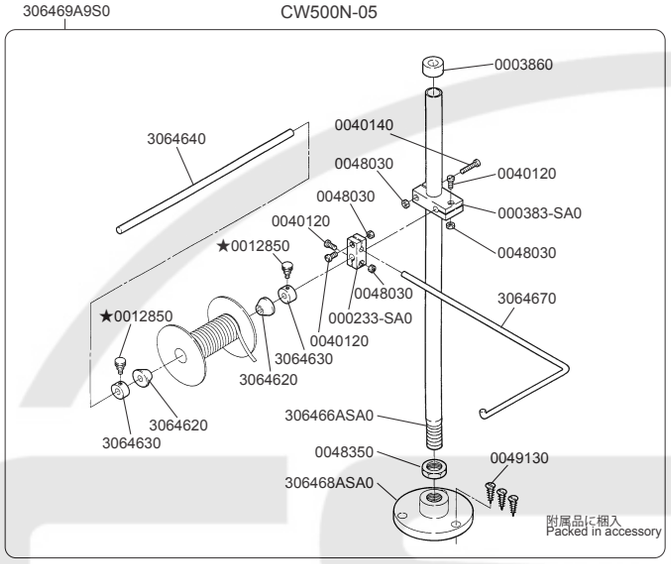

26

256066C9T0

CW500N/MD230

★印はインチネジです。
★=inchi size

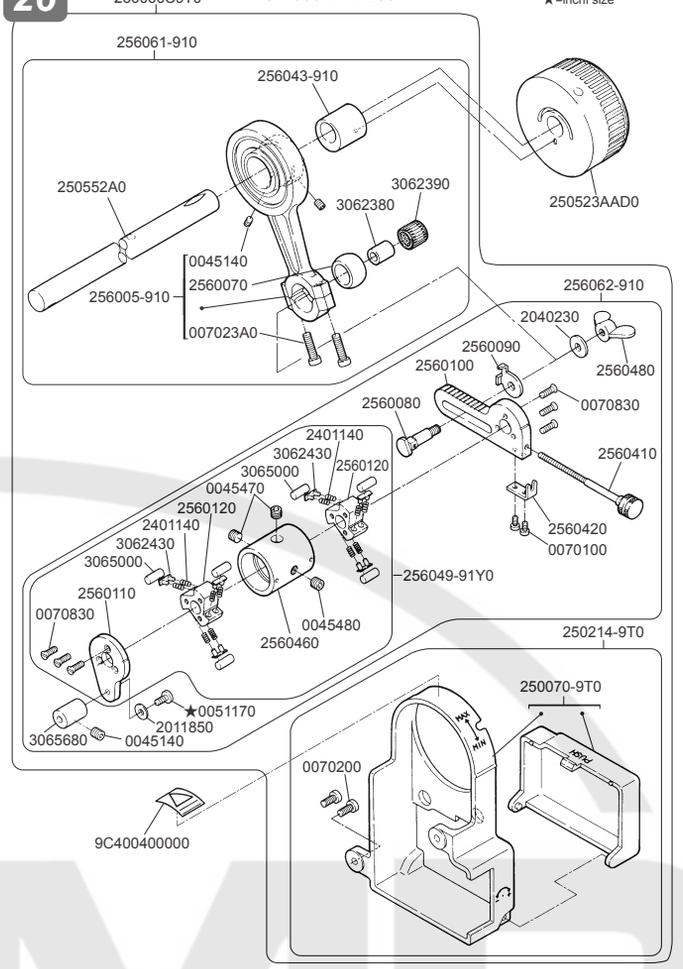

27

CW500N/MD230

★印はインチネジです。
★=inchi size

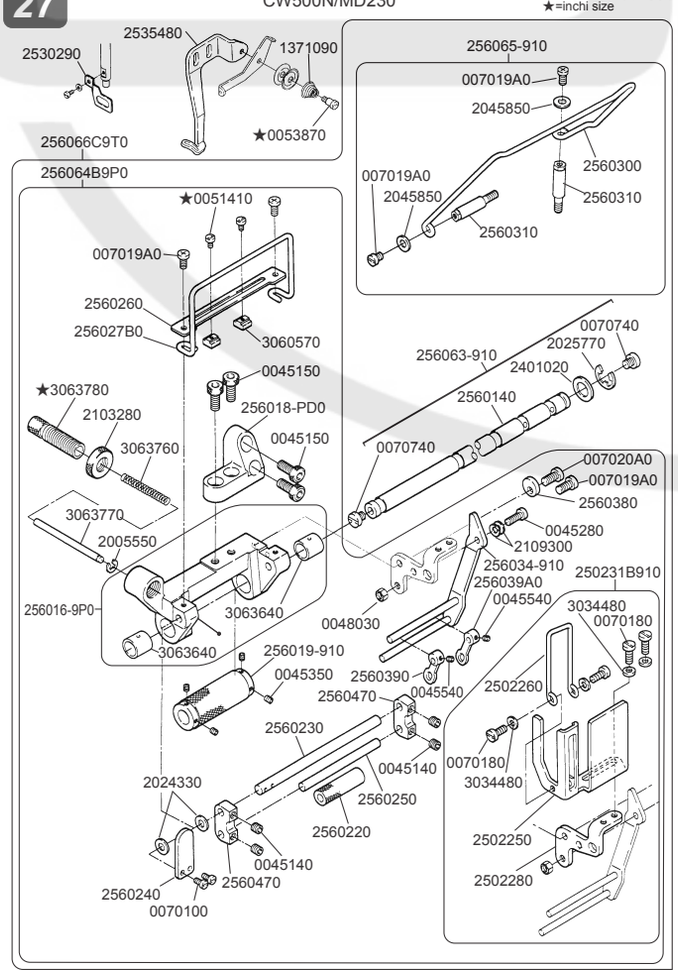

CW500N ゲージパーツ表 / CW500N GAUGE PARTS LIST

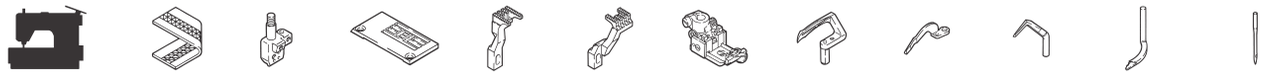

ミシン形式 MACHINE TYPE /SPEC	ゲージ GAUGE	針留 NEEDLE HOLDER	針板 NEEDLE PLATE	主送り歯 MAIN FEED DOG	差動送り歯 DIFF. FEED DOG	押ェ PERSSER FOOT	ルーパー LOOPER	針受け (前) NEEDLE GUARD FRONT	針受け (後) NEEDLE GUARD REAR	スプレッダー SPREADER	針 NEEDLE
CW562N-01GB	240	257541-401	257015B400	257206-16F0	257258-16F0	257471-400	257550-910	2575531	257551B0	2575650	UY128GAS #9S
	348	257542-481	257016B480			257472-480	257550E910				UY128GAS #10S
	356	〃 561	257018B560	257207-16F0	257259-16F0	〃 560	257550-910				
	364	〃 641	〃 640			〃 640					
CW562N-02GB	232	257541-321	259628B320	257278-16F0	257282-16F0	257317A320	257550-910	2575531	257551B0	2575650	UY128GAS #9S
	240	〃 401	259629B400	257279-16F0	257284-16F0	257318A400					
	348	257542-481	259631B480			257320A480	257550E910				UY128GAS #10S
	356	〃 561	259632B560	257280-16F0	257297-16F0	257321A560	257550-910				
	364	〃 641	〃 640			257321A640					
CW562N-05CB	232	257541-321	257049B320	257220A16F0	257266-16F0	257327A320	257550-910	2575531	257551B0	2575650	UY128GAS #9S
	240	〃 401	257050B400	257221A16F0	257267-16F0	257328A400					
	248	〃 481	〃 480			〃 480					
	356	257542-561	257053B560	257222A16F0	257268-16F0	257331A560					UY128GAS #10S
	364	〃 641	〃 640			〃 640					

ペガサスミシン製造株式会社

本社 〒553-0002 大阪市福島区鷺洲 5-7-2 TEL (06)6458-4739
FAX (06)6454-8785

PEGASUS SEWING MACHINE MFG. CO., LTD.

5-7-2, Sagisu, Fukushima-ku, Osaka 553-0002, Japan. Phone :(06)6458-4739
Telefax:(06)6454-8785

Cat. No. 9B100100000 November 2003
©2003 PEGASUS SEWING MACHINE MFG. CO., LTD.

このパーツチェッカーに記載されている内容は、改良のため予告なく変更することがあります。

The description in this PARTS CHECKER is subject to change without prior notice for improvement.