DÜRKOPP ADLER AG

Teileliste und Näheinrichtungen
Spare Parts List and Sewing Equipment

975 - 1 - 1

DÜRKOPP ADLER AG

Postfach 17 03 51, D-33703 Bielefeld • Potsdamer Straße 190, D-33719 Bielefeld
Telefon (05 21) 5 56-01 • Telex 932 400-0 da d • Telefax (05 21) 5 56 13 15

Teile-/Part.-No.: 0791 975801

Ausgabe / Edition: 10/95 • DO

Printed in Federal Republic of Germany

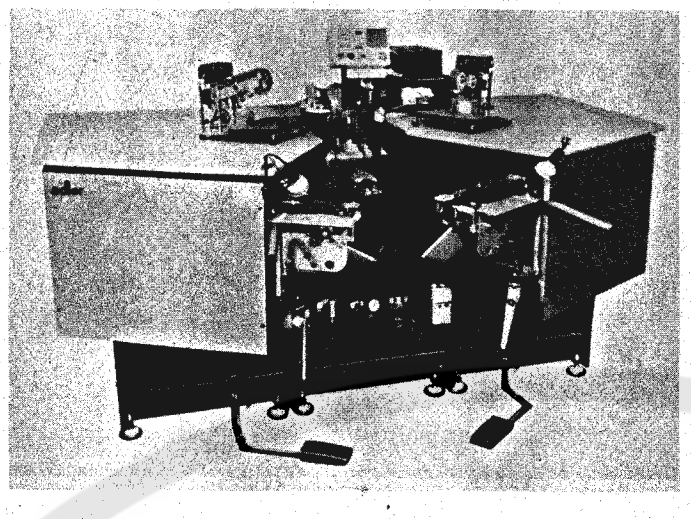

975–1–1/.

Typ:
Variant:
Variante:
Variante

Elektrische Ausführung:
Electrical equipment:
Exécution électrique:
Equipo eléctrico:

3x380V, 50 Hz,	= 1
3x220V, 50 Hz,	= 2
3x220V, 60 Hz,	= 3
3x415V, 50 Hz,	= 4

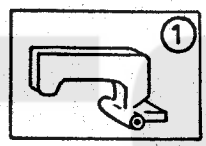

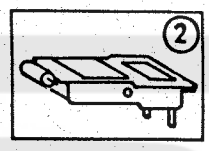

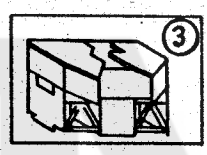

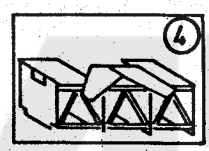

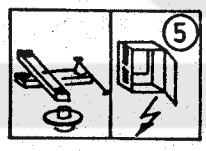

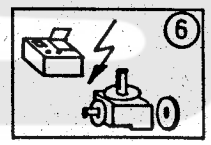

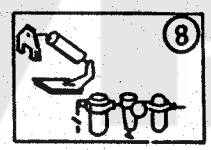

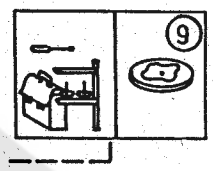

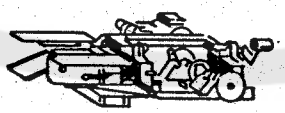

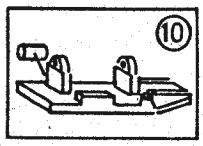

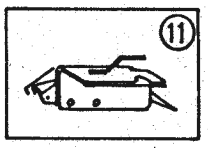

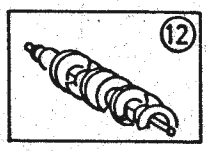

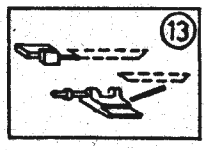

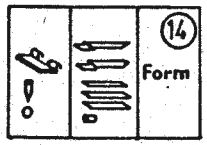

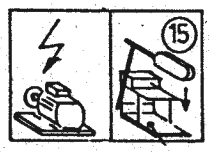

① + ② = 975 43 100 4 ①

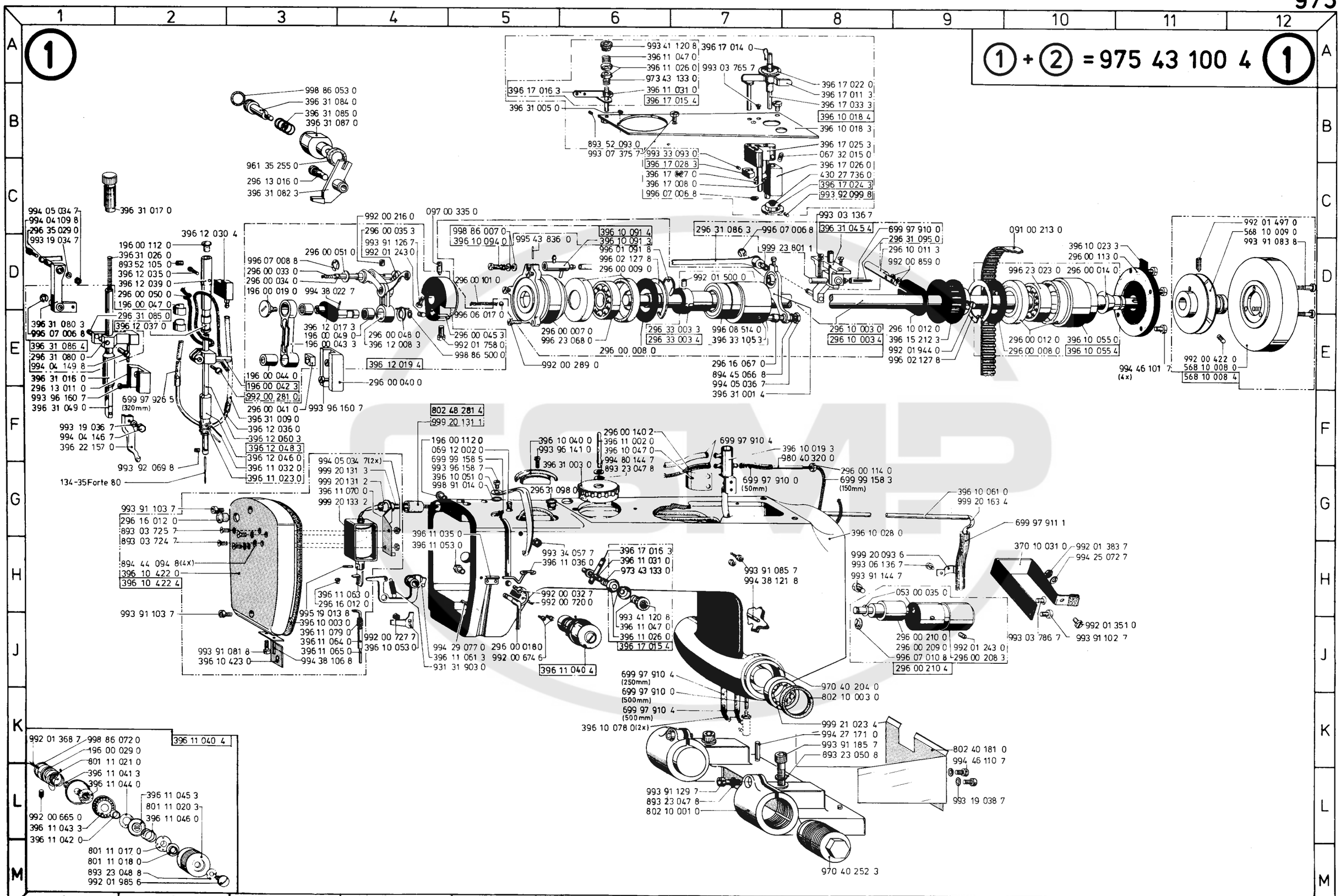

① + ② = 975 43 100 4 ②

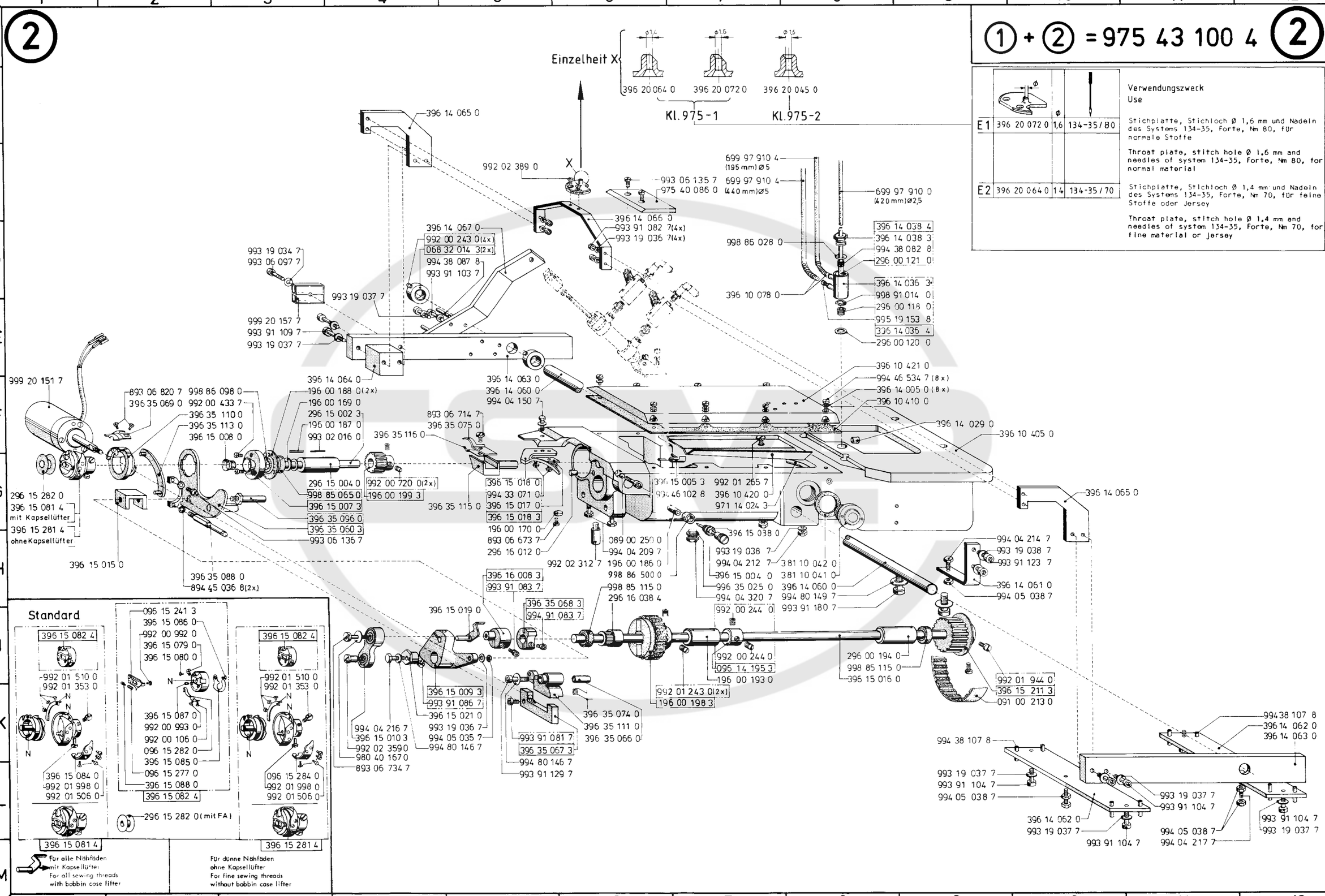

	ø		Verwendungszweck Use
E 1	396 20 072 0	1,6	134-35/80	Stichplatte, Stichloch Ø 1,6 mm und Nadeln des Systems 134-35, Forte, Nm 80, für normale Stoffe Throat plate, stitch hole Ø 1,6 mm and needles of system 134-35, Forte, Nm 80, for normal material
E 2	396 20 064 0	1,4	134-35/70	Stichplatte, Stichloch Ø 1,4 mm und Nadeln des Systems 134-35, Forte, Nm 70, für feine Stoffe oder Jersey Throat plate, stitch hole Ø 1,4 mm and needles of system 134-35, Forte, Nm 70, for fine material or jersey

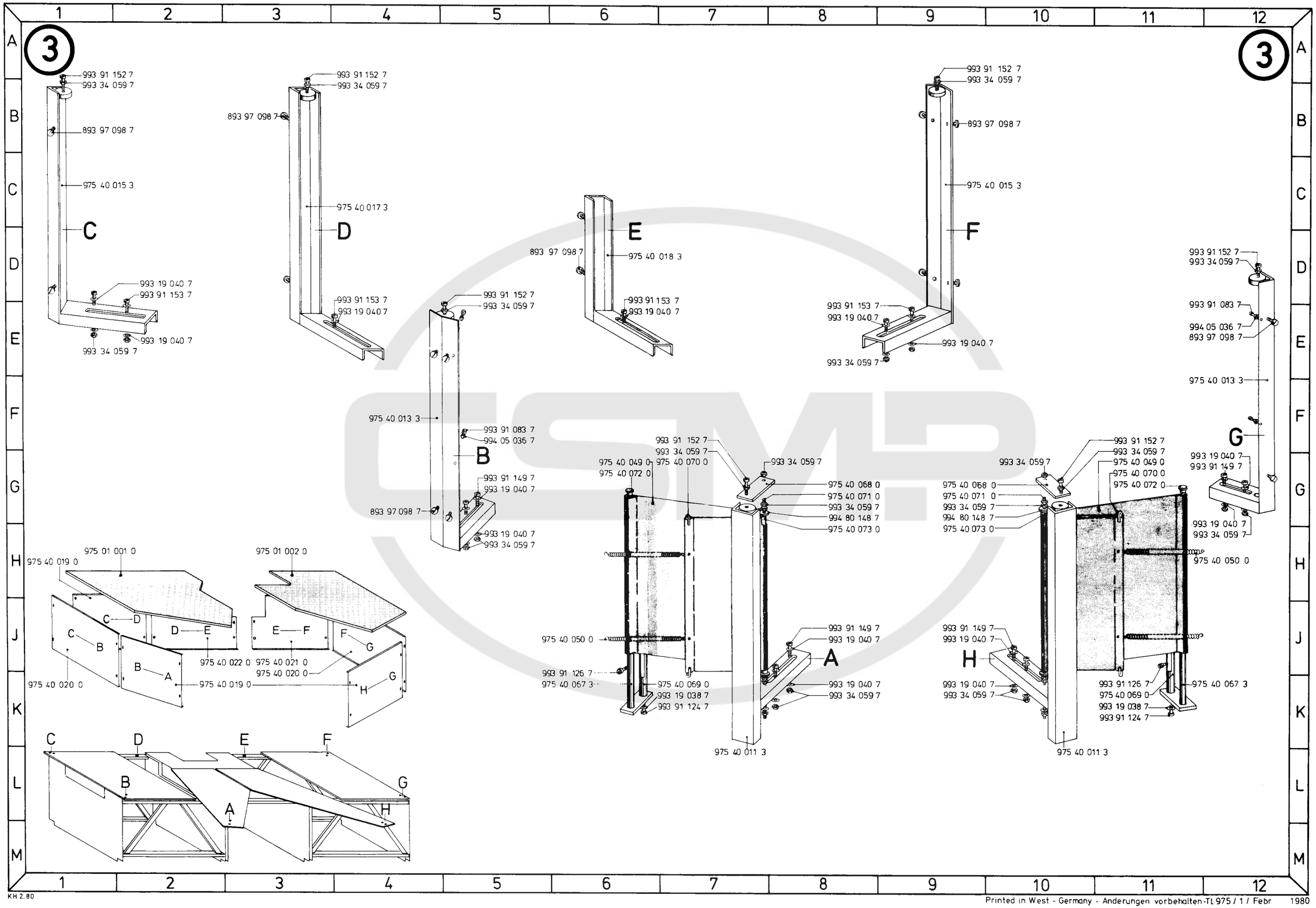

KH 2.80

Printed in West - Germany · Änderungen vorbehalten · TL 975 / 1 / Febr 1980

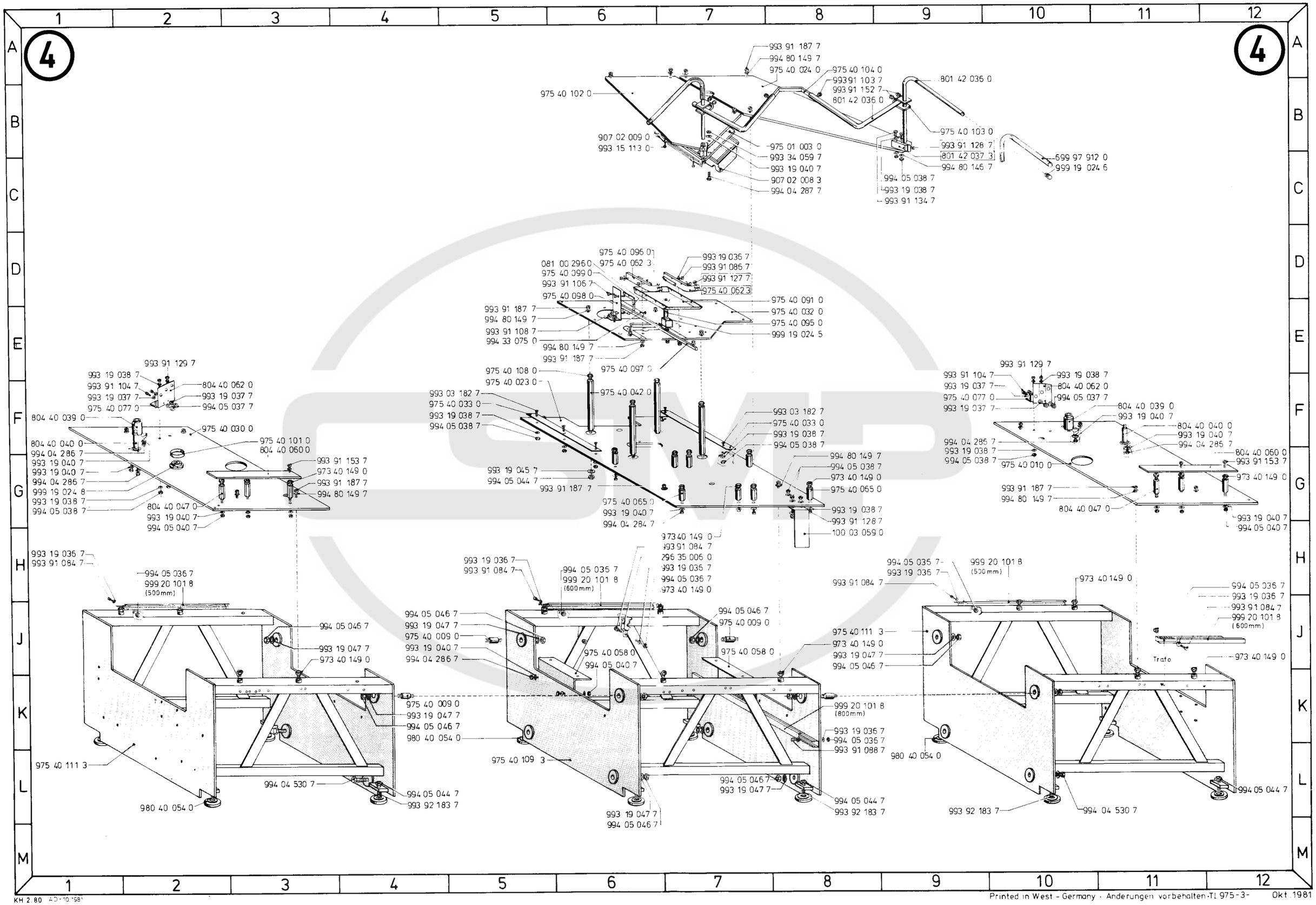
4
993 91 187 7
994 80 149 7
975 40 024 0
975 40 104 0
993 91 103 7
993 91 152 7
801 42 036 0
975 40 102 0
801 42 036 0
975 40 103 0
907 02 009 0
993 15 113 0
975 01 003 0
993 34 059 7
993 19 040 7
907 02 008 3
994 04 287 7
993 91 128 7
801 42 037 3
994 80 146 7
994 05 038 7
993 19 038 7
993 91 134 7
999 97 912 0
999 19 024 6
975 40 096 0
081 00 296 0
975 40 062 3
975 40 099 0
993 91 106 7
975 40 098 0
993 19 036 7
993 91 085 7
993 91 127 7
975 40 062 3
975 40 091 0
975 40 032 0
975 40 095 0
999 19 024 5
993 91 187 7
994 80 149 7
993 91 108 7
994 33 075 0
994 80 149 7
993 91 187 7
975 40 097 0
975 40 108 0
975 40 023 0
975 40 042 0
993 03 182 7
975 40 033 0
993 19 038 7
994 05 038 7
993 03 182 7
975 40 033 0
993 19 038 7
994 05 038 7
994 80 149 7
994 05 038 7
973 40 149 0
975 40 065 0
993 19 045 7
994 05 044 7
993 91 187 7
975 40 065 0
993 19 040 7
994 04 284 7
993 19 038 7
993 91 128 7
100 03 059 0
993 91 129 7
993 19 038 7
993 91 104 7
993 19 037 7
804 40 062 0
993 19 037 7
975 40 077 0
994 05 037 7
804 40 039 0
975 40 030 0
975 40 101 0
804 40 040 0
804 40 060 0
994 04 286 7
993 19 040 7
993 19 040 7
994 04 286 7
999 19 024 8
993 19 038 7
994 05 038 7
993 91 153 7
973 40 149 0
993 91 187 7
994 80 149 7
804 40 047 0
993 19 040 7
994 05 040 7
993 91 129 7
993 91 104 7
993 19 037 7
975 40 077 0
993 19 037 7
993 19 038 7
804 40 062 0
994 05 037 7
804 40 039 0
993 19 040 7
804 40 040 0
993 19 040 7
994 04 286 7
994 04 286 7
993 19 038 7
994 05 038 7
975 40 010 0
804 40 060 0
993 91 153 7
973 40 149 0
993 91 187 7
994 80 149 7
804 40 047 0
993 19 040 7
994 05 040 7
993 19 036 7
993 91 084 7
994 05 036 7
999 20 101 8
(500mm)
994 05 046 7
993 19 047 7
973 40 149 0
994 05 036 7
999 20 101 8
(600mm)
993 19 036 7
993 91 084 7
994 05 046 7
993 19 047 7
975 40 009 0
993 19 040 7
994 04 286 7
994 05 046 7
975 40 009 0
975 40 058 0
994 05 040 7
975 40 058 0
993 91 084 7
994 05 036 7
993 19 036 7
999 20 101 8
(500mm)
973 40 149 0
994 05 036 7
993 19 036 7
993 91 084 7
999 20 101 8
(600mm)
975 40 111 3
973 40 149 0
993 19 047 7
994 05 046 7
Trafo
973 40 149 0
975 40 009 0
993 19 047 7
994 05 046 7
980 40 054 0
999 20 101 8
(800mm)
993 19 036 7
994 05 036 7
993 91 088 7
980 40 054 0
975 40 111 3
975 40 109 3
994 04 530 7
994 05 044 7
993 92 183 7
980 40 054 0
994 05 046 7
993 19 047 7
994 05 044 7
993 92 183 7
993 19 047 7
994 05 046 7
993 92 183 7
994 04 530 7
994 05 044 7

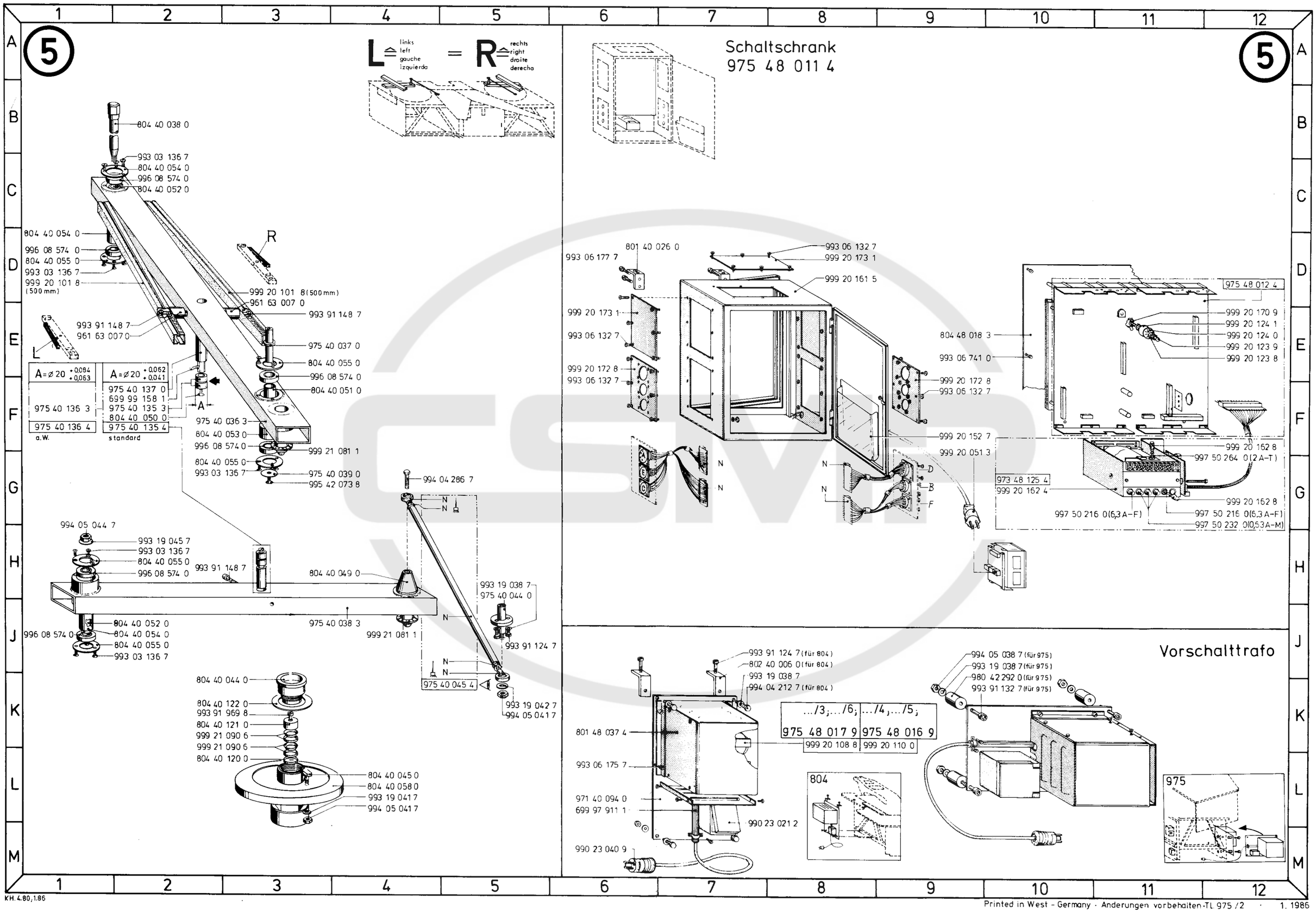
5
L links left gauche izquierda = R rechts right droite derecha
Schaltschrank
975 48 011 4
804 40 038 0
993 03 136 7
804 40 054 0
996 08 574 0
804 40 052 0
804 40 054 0
996 08 574 0
804 40 055 0
993 03 136 7
999 20 101 8 (500 mm)
999 20 101 8 (500 mm)
961 63 007 0
993 91 148 7
993 91 148 7
961 63 007 0
975 40 037 0
804 40 055 0
996 08 574 0
804 40 051 0
A = ⌀ 20 +0,084 +0,063
975 40 136 3
975 40 136 4
a.W.
A = ⌀ 20 +0,062 +0,041
975 40 137 0
699 99 158 1
975 40 135 3
804 40 050 0
975 40 135 4
standard
975 40 036 3
804 40 053 0
996 08 574 0
999 21 081 1
804 40 055 0
993 03 136 7
975 40 039 0
995 42 073 8
994 04 286 7
994 05 044 7
993 19 045 7
993 03 136 7
804 40 055 0
996 08 574 0
993 91 148 7
804 40 049 0
993 19 038 7
975 40 044 0
804 40 052 0
804 40 054 0
804 40 055 0
993 03 136 7
996 08 574 0
975 40 038 3
999 21 081 1
993 91 124 7
975 40 045 4
993 19 042 7
994 05 041 7
804 40 044 0
804 40 122 0
993 91 969 8
804 40 121 0
999 21 090 6
999 21 090 6
804 40 120 0
804 40 045 0
804 40 058 0
993 19 041 7
994 05 041 7
993 06 177 7
801 40 026 0
993 06 132 7
999 20 173 1
999 20 161 5
999 20 173 1
993 06 132 7
999 20 172 8
993 06 132 7
804 48 018 3
993 06 741 0
999 20 172 8
993 06 132 7
975 48 012 4
999 20 170 9
999 20 124 1
999 20 124 0
999 20 123 9
999 20 123 8
999 20 152 7
999 20 051 3
999 20 162 8
997 50 264 0 (2 A-T)
973 48 125 4
999 20 162 4
999 20 162 8
997 50 216 0 (6,3 A-F)
997 50 216 0 (6,3 A-F)
997 50 232 0 (0,53 A-M)
N
D
B
F
Vorschalttrafo
993 91 124 7 (für 804)
802 40 006 0 (für 804)
993 19 038 7
994 04 212 7 (für 804)
801 48 037 4
993 06 175 7
971 40 094 0
699 97 911 1
990 23 021 2
990 23 040 9
...3; ...6; | ...4; ...5;
975 48 017 9 | 975 48 016 9
999 20 108 8 | 999 20 110 0
804
994 05 038 7 (für 975)
993 19 038 7 (für 975)
980 42 292 0 (für 975)
993 91 132 7 (für 975)
975

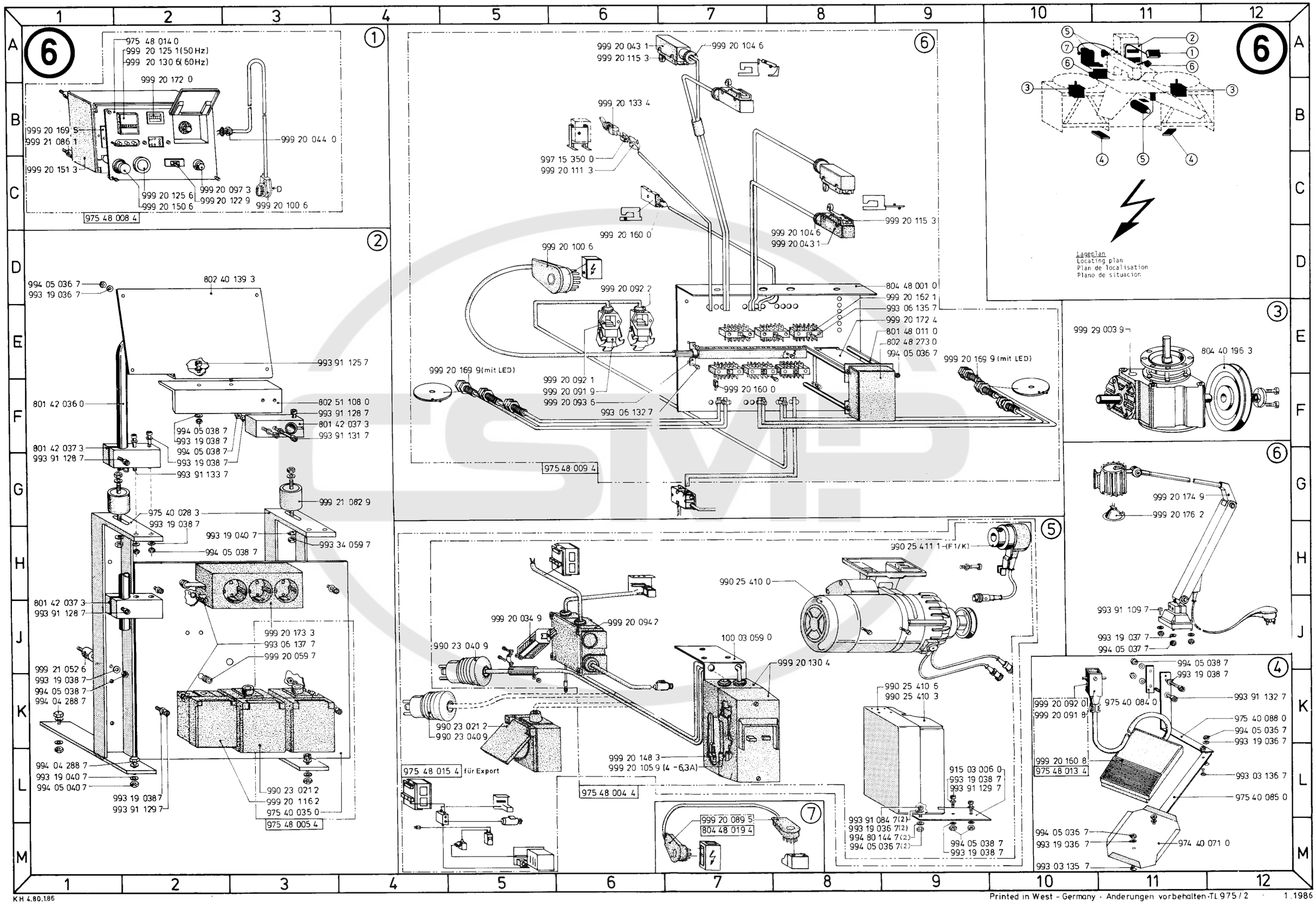
975 48 014 0
999 20 125 1 (50 Hz)
999 20 130 6 (60 Hz)
999 20 172 0
999 20 169 5
999 21 086 1
999 20 151 3
999 20 044 0
999 20 125 6
999 20 150 6
999 20 097 3
999 20 122 9
999 20 100 6
975 48 008 4
994 05 036 7
993 19 036 7
802 40 139 3
993 91 125 7
801 42 036 0
802 51 108 0
993 91 128 7
801 42 037 3
993 91 131 7
994 05 038 7
993 19 038 7
993 91 133 7
999 21 082 9
975 40 028 3
993 19 040 7
993 34 059 7
999 20 173 3
993 06 137 7
999 20 059 7
999 21 052 6
994 04 288 7
993 19 040 7
994 05 040 7
993 19 038 7
993 91 129 7
990 23 021 2
999 20 116 2
975 40 035 0
975 48 005 4
999 20 043 1
999 20 115 3
999 20 104 6
999 20 133 4
997 15 350 0
999 20 111 3
999 20 160 0
999 20 100 6
999 20 092 2
999 20 092 1
999 20 091 9
999 20 093 6
999 20 169 9 (mit LED)
993 06 132 7
804 48 001 0
999 20 162 1
993 06 135 7
999 20 172 4
801 48 011 0
802 48 273 0
994 05 036 7
999 20 169 9 (mit LED)
975 48 009 4
990 25 411 1 (F1/K)
990 25 410 0
999 20 034 9
999 20 094 2
990 23 040 9
100 03 059 0
999 20 130 4
990 25 410 5
990 25 410 3
990 23 021 2
990 23 040 9
999 20 148 3
999 20 105 9 (4 -6,3A)
975 48 015 4 für Export
975 48 004 4
999 20 089 5
804 48 019 4
915 03 006 0
993 19 038 7
993 91 129 7
993 91 084 7 (2)
993 19 036 7 (2)
994 80 144 7 (2)
994 05 036 7 (2)
994 05 038 7
993 19 038 7
Lageplan
Locating plan
Plan de localisation
Plano de situacion
999 29 003 9
804 40 196 3
999 20 174 9
999 20 176 2
993 91 109 7
993 19 037 7
994 05 037 7
994 05 038 7
993 19 038 7
999 20 092 0
999 20 091 8
975 40 084 0
993 91 132 7
975 40 088 0
994 05 036 7
993 19 036 7
999 20 160 8
975 48 013 4
993 03 136 7
975 40 085 0
994 05 036 7
993 19 036 7
974 40 071 0
993 03 135 7

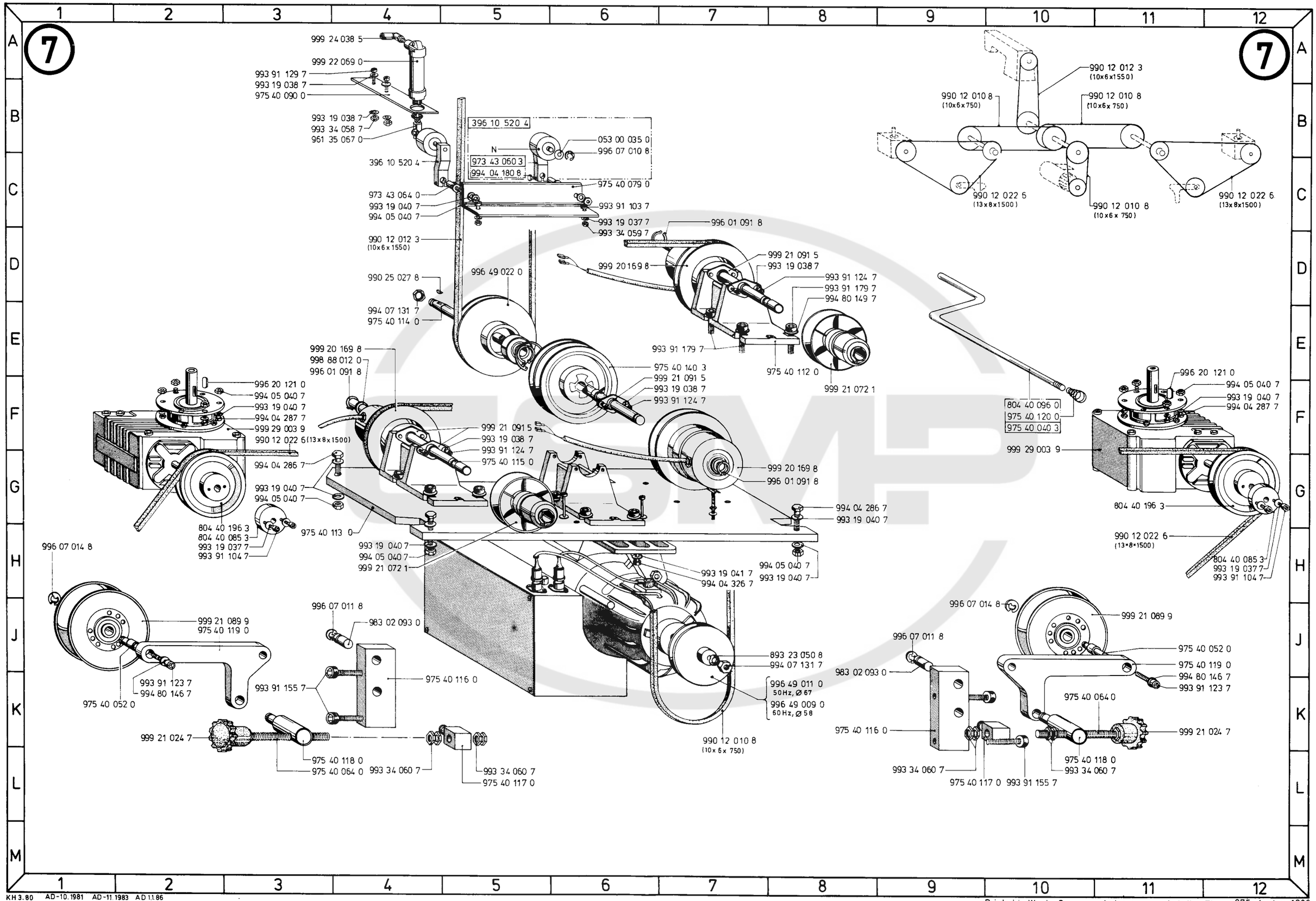
7
999 24 038 5
999 22 069 0
993 91 129 7
993 19 038 7
975 40 090 0
993 19 038 7
993 34 058 7
961 35 067 0
396 10 520 4
396 10 520 4
N
973 43 060 3
994 04 180 8
053 00 035 0
996 07 010 8
975 40 079 0
973 43 064 0
993 19 040 7
994 05 040 7
993 91 103 7
993 19 037 7
993 34 059 7
990 12 012 3
(10x6x1550)
996 01 091 8
999 21 091 5
993 19 038 7
999 20 169 8
993 91 124 7
993 91 179 7
994 80 149 7
990 25 027 8
996 49 022 0
994 07 131 7
975 40 114 0
993 91 179 7
975 40 112 0
999 21 072 1
999 20 169 8
998 88 012 0
996 01 091 8
975 40 140 3
999 21 091 5
993 19 038 7
993 91 124 7
996 20 121 0
994 05 040 7
993 19 040 7
994 04 287 7
999 29 003 9
990 12 022 6 (13x8x1500)
999 21 091 5
993 19 038 7
993 91 124 7
975 40 115 0
994 04 286 7
993 19 040 7
994 05 040 7
975 40 113 0
804 40 196 3
804 40 085 3
993 19 037 7
993 91 104 7
999 20 169 8
996 01 091 8
994 04 286 7
993 19 040 7
993 19 040 7
994 05 040 7
999 21 072 1
993 19 041 7
994 04 326 7
994 05 040 7
993 19 040 7
996 07 014 8
999 21 089 9
975 40 119 0
993 91 123 7
994 80 146 7
975 40 052 0
996 07 011 8
983 02 093 0
993 91 155 7
975 40 116 0
999 21 024 7
975 40 118 0
975 40 064 0
993 34 060 7
993 34 060 7
975 40 117 0
893 23 050 8
994 07 131 7
996 49 011 0
50Hz, Ø 67
996 49 009 0
60Hz, Ø 58
990 12 010 8
(10x6x750)
990 12 012 3
(10x6x1550)
990 12 010 8
(10x6x750)
990 12 010 8
(10x6x750)
990 12 022 6
(13x8x1500)
990 12 010 8
(10x6x750)
990 12 022 6
(13x8x1500)
804 40 096 0
975 40 120 0
975 40 040 3
996 20 121 0
994 05 040 7
993 19 040 7
994 04 287 7
999 29 003 9
804 40 196 3
990 12 022 6
(13x8x1500)
804 40 085 3
993 19 037 7
993 91 104 7
996 07 014 8
999 21 089 9
996 07 011 8
975 40 052 0
975 40 119 0
994 80 146 7
993 91 123 7
983 02 093 0
975 40 064 0
975 40 116 0
999 21 024 7
975 40 118 0
993 34 060 7
993 34 060 7
975 40 117 0
993 91 155 7

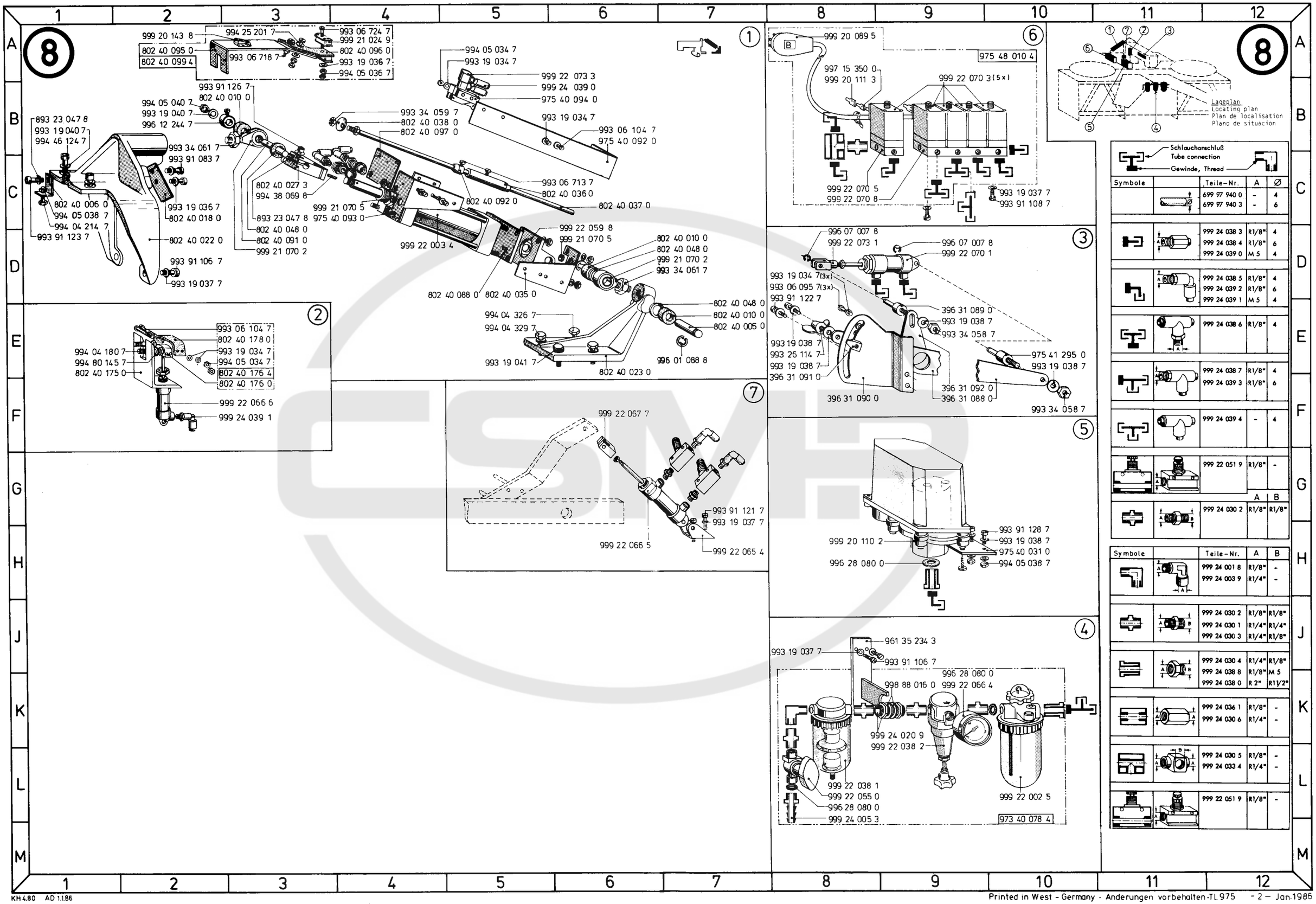
8
1
999 20 143 8
994 25 201 7
993 06 724 7
999 21 024 9
802 40 095 0
802 40 099 4
993 06 718 7
802 40 096 0
993 19 036 7
994 05 036 7
994 05 034 7
993 19 034 7
999 22 073 3
999 24 039 0
975 40 094 0
993 91 126 7
802 40 010 0
994 05 040 7
993 19 040 7
996 12 244 7
993 34 059 7
802 40 038 0
802 40 097 0
993 19 034 7
993 06 104 7
975 40 092 0
893 23 047 8
993 19 040 7
994 46 124 7
993 34 061 7
993 91 083 7
802 40 027 3
994 38 069 8
993 06 713 7
802 40 036 0
802 40 092 0
802 40 037 0
802 40 006 0
994 05 038 7
994 04 214 7
993 91 123 7
993 19 036 7
802 40 018 0
999 21 070 5
975 40 093 0
893 23 047 8
802 40 048 0
802 40 091 0
999 21 070 2
999 22 059 8
999 21 070 5
999 22 003 4
802 40 022 0
993 91 106 7
993 19 037 7
802 40 088 0
802 40 035 0
802 40 010 0
802 40 048 0
999 21 070 2
993 34 061 7
802 40 048 0
802 40 010 0
802 40 005 0
994 04 326 7
994 04 329 7
993 19 041 7
996 01 088 8
802 40 023 0
2
993 06 104 7
802 40 178 0
994 04 180 7
994 80 145 7
802 40 175 0
993 19 034 7
994 05 034 7
802 40 176 4
802 40 176 0
999 22 066 6
999 24 039 1
7
999 22 067 7
993 91 121 7
993 19 037 7
999 22 066 5
999 22 065 4
6
B
999 20 089 5
975 48 010 4
997 15 350 0
999 20 111 3
999 22 070 3 (5x)
999 22 070 5
999 22 070 8
993 19 037 7
993 91 108 7
3
996 07 007 8
999 22 073 1
996 07 007 8
999 22 070 1
993 19 034 7 (3x)
993 06 095 7 (3x)
993 91 122 7
396 31 089 0
993 19 038 7
993 34 058 7
993 19 038 7
993 26 114 7
993 19 038 7
396 31 091 0
975 41 295 0
993 19 038 7
396 31 092 0
396 31 088 0
396 31 090 0
993 34 058 7
5
993 91 128 7
993 19 038 7
999 20 110 2
975 40 031 0
996 28 080 0
994 05 038 7
4
961 35 234 3
993 19 037 7
993 91 106 7
996 28 080 0
998 88 016 0
999 22 066 4
999 24 020 9
999 22 038 2
999 22 038 1
999 22 055 0
996 28 080 0
999 24 005 3
999 22 002 5
973 40 078 4
Lageplan
Locating plan
Plan de localisation
Plano de situacion
Schlauchanschluß
Tube connection
Gewinde, Thread
Symbole
Teile-Nr.
A
Ø
699 97 940 0 - 4
699 97 940 3 - 6
999 24 038 3 R1/8" 4
999 24 038 4 R1/8" 6
999 24 039 0 M 5 4
999 24 038 5 R1/8" 4
999 24 039 2 R1/8" 6
999 24 039 1 M 5 4
999 24 038 6 R1/8" 4
999 24 038 7 R1/8" 4
999 24 039 3 R1/8" 6
999 24 039 4 - 4
999 22 051 9 R1/8" -
A B
999 24 030 2 R1/8" R1/8"
Symbole
Teile-Nr.
A B
999 24 001 8 R1/8" -
999 24 003 9 R1/4" -
999 24 030 2 R1/8" R1/8"
999 24 030 1 R1/4" R1/4"
999 24 030 3 R1/4" R1/8"
999 24 030 4 R1/4" R1/8"
999 24 038 8 R1/8" M 5
999 24 038 0 R 2" R1 1/2"
999 24 036 1 R1/8" -
999 24 030 6 R1/4" -
999 24 030 5 R1/8" -
999 24 033 4 R1/4" -
999 22 051 9 R1/8" -

975 25 751 4

Zubehör

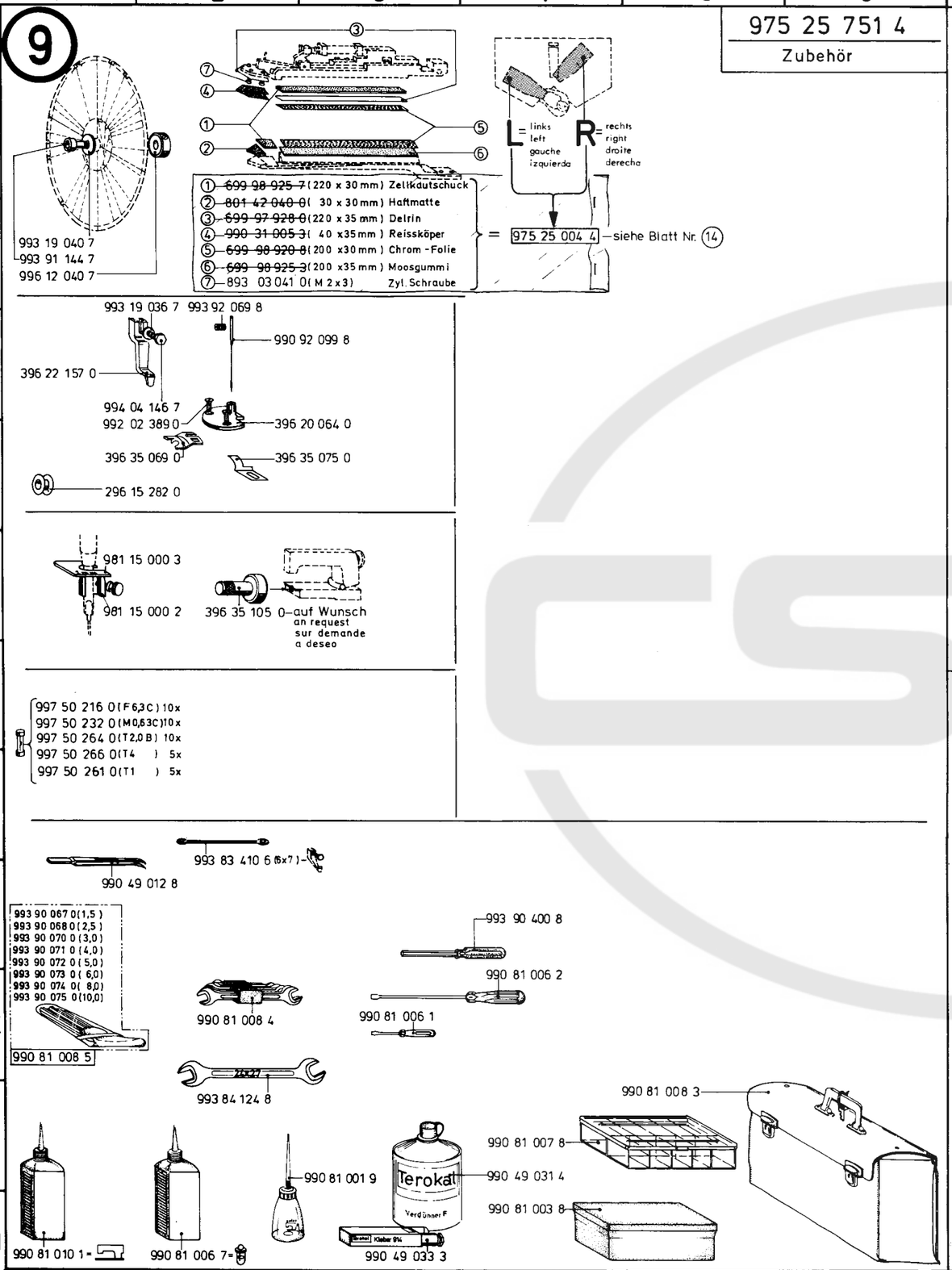

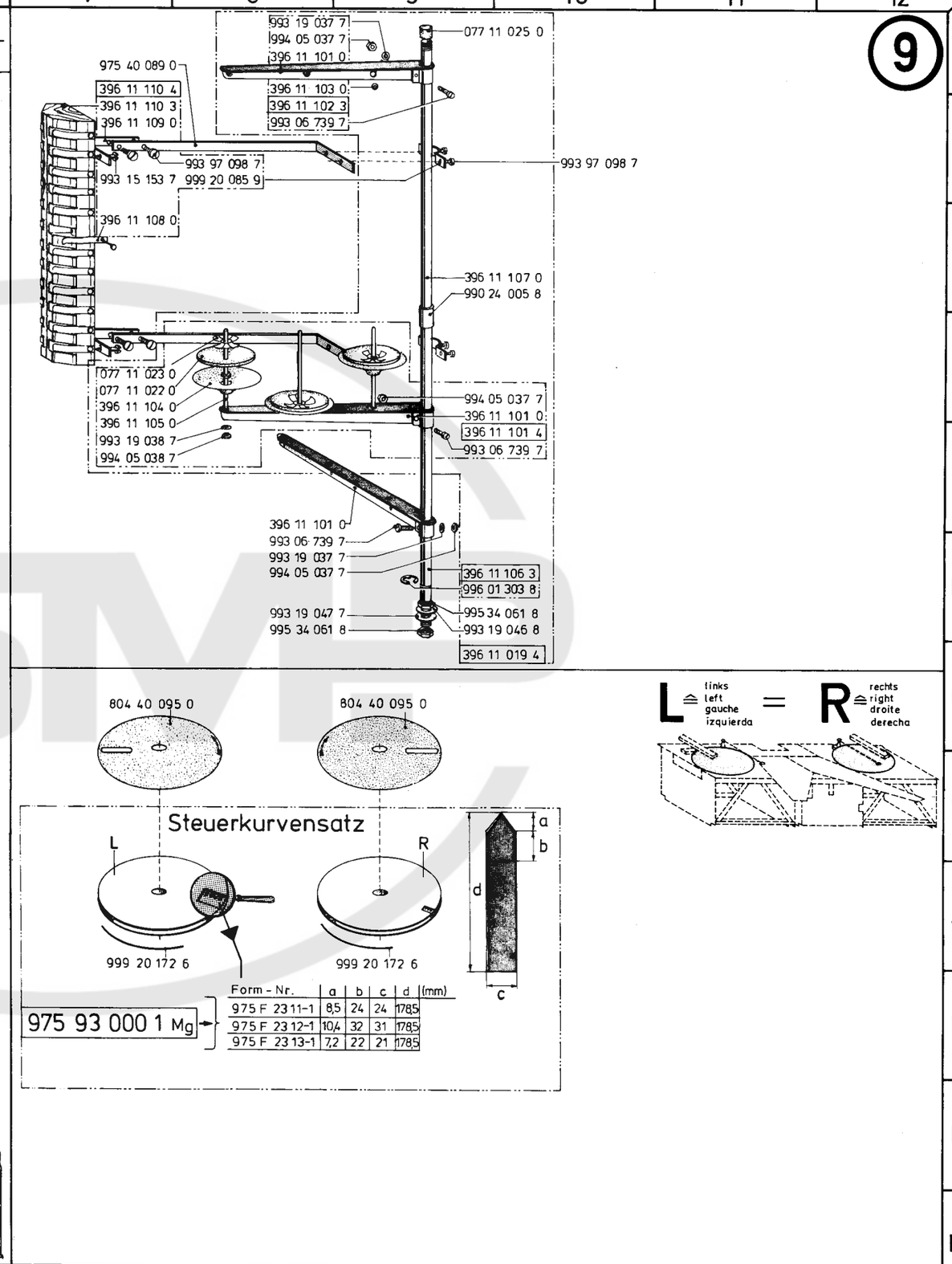

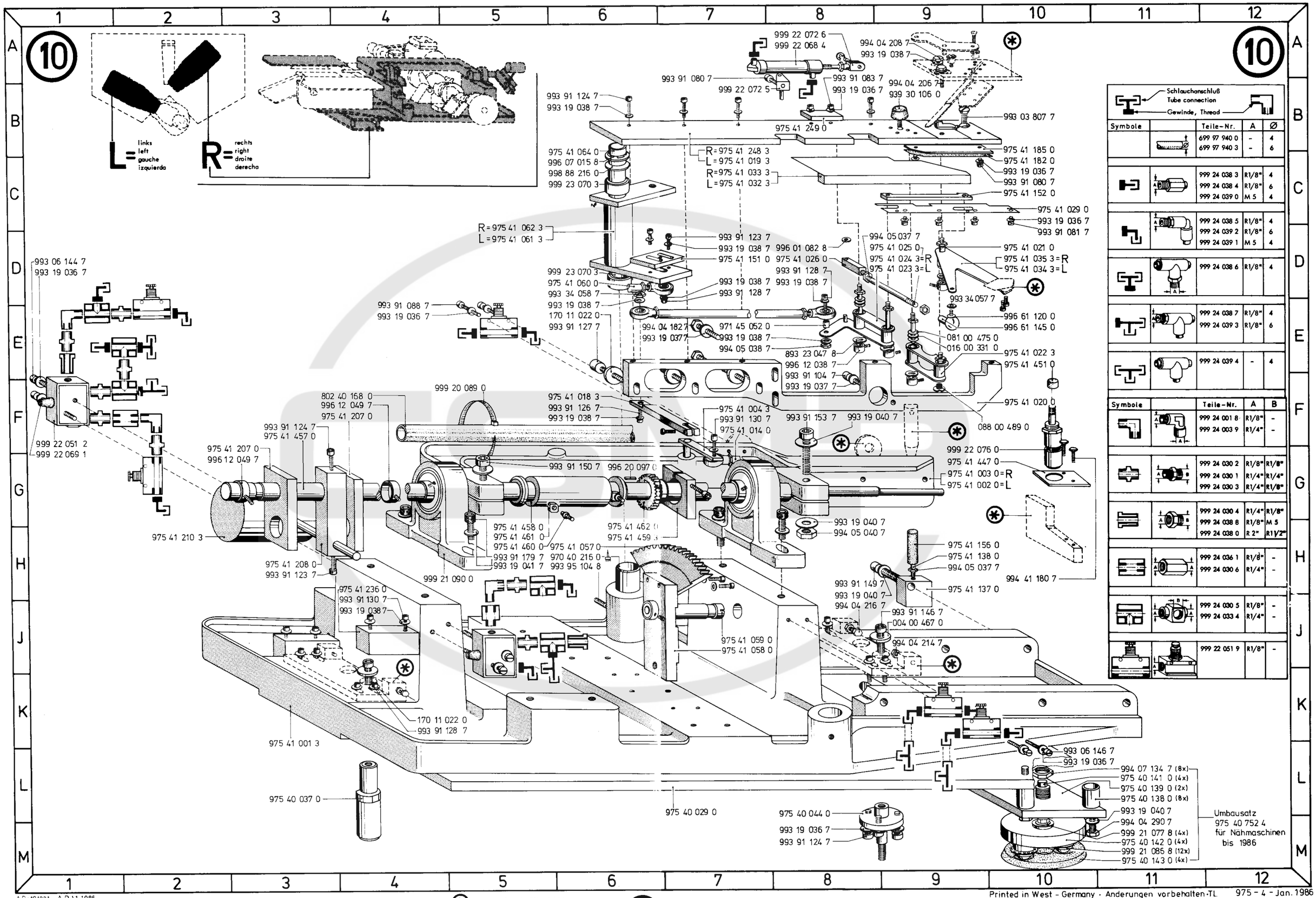

Symbole	Teile-Nr.	A	Ø
	699 97 940 0	-	4
	699 97 940 3	-	6
	999 24 038 3	R1/8"	4
	999 24 038 4	R1/8"	6
	999 24 039 0	M 5	4
	999 24 038 5	R1/8"	4
	999 24 039 2	R1/8"	6
	999 24 039 1	M 5	4
	999 24 038 6	R1/8"	4
	999 24 038 7	R1/8"	4
	999 24 039 3	R1/8"	6
	999 24 039 4	-	4

Symbole	Teile-Nr.	A	B
	999 24 001 8	R1/8"	-
	999 24 003 9	R1/4"	-
	999 24 030 2	R1/8"	R1/8"
	999 24 030 1	R1/4"	R1/4"
	999 24 030 3	R1/4"	R1/8"
	999 24 030 4	R1/4"	R1/8"
	999 24 038 8	R1/8"	M 5
	999 24 038 0	R 2"	R1 1/2"
	999 24 036 1	R1/8"	-
	999 24 030 6	R1/4"	-
	999 24 030 5	R1/8"	-
	999 24 033 4	R1/4"	-
	999 22 051 9	R1/8"	-

A D-101981 A.D 1.1.1986

Printed in West - Germany · Änderungen vorbehalten · TL 975 - 4 - Jan. 1986

(*) Formteile siehe Bildtafel Nr.
Pattern see diagram No.
Pièces de forme voir tableau illustré N°
Piezas de forma ver lámina de grabados N°

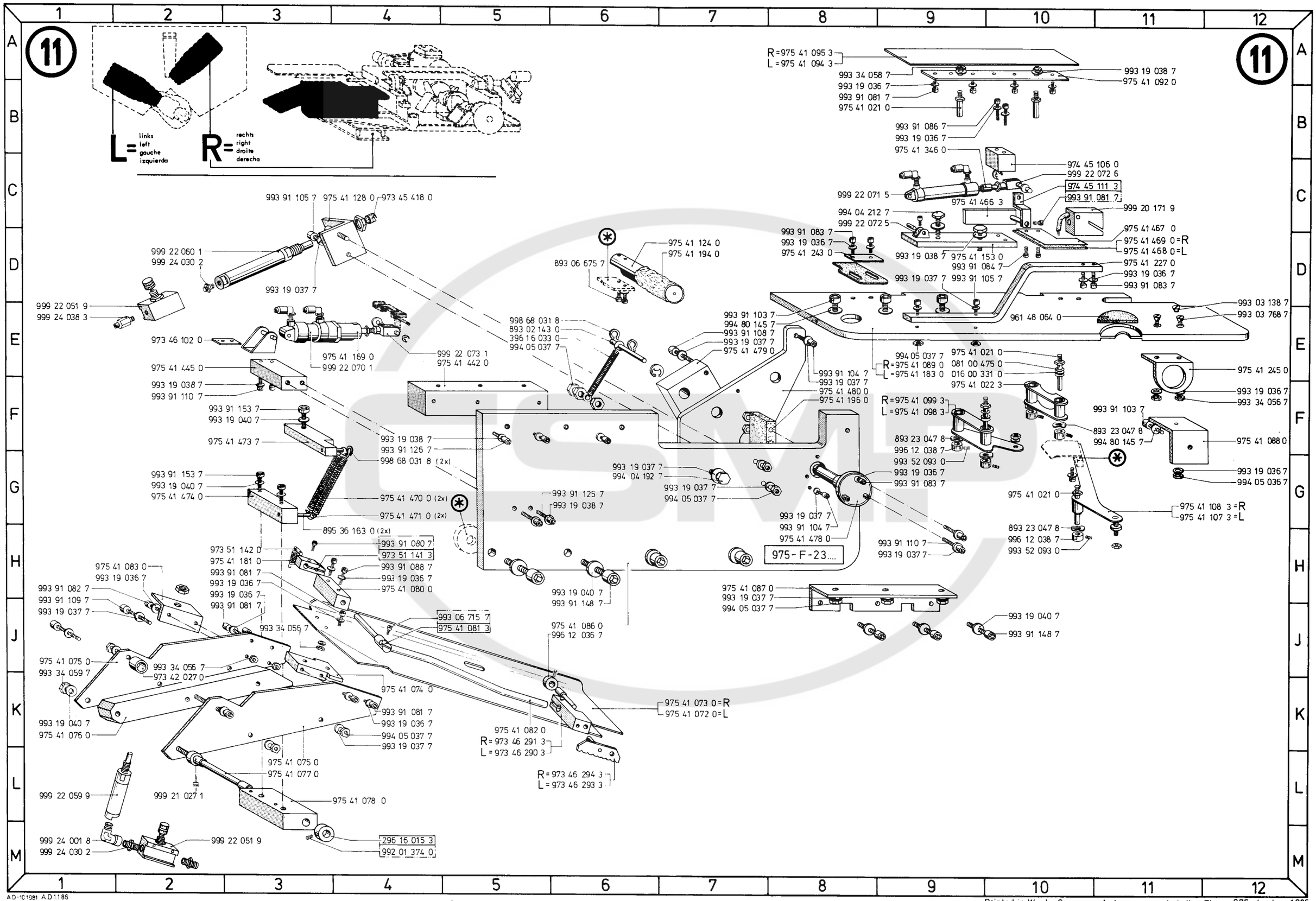

AD-10 1981 A.D 1.1.85

Printed in West - Germany · Änderungen vorbehalten · TL

975 - 4 - Jan. 1986

(*) Formteile siehe Bildtafel Nr.
Pattern see diagram No.
Pièces de forme voir tableau illustré N°
Piezas de forma ver lámina de grabados N°

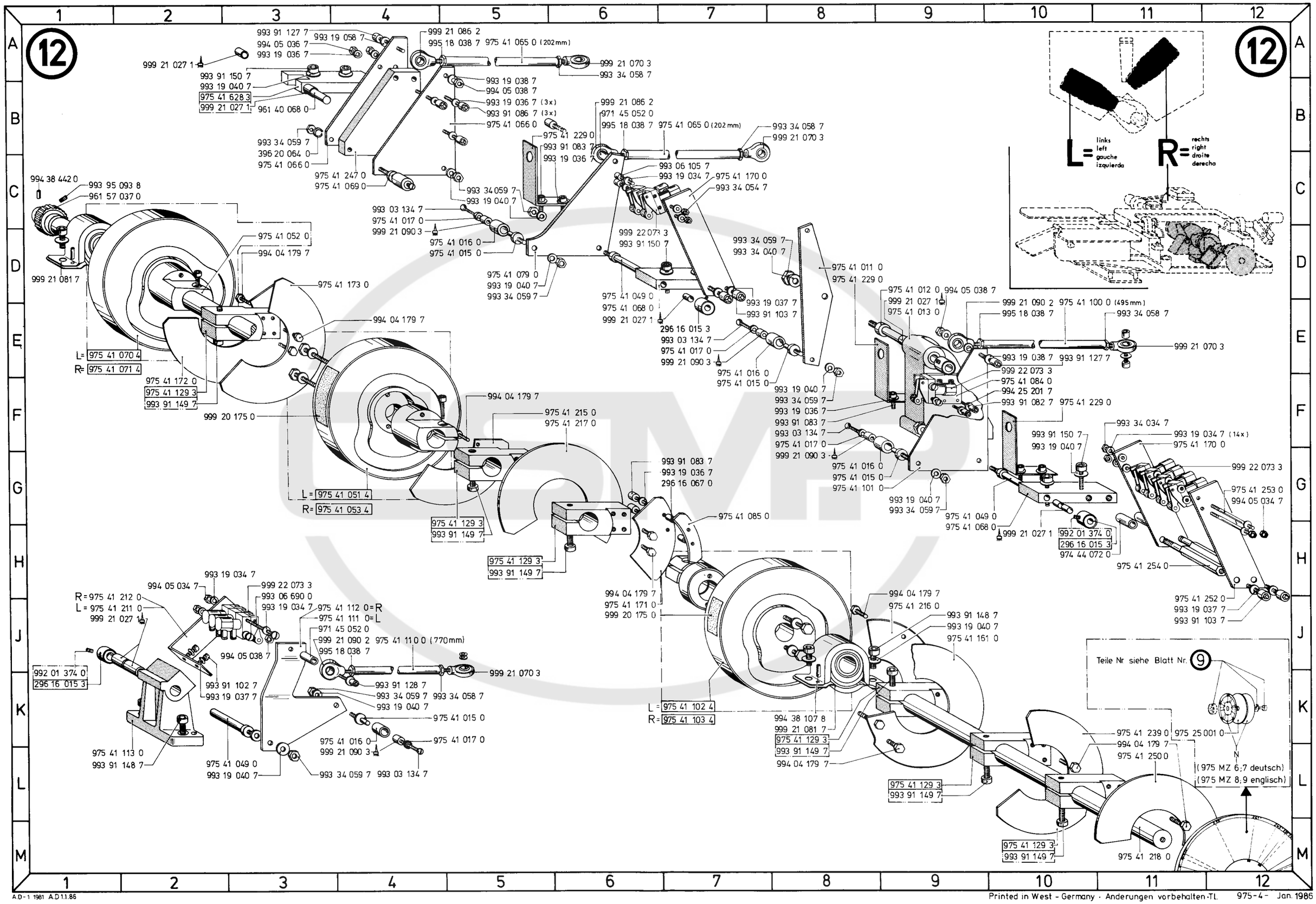
12
993 91 127 7
993 19 058 7
994 05 036 7
993 19 036 7
999 21 027 1
993 91 150 7
993 19 040 7
975 41 628 3
999 21 027 1
961 40 068 0
999 21 086 2
995 18 038 7
975 41 065 0 (202mm)
999 21 070 3
993 34 058 7
993 19 038 7
994 05 038 7
993 19 036 7 (3x)
993 91 086 7 (3x)
975 41 066 0
993 34 059 7
396 20 064 0
975 41 066 0
975 41 247 0
975 41 069 0
975 41 229 0
993 91 083 7
993 19 036 7
999 21 086 2
971 45 052 0
995 18 038 7
975 41 065 0 (202mm)
993 34 058 7
999 21 070 3
993 06 105 7
993 19 034 7
975 41 170 0
993 34 054 7
994 38 442 0
993 95 093 8
961 57 037 0
993 34 059 7
993 19 040 7
993 03 134 7
975 41 017 0
999 21 090 3
975 41 016 0
975 41 015 0
999 22 073 3
993 91 150 7
975 41 052 0
994 04 179 7
999 21 081 7
975 41 079 0
993 19 040 7
993 34 059 7
975 41 173 0
975 41 049 0
975 41 068 0
999 21 027 1
993 34 059 7
993 34 040 7
975 41 011 0
975 41 229 0
993 19 037 7
993 91 103 7
296 16 015 3
993 03 134 7
975 41 017 0
999 21 090 3
975 41 016 0
975 41 015 0
993 19 040 7
993 34 059 7
993 19 036 7
993 91 083 7
993 03 134 7
975 41 017 0
999 21 090 3
975 41 016 0
975 41 015 0
975 41 101 0
993 19 040 7
993 34 059 7
975 41 049 0
975 41 068 0
999 21 027 1
992 01 374 0
296 16 015 3
974 44 072 0
L= 975 41 070 4
R= 975 41 071 4
975 41 172 0
975 41 129 3
993 91 149 7
999 20 175 0
994 04 179 7
975 41 215 0
975 41 217 0
L= 975 41 051 4
R= 975 41 053 4
975 41 129 3
993 91 149 7
975 41 129 3
993 91 149 7
993 91 083 7
993 19 036 7
296 16 067 0
975 41 085 0
994 04 179 7
975 41 171 0
999 20 175 0
L= 975 41 102 4
R= 975 41 103 4
994 38 107 8
999 21 081 7
975 41 129 3
993 91 149 7
994 04 179 7
975 41 129 3
993 91 149 7
975 41 012 0
994 05 038 7
999 21 027 1
975 41 013 0
999 21 090 2
995 18 038 7
975 41 100 0 (495mm)
993 34 058 7
999 21 070 3
993 19 038 7
993 91 127 7
999 22 073 3
975 41 084 0
994 25 201 7
993 91 082 7
975 41 229 0
993 34 034 7
993 91 150 7
993 19 040 7
993 19 034 7 (14x)
975 41 170 0
999 22 073 3
975 41 253 0
994 05 034 7
975 41 254 0
975 41 252 0
993 19 037 7
993 91 103 7
L = links
left
gauche
izquierda
R = rechts
right
droite
derecha
994 05 034 7
993 19 034 7
999 22 073 3
993 06 690 0
993 19 034 7
R= 975 41 212 0
L= 975 41 211 0
999 21 027 1
975 41 112 0=R
975 41 111 0=L
971 45 052 0
999 21 090 2
995 18 038 7
975 41 110 0 (770mm)
994 05 038 7
992 01 374 0
296 16 015 3
993 91 102 7
993 19 037 7
993 91 128 7
993 34 059 7
993 34 058 7
993 19 040 7
999 21 070 3
975 41 015 0
975 41 016 0
999 21 090 3
975 41 017 0
975 41 113 0
993 91 148 7
975 41 049 0
993 19 040 7
993 34 059 7
993 03 134 7
994 04 179 7
975 41 216 0
993 91 148 7
993 19 040 7
975 41 161 0
Teile Nr siehe Blatt Nr. 9
975 41 239 0
975 25 001 0
994 04 179 7
975 41 250 0
(975 MZ 6;7 deutsch)
(975 MZ 8;9 englisch)
975 41 129 3
993 91 149 7
975 41 218 0

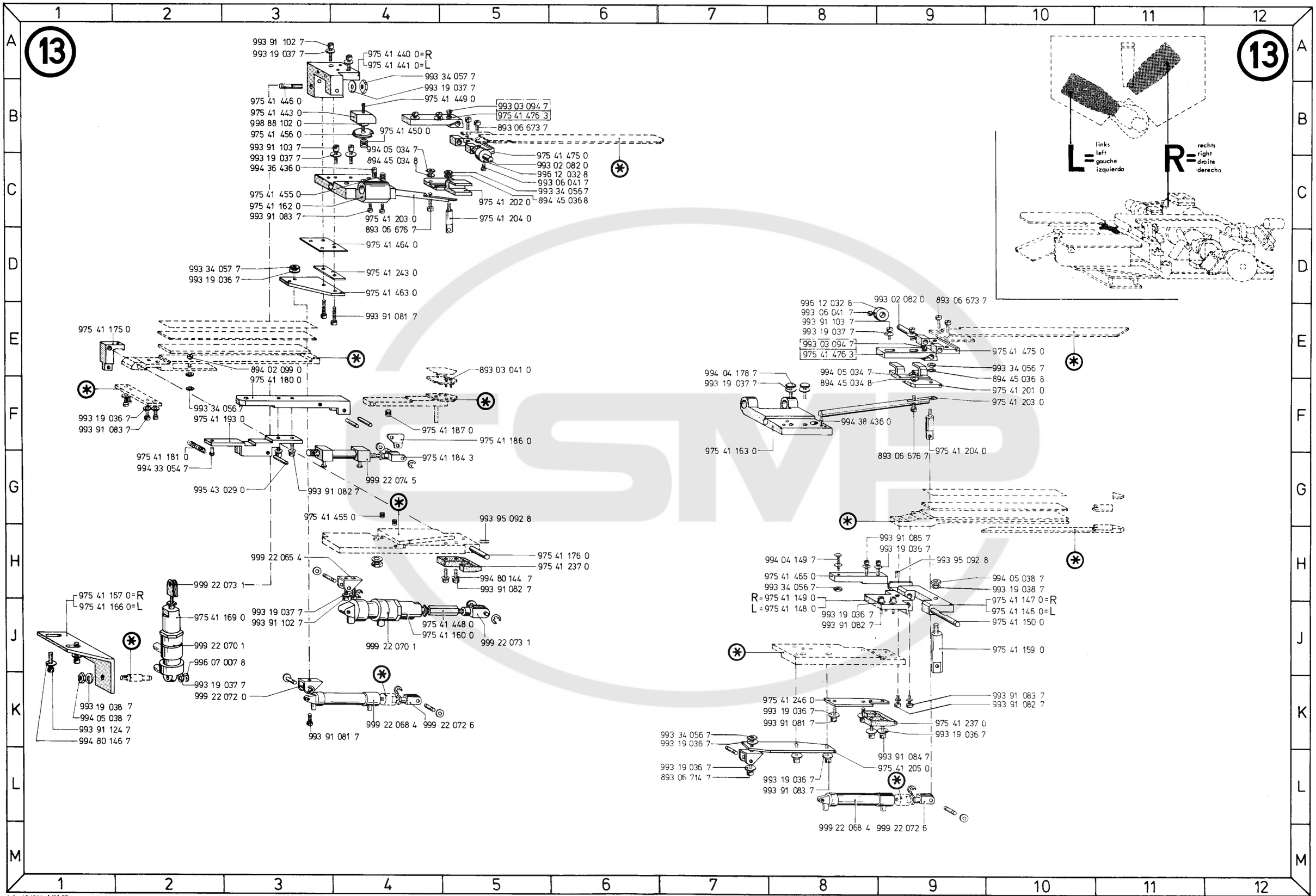

A D - 10 1981 AD1.86

(*) — Formteile siehe Bildtafel Nr.
Pattern see diagram No.
Pièces de forme voir tableau illustré N°
Piezas de forma ver lámina de grabados N°

14

Printed in West - Germany · Änderungen vorbehalten · TL

975-4 - Jan 1986

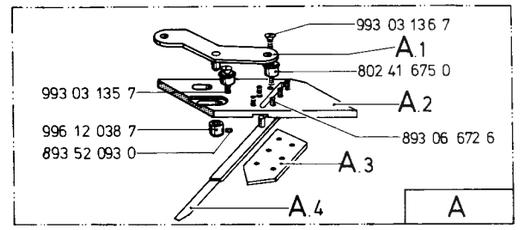

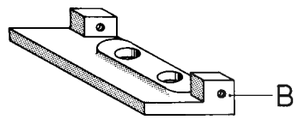

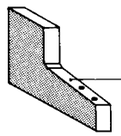

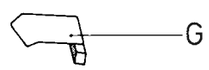

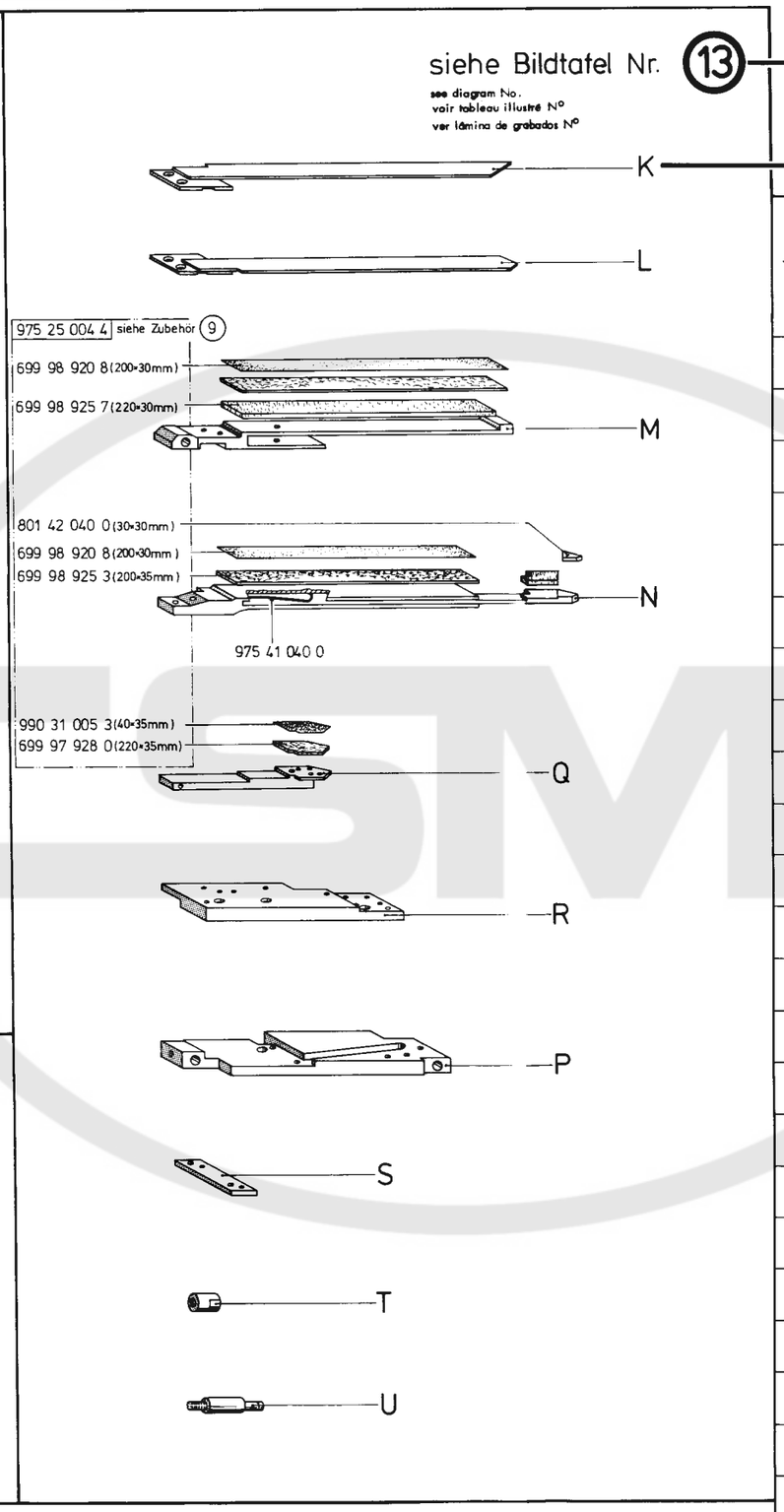

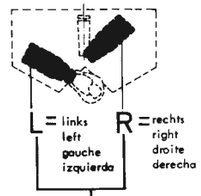

Teil	Bild-tafel Nr.	Form; Shape, Forme, Forma									
		975 F 2311-1		975 F 2312-1		975 F 2313-1		975 F		975 F	
		Teile Nr. Part No.		Teile Nr. Part No.		Teile Nr. Part No.		Teile Nr. Part No.		Teile Nr. Part No.	
A	10	975 41 298 4	R	975 41 348 4	R	975 41 408 4	R				
		975 41 297 4	L	975 41 347 4	L	975 41 407 4	L				
A.1	10	975 41 255 3	R	975 41 255 3	R	975 41 255 3	R				
		975 41 256 3	L	975 41 256 3	L	975 41 256 3	L				
A.2	10	975 41 300 0	R	975 41 350 0	R	975 41 300 0	R				
		975 41 301 0	L	975 41 351 0	L	975 41 301 0	L				
A.3	10	975 41 302 0	R L	975 41 352 0	R L	975 41 302 0	R L				
A.4	10	975 41 298 3	R	975 41 348 3	R	975 41 408 3	R				
		975 41 297 3	L	975 41 347 3	L	975 41 407 3	L				
B	10	975 41 290 0	R L	975 41 340 0	R L	975 41 400 0	R L				
C	10	975 41 271 0	R L	975 41 321 0	R L	975 41 271 0	R L				
D	10	975 41 276 0	R L	975 41 276 0	R L	975 41 276 0	R L				
E	10	975 41 284 3	R	975 41 334 3	R	975 41 394 3	R				
		975 41 283 3	L	975 41 333 3	L	975 41 393 3	L				
F	10	975 41 287 0	R L	975 41 337 0	R L	975 41 287 0	R L				
G	11	975 41 281 3	R	975 41 331 3	R	975 41 391 3	R				
		975 41 280 3	L	975 41 330 3	L	975 41 390 3	L				
H	11	975 41 288 0	R L	975 41 338 0	R L	975 41 288 0	R L				
J	11	975 41 289 0	R L	975 41 339 0	R L	975 41 399 0	R L				
K	13	975 41 275 3	R	975 41 325 3	R	975 41 385 3	R				
		975 41 273 3	L	975 41 323 3	L	975 41 383 3	L				
L	13	975 41 274 3	R	975 41 324 3	R	975 41 384 3	R				
		975 41 272 3	L	975 41 322 3	L	975 41 382 3	L				
M	13	975 41 262 0	R	975 41 312 0	R	975 41 372 0	R				
		975 41 261 0	L	975 41 311 0	L	975 41 371 0	L				
N	13	975 41 267 4	R	975 41 317 4	R	975 41 377 4	R				
		975 41 266 4	L	975 41 316 4	L	975 41 376 4	L				
Q	13	975 41 264 0	R	975 41 314 0	R	975 41 374 0	R				
		975 41 263 0	L	975 41 313 0	L	975 41 373 0	L				
R	13	975 41 305 0	R	975 41 355 0	R	975 41 305 0	R				
		975 41 306 0	L	975 41 356 0	L	975 41 306 0	L				
P	13	975 41 304 0	R	975 41 354 0	R	975 41 402 0	R				
		975 41 303 0	L	975 41 353 0	L	975 41 401 0	L				
S	13	975 41 265 0	R L	975 41 265 0	R L	975 41 375 0	R L				
T	13	975 41 296 0	R L	975 41 346 0	R L	975 41 296 0	R L				
U	13	975 41 295 0	R L		R L	975 41 295 0	R L				

Pick-up 3-1

550 51 752 4

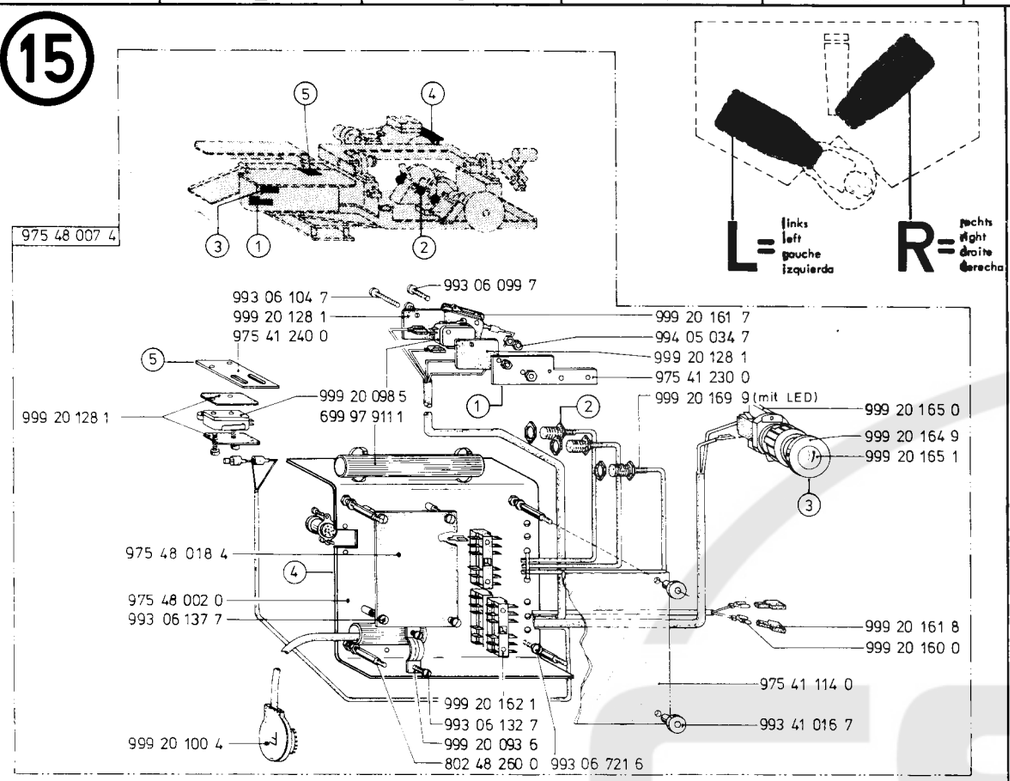

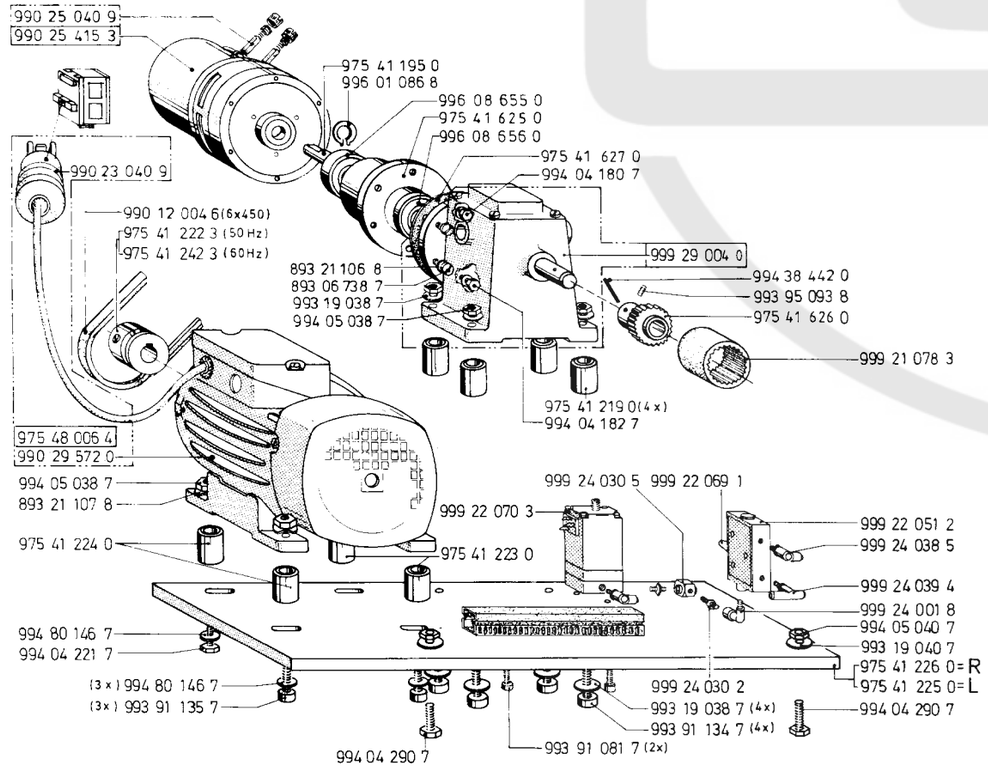

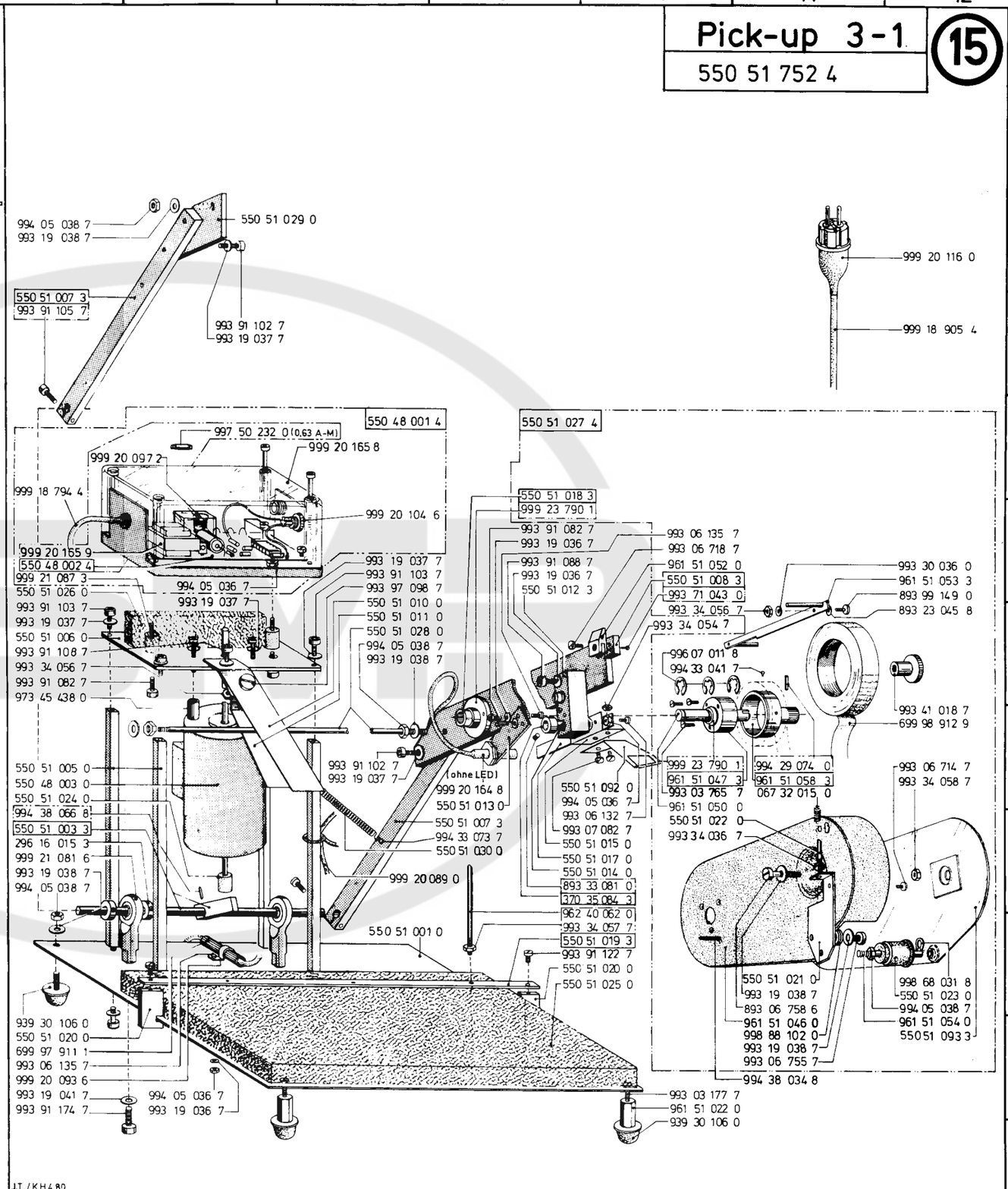

J.T./KH 4.80

Ersatzteileliste. Spare parts. Pièces de rechange. Piezas de repuesto.

K1. 975-1 04.02.86

Teile-Nr.	Benennung	
004 00 467 0	SCHEIBE	4E5;4G3;4G5;4G8;4G10;10J9
016 00 331 0	SCHEIBE	11F9
053 00 035 0	SCHEIBE	1H9;7C6
067 32 015 0	DRUCKFEDER	1B8;15H11
068 32 014 3	STELLRING	2D5
069 12 002 0	STOPFEN	1F5
077 11 022 0	AUFLAGE SCHAUMSTOFF	9D7
077 11 023 0	ZENTRIERSTUECK	9D7
077 11 025 0	ABSCHL.STUECK	9A10
081 00 475 0	SCHEIBE	10E9;11E9
088 00 489 0	DRUCKFEDER	10F10
089 00 250 0	DRUCKSTUECK	2H6
091 00 213 0	ZAHNFORMRIEMEN	1C10;2K10
096 14 195 3	STELLRING	2J7
096 15 277 0	FEDER	2L2
096 15 282 0	FADENSPANN.FEDER	2K2
096 15 284 0	GREIFERBLECH	2L3
097 00 335 0	LI.ZYL.SCHRAUBE	1C4
100 03 059 0	WINKEL	4H8;6J7
170 11 022 0	DISTANZSCHEIBE	10E6;10K4
196 00 019 0	VERSCHL.SCHRB.	1D3
196 00 029 0	STELLBUCHSE	1K1
196 00 042 3	NADELSTG.KLOBEN	1E3
196 00 043 3	NADELSTG.GELENK	1E3
196 00 044 0	BUCHSE	1E3
196 00 047 0	FEDER	1D2
196 00 049 0	NADELLAGER	1E3
196 00 112 0	VERSCHLUSZSTOPFEN	1D2;1F5
196 00 169 0	SCHEIBE	2F3
196 00 170 0	ANSCHLAG	2H5
196 00 186 0	BUCHSE	2H6
196 00 187 0	DICHT.ROEHRCHEN	2F3
196 00 188 0	DICHTSCHEIBE	2F3
196 00 193 0	BUCHSE	2J7
196 00 198 3	STIRNRAD	2K7
196 00 199 3	STIRNRAD	2H4
296 00 007 0	LAGERGEHAEUSE	1E5
296 00 008 0	ANLAGERING	1D6;1E10
296 00 009 0	SCHUTZGEHAEUSE	1D6
296 00 012 0	SCHUTZGEHAEUSE	1E10
296 00 014 0	KONUSHUELSE	1D10
296 00 018 0	FAD.REGULIERBUEGEL	1J5
296 00 033 0	OELDOCHT	1D3
296 00 034 0	LENKERBOLZEN	1D3
296 00 035 3	STELLRING	1D4
296 00 040 0	NADELSTG.FUEHRUNG	1E4
296 00 041 0	GLEITSTEIN	1F3
296 00 045 3	ARMW.KURBEL	1E5
296 00 048 0	ANLAUFSCHEIBE	1E4
296 00 050 0	DOCHT	1D2
296 00 051 0	SCHEIBE	1D3
296 00 101 0	OELDOCHT	1D5
296 00 113 0	KORKRING	1D10
296 00 114 0	DROSSELRING	1G8
296 00 118 0	HOHLSCHRAUBE	2E9
296 00 120 0	SCHEIBE KUPFER	2E9
296 00 121 0	OELSCHLAUCH	2D9
296 00 140 2	OELDOCHT	1F6
296 00 194 0	BUCHSE	2J8
296 00 208 3	SPANNROLLENLAGER	1J9
296 00 209 0	SPANNROLLENACHSE	1J9
296 00 210 0	SPANNROLLE	1J9
296 00 210 4	SPANNROLLE	1J9
296 10 003 0	ARMWELLE	1E8
296 10 011 3	BEF.SCHRAUBE	1D9
296 10 012 0	ARMWELLENSTUETZE	1E9
296 13 011 0	STOFFDR.FUEHRUNG	1F1
296 13 016 0	TRAGSCHRAUBE	1C3
296 15 002 3	GREIFERWELLE	2F4
296 15 004 0	GREIFERW.BUCHSE	2G4
296 15 282 0	SPULE	2G1;9E1
296 16 012 0	STOPFEN	1G2;1H3;2H5
296 16 015 3	STELLRING	11M4;12E7;12H10;12K1;15J6
296 16 038 4	BUCHSE	2H6
296 16 067 0	BUCHSE	1E7;12G7
296 31 080 0	KLOBEN	1E1
296 31 085 0	BOLZEN	1E2
296 31 086 3	ZUGSTANGE	1C7
296 31 095 0	OELDOCHT	1D9
296 31 098 0	STOPFEN	1G5
296 33 003 3	HUBEXZENTER	1E6
296 33 003 4	HUBEXZENTER	1E6
296 35 006 0	BLATTFEDER	4H7
296 35 029 0	BUCHSE	1C1
370 10 031 0	HALTER	1H10
370 35 084 3	STELLRING	15J10
381 10 041 0	OELSTANDSAUGE	2H8
381 10 042 0	DICHTUNGSRING	2H8
381 11 004 3	RAENDELMUTTER	1L2
396 10 009 0	HALTER	1H10
396 10 018 3	ARMDECKEL	1B8
396 10 018 4	ARMDECKEL	1B8
396 10 019 3	OELVERTEILER	1F8
396 10 023 3	VERSCHLUSZSCHEIBE	1D10
396 10 028 0	ARM	1G8
396 10 040 0	FUEHRUNG	1F6
396 10 047 0	DECKBLECH	1F6
396 10 051 0	FADENHEBELSCHUTZ	1G5
396 10 053 0	HALTEBLECH	1J4
396 10 055 0	LAGERGEHAEUSE	1E10
396 10 055 4	LAGERGEHAEUSE	1E10
396 10 056 4	ARMWELLE	1E8
396 10 061 0	ROHR	1G9
396 10 078 0	DRUCKFEDER	1K5;2D7
396 10 091 3	VENTILGEHAEUSE	1D6
396 10 091 4	VENTILGEHAEUSE	1D6
396 10 094 0	REGULIERSCHRAUBE	1D5
396 10 405 0	UNTERARM	2F10
396 10 410 0	DICHTUNG	2F9
396 10 420 0	OELFANGBLECH	2G7
396 10 421 0	DECKEL	2E9
396 10 422 0	KOPFDECKEL	1H2
396 10 422 4	KOPFDECKEL	1H2
396 10 423 0	WINKEL	1J3
396 10 520 4	SPANNROLLE	7B5;7C4
396 11 002 0	FADENFUEHR.STIFT	1F6
396 11 019 4	GARNSTAENDER	9G9
396 11 023 0	DISTANZRING	1G3
396 11 026 0	SPANNUNGSBUCHSE	1A6;1J6
396 11 031 0	BUCHSE	1B6
396 11 032 0	FADENOESE	1G3
396 11 035 0	KLEMMSTUECK	1G4
396 11 036 0	FADENFUEHRUNG	1H5
396 11 040 4	ROLLENSPANNUNG	1K2;1J6
396 11 041 3	SPANNUNGSBOLZEN	1L1
396 11 042 0	BUCHSE	1M1
396 11 043 3	ZAHNSCHEIBE	1L1
396 11 044 0	SCHEIBE	1L1
396 11 045 3	AUSLOESESCHEIBE	1L2
396 11 046 0	DRUCKFEDER	1L2
396 11 047 0	DRUCKFEDER	1A6;1J6
396 11 053 0	LAGERMUTTER	1H4
396 11 061 3	AUSLOESEHEBEL	1J5
396 11 063 0	ZUGLASCHE	1H4
396 11 064 0	FUEHRUNGSROHR	1J3
396 11 065 0	AUSLOESESTIFT	1J3
396 11 070 0	HALTEBLECH	1G4
396 11 079 0	BUCHSE	1J3
396 11 101 0	TRAEGER	9A8;9D9;9E8
396 11 101 4	GARNSTAENDER	9E9
396 11 102 3	FADENLEITARM	9B8
396 11 103 0	FADENOESE	9B8
396 11 104 0	GARNROLLENTELLER	9D7
396 11 105 0	GARNR.STIFT	9E7
396 11 106 3	GARNST.ROHR	9F9
396 11 107 0	GARNST.ROHR	9C9
396 11 108 0	FEDER	9C7
396 11 109 0	WINKEL	9B7
396 11 110 3	SPULENMAGAZIN	9B7
396 11 110 4	SPULENMAGAZIN	9B7
396 12 008 3	FADENHEBEL	1E4
396 12 017 3	FADENH.KURBEL	1E3
396 12 019 4	ARMW.KURBEL	1E4
396 12 030 4	VENTILKOERPER	1C2
396 12 035 0	SCHRAUBE	1D2
396 12 036 0	BLASROHR	1F3
396 12 037 0	BUCHSE	1E2
396 12 039 0	BUCHSE	1D2
396 12 046 0	NADELSTG.BUCHSE	1F3
396 12 048 3	BUCHSE	1F3
396 12 060 3	NADELSTANGE	1F3
396 14 005 0	DICHTSCHEIBE	2F9
396 14 029 0	STOPFEN	2F9
396 14 036 3	OELFALLROHR	2D9
396 14 036 4	OELFALLROHR	2E9
396 14 038 3	STEIGROHRSCHRAUBE	2D9
396 14 038 4	STEIGROHRSCHRAUBE	2D9
396 14 060 0	WELLE	2F5;2H8
396 14 061 0	WINKEL	2H10
396 14 062 0	LEISTE	2L10;2L12
396 14 063 0	HEBEL	2F5;2L12
396 14 064 0	DISTANZSTUECK	2F3
396 14 065 0	TRAEGERPLATTE	2B5;2G10
396 14 066 0	TRAEGER	2C6
396 14 067 0	WINKELHEBEL	2D5
396 15 004 0	REGULIERSCHRAUBE	2H7
396 15 005 3	FANGBLECH	2G7
396 15 007 3	DICHTKAPPE	2G4
396 15 008 0	SCHLEUDERSCHEIBE	2F2
396 15 009 3	SCHWINGE	2K5
396 15 010 3	HUBGELENK	2K4
396 15 015 0	DISTANZSTUECK	2H2
396 15 016 0	ANTRIEBSWELLE	2H8
396 15 017 0	KLEMMSTUECK	2G5
396 15 018 0	MITTELTEILHALTER	2G5
396 15 018 3	MITTELTEILHALTER	2G5
396 15 019 0	LUEFTER	2J5
396 15 021 0	EXZENTERBUCHSE	2K5
396 15 038 0	GEW.HUELSE	2H7
396 15 079 0	FADENFUEHRUNG	2J2
396 15 080 0	ZYL.SCHR.	2J2
396 15 082 4	SPULENGEH.OBERTEIL	2J1;2J2
396 15 081 4	GREIFER KPL.	2M1
396 15 084 0	SPANNUNGSBLECH	2L1
396 15 085 0	BREMSBLECH	2L2
396 15 086 0	SENKKOPFSCHR.	2J2
396 15 087 0	GEW.STIFT	2K2
396 15 088 0	STIFT	2L2
396 15 211 3	ZAHNRIEMENRAD	2K10
396 15 212 3	ZAHNRIEMENRAD	1E9
396 15 281 4	GREIFER	2M3
396 16 008 3	HUBKURBEL	2H5
396 17 008 0	DRUCKFEDER	1C6
396 17 011 3	AUSLOESEHEBEL	1B8
396 17 015 4	SPULERVORSPANNUNG	1B6;1J6
396 17 016 3	FADENFUEHRUNG	1B6;1H6
396 17 018 0	SPANNUNGSBUCHSE	1A6;1H6
396 17 022 0	BUNDBUCHSE	1A8
396 17 024 3	SPULERRAD	1C8
396 17 025 3	SPULERBOCK	1B8
396 17 026 0	SPULERARM	1C8
396 17 027 0	EINRUECKKLOBEN	1C6
396 17 028 3	AUSLOESENOCKEN	1C6
396 17 033 3	SPULERWELLE	1B8
396 20 045 0	STICHPLATTE	2B6
396 20 064 0	STICHPLATTE	2B6;9E3
396 20 072 0	STICHPLATTE	2B7
396 22 157 0	FUSS	1F1;9D1
396 31 001 4	ZUGSTANGE	1D7
396 31 003 0	EINSTELLSCHEIBE	1G5
396 31 005 0	STOPFEN	1B5
396 31 009 0	OELSCHLAUCH	1F3
396 31 016 0	BUCHSE	1E1
396 31 017 0	REGULIERSCHR.	1C2
396 31 026 0	DRUCKFEDER	1D2
396 31 045 4	LAGERBOCK	1C8
396 31 049 0	STOFFDR.STANGE	1F1
396 31 080 3	WINKELHEBEL	1E1
396 31 082 3	WINKELHEBEL	1C3
396 31 084 0	BOLZEN	1B3
396 31 085 0	DRUCKFEDER	1B3
396 31 086 4	KLOBEN	1E1
396 31 087 0	BUCHSE	1B3
396 31 088 0	HEBEL	8F9
396 31 089 0	BOLZEN	8E9
396 31 090 0	FUEHRUNGSBLECH	8F8
396 31 091 0	ZEIGER	8E8
396 31 092 0	HEBEL	8F9
396 33 105 3	LAGERGEHAEUSE	1E7
396 35 060 3	LAGERPLATTE	2G3
396 35 066 0	HUELSE	2K6
396 35 067 3	ZUGSTANGE	2K5
396 35 068 3	STEUERKURVE	2H5
396 35 069 0	FADENZIEHMESSER	2F2;9E1
396 35 074 0	DREHFEDER	2K6
396 35 075 0	GEGENMESSER	2F5;9E2
396 35 088 0	FUEHRUNGSBOLZEN	2H2
396 35 096 0	BOLZEN	2G3
396 35 105 0	EINSTELL-LEHRE	1K4
396 35 110 0	LAGERRING	2F3
396 35 111 0	ANTRIEBSSEGMENT	2F2;2K6
396 35 113 0	GELENK	2F2
396 35 115 0	TRAGPLATTE	2G5
396 35 116 0	FUEHRUNGSBLECH	2F4
430 27 736 0	SCHEIBE	1C8
550 08 001 4	STEUERKASTEN	15E8
550 08 002 4	STEUERPLATTE	15F8
550 08 003 0	HUBMAGNET	15H6
550 11 001 0	GRUNDPLATTE	15K8
550 11 003 3	WELLE	15J6
550 11 005 0	STUETZE	15H6
550 48 002 4	STEUERPLATTE	15F6
550 51 006 0	PLATTE	15G6
550 51 007 3	KLOBEN	15D7;15J9
550 51 008 3	HALTER	15F10
550 51 010 0	BREMSFEDER	15F8
550 51 011 0	BREMSFEDER	15G8
550 51 012 3	FUEHRUNGSBOCK	15F9
550 51 013 0	HALTER	15H9
550 51 014 0	BOLZEN	15H10
550 51 015 0	WINKEL	15J10
550 51 017 0	SCHALTHEBEL	15J10
550 51 018 3	LAGER	15E9
550 51 019 3	LEISTE	15K10
550 51 020 0	KLOBEN	15K10;15L6
550 51 021 0	WINKEL	15K11
550 51 022 0	GEW.STIFT	15J10
550 51 023 0	ROLLE	15K12
550 51 024 0	DRUCKSTUECK	15H6
550 51 025 0	DAEMMSTOFF	15K10
550 51 026 0	DAEMMSTOFF	15F6
550 51 027 4	ROLLENHALTER	15E9
550 51 028 0	ACHSE	15G8
550 51 029 0	HALTEBLECH	15C7
550 51 030 0	ZUGFEDER	15J9
550 51 092 0	SCHALTRAHMEN	15J10
550 51 093 3	DECKEL	15H12
550 51 752 4	PICK-UP 3-1	15A10
568 10 008 0	HANDRAD	1E11
568 10 008 4	HANDRAD	1E11
568 10 009 0	RIEMENSCHEIBE	1C12
699 97 910 0	SCHLAUCH 2,5LWX1	1C9;1F2;1F7;1G7;1K6;2C9
699 97 910 4	SCHLAUCH 5LWX1	1J6;1K6;1F7;2C7
699 97 911 1	SCHLAUCH 10LWX2	1G10;5L6;15D3;15L6
699 97 912 0	SCHLAUCH 22LWX3,5	4C10
699 97 928 0	PL 0,5/DELRIN	9C2;14F4
699 97 940 0	SCHLAUCH 2,7X0,65	8C12;10B12
699 97 940 3	SCHLAUCH 4LWX1	8C12;10B12
699 98 912 9	TESA-KREPP	15H12
699 98 920 8	PLATTE	9C2;14C4;14E4
699 98 925 3	PL1/MOOSGUMMI	9C2
699 98 925 7	PL3/MOOSGUMMI	9B2;14D4;14E7
699 99 158 1	OELDOCHT RD2	5F2
699 99 158 3	OELDOCHT RD.3	1G8
699 99 158 5	OELDOCHT RD.4	1F9
801 11 017 0	SPANNSCHRAUBE	1M1
801 11 018 0	SCHEIBE	1M1,8C2
801 11 020 3	SPANNUNGSKNOPF	1L2
801 11 021 0	FADENANZUGSFEDER	1L1
801 40 012 0	STUETZWELLE	2H9
801 40 026 0	WINKEL	5D7
801 42 036 0	STUETZE	4A9;4B8;6F1
801 42 037 3	SPANNKLOBEN	4B9;6F1;6F4;6J1
801 42 040 0	HAFTMATTE	9B2;14E4
801 48 011 0	STEMBOLZEN	6E9
801 48 037 4	SCHUTZHAUBE	5K6
802 10 001 0	LAGERBOCK	1L6
802 10 003 0	FILZSCHEIBE	1K8
802 40 005 0	GELENKBOLZEN	8E7
802 40 006 0	WINKEL	5J8;8C1
802 40 010 0	DISTANZBUCHSE	8B3;8D7;8E7
802 40 018 0	RIEMENABWEISER	8C2
802 40 022 0	LAGERBOCK	8D2
802 40 023 0	LAGERBOCK	8E6
802 40 027 3	GELENKSTUECK	8C3
802 40 035 0	SCHALTERTRAEGER	8D5

Änderungen vorbehalten

Ersatzteileliste. Spare parts. Pièces de rechange. Piezas de repuesto.

Teile-Nr.	Benennung	
802 40 036 0	BUCHSE	8C6
802 40 037 0	STEUERSTANGE	8C6
802 40 038 0	MITNEHMER	8B4
802 40 048 0	SCHEIBE	8C3;8D7;8E7
802 40 091 0	GEW.BOLZEN	8D3
802 40 092 0	BUCHSE	8C5
802 40 095 0	ZUGBLECH	8A2
802 40 096 0	LASCHE	8A4
802 40 097 0	PLATTE	8B4
802 40 099 4	MAGNETHALTER	8A2
802 40 139 3	HALTER	6E3
802 40 168 0	ROHR	10F4;10F6
802 40 175 0	WINKEL	8E1
802 40 176 0	BREMSKLOTZ	8E3
802 40 176 4	BREMSKLOTZ	8E3
802 40 178 0	BREMSGUMMI	8E3
802 40 181 0	SCHUTZBLECH	1K9
802 41 675 0	EXZENTER	14C1
802 48 260 0	DISTANZBOLZEN	15F3
802 48 273 0	HAUBE	6E9
802 48 281 4	VERBINDUNGSLEITUNG	1F5
802 51 108 0	WINKEL	6F3
804 40 038 0	ACHSE	5B2
804 40 039 0	BUCHSE	4F1;4F11
804 40 040 0	ACHSE	4F1;4F11;5E2
804 40 044 0	SCHRAUBE	5K3
804 40 045 0	SCHRAUBE	5L4
804 40 047 0	STUETZE	4G2;4G10
804 40 049 0	GELENKACHSE	5H4
804 40 050 0	STUETZSCHRAUBE	5F2
804 40 051 0	DISTANZROHR	5F4
804 40 052 0	DISTANZROHR	5C2;5J2
804 40 053 0	DISTANZROHR	5F3
804 40 054 0	DISTANZROHR	5C2;5D1;5J2
804 40 055 0	FLANSCH	5D1;5E3;5G3;5H2; 5J2
804 40 058 0	AUFNAHMESCHEIBE	5L4
804 40 060 0	PLATTE	4F3;4G12
804 40 062 0	SCHALTERBLECH	4F2;4F10
804 40 085 3	FLANSCH	7H3;7H12
804 40 095 0	SCHEIBE	9G7;9G9
804 40 096 0	KURBEL	7F10
804 40 119 3	KEILRIEMENSCHEIBE	7G11
804 40 120 0	DISTANZHUELSE	5K3
804 40 121 0	DRUCKFLANSCH	5L3
804 40 122 0	SCHEIBE	5K3
804 40 196 3	KEILRIEMENSCHEIBE	6E12;7G2
804 48 001 0	WINKEL	6D9
804 48 018 3	GRUNDPLATTE	5E9
804 48 019 4	STEUERLEITUNG	6M7
893 03 041 0	SENKSCHR.M2X3	9C2;13E5
893 03 724 7	SENKSCHR.M3X6	1H2
893 03 725 7	SENKSCHR.M3X8	1G2
893 06 672 6	ZYL.SCHR.M3X4	14C3
893 06 673 7	ZYL.SCHR.M3X5	2H5;13B5; 13D9;13E8
893 06 675 7	ZYL.SCHR.M3X8	11D6
893 06 676 7	ZYL.SCHR.M3X10	13D4;13G9
893 06 714 7	ZYL.SCHR.M4X6	2F5
893 06 734 7	ZYL.SCHR.M5X6	2L4
893 06 738 7	ZYL.SCHR.M5X16	15J2
893 06 758 6	ZYL.SCHR.M6X16	15K11
893 06 820 7	ZYL.SCHR.M3X7	2F2
893 21 106 8	FEDERRING B5	15H2
893 21 107 8	FEDERRING B6	15K1
893 23 045 8	FEDERSCHEIBE A4	15G12
893 23 047 8	FEDERSCHEIBE A6	1G6;1L6; 8B1;8C3;10E8;11F9; 11F11;11H10
893 23 048 8	FEDERSCHEIBE	1M1
893 23 049 8	FEDERSCHEIBE A8	13F7
893 23 050 8	FEDERSCHEIBE A10	1K8;7J8
893 33 070 0	GEW.STIFT M3X3	9C2
893 33 081 0	GEW.STIFT M4X4	15J10
893 52 093 0	GEW.STIFT M4X4	1B6
893 52 105 0	GEW.STIFT M5X6	1D2
893 97 098 7	FL.KOPFSCHR.M4X8	3B2;3B3; 3B9;3D5;3E12;3G4
893 99 149 0	FL.KOPFSCHR.M4X5	15F12
894 02 099 0	ZAPFENSCHR.M4X6	13C3;13E3
894 44 094 8	ZAHNSCHEIBE 3,2	1H2
894 45 034 8	FAECHERSCHEIBE 3,2	13C4; 13F8
894 45 036 8	FAECHERSCHEIBE 4,3	2H2; 13C6;13F10
894 45 066 8	FAECHERSCHEIBE 4,3	1E7
895 36 163 0	ZYL.STIFT M6X28	11H4
907 02 008 3	SCHUBKASTEN	4C8
907 02 009 0	FUEHRG.LEISTE	4B6
915 03 006 0	SCHALTERLASCHE	6L9
931 31 903 0	ZUGFEDER	1J5
939 30 106 0	GUMMIFUSS	10B9;15L6;15L10
961 35 067 0	DRUCKSTUECK	7B4
961 35 234 3	HALTER	8J9
961 35 255 0	SCHEIBE	1C3
961 40 068 0	BOLZEN	12B3
961 48 064 0	REFLEKTOR	11E10
961 51 022 0	STUETZBOLZEN	15L10
961 51 046 0	ROLLENHALTER	15L11
961 51 047 3	BUCHSE	15H10
961 51 050 0	WELLE	15H10
961 51 052 0	ANSCHLAG	15F10
961 51 053 3	HEBEL	15F12
961 51 054 0	BOLZEN	15K12
961 51 058 3	AUFROLLER	15H11
961 57 037 0	NABE	12C1
961 63 007 0	BUCHSE	5E1;5E3
962 40 062 0	STIFT	15J10
970 40 204 0	LAGERSCHALE	1J8
970 40 216 0	LAGERBUCHSE	10H6
970 40 252 3	LAGERBOLZEN	1M8
971 14 024 3	LUEFTUNGSROHR	2G7
971 40 094 0	PLATTE	5L6
971 45 052 0	DISTANZROLLE	10E7;12B6; 12J3
973 40 078 4	WARTUNGSEINHEIT	8L10
973 40 149 0	STELLSCHRAUBE	4G3;4J3; 4H7;4G8;4J8; 4H11;4G12;4J12
973 42 027 0	HUELSE	11K2
973 43 060 3	HEBEL	7C5
973 43 064 0	BOLZEN	7C4
973 45 418 0	KAPPE	11C4
973 45 438 0	ROHR	15G6
973 46 102 0	GEW.PLATTE	11E2
973 46 290 3	HALTER RE.	11L5
973 46 291 3	HALTER LI.	11K5
973 46 293 3	HALTEBLECH RE.	11L6
973 46 294 3	HALTEBLECH LI.	11L6
973 48 125 4	KLEINSP.NETZTEIL	5E9;5G10
973 51 141 3	KLOBEN	11H4
973 51 142 0	STIFT	11H3
973 96 102 0	PLATTE	11E2
974 40 071 0	HAUBE	6M11
974 44 072 0	HUELSE	12H10
974 45 106 0	LAGERBOCK	11C10
974 45 111 3	KLEMMSTUECK	11C10
975 01 001 0	DECKPLATTE LI.	3H2
975 01 002 0	DECKPLATTE RE.	3H3
975 01 003 0	PLATTE	4B8
975 25 004 4	BEKLEBESATZ	9C4;14C4
975 25 751 4	ZUBEHOER	9A5
975 40 009 0	ARRETIERBOLZEN	4J4;4J7;4K4
975 40 010 0	GRUNDPLATTE RE.	4G10
975 40 011 3	STUETZE	3L7;3L10
975 40 013 3	STUETZE	3F4;3F12
975 40 015 3	STUETZE	3C1;3C9
975 40 017 3	STUETZE	3C4
975 40 018 3	STUETZE	3D7
975 40 019 0	DECKBLECH	3H1;3K2
975 40 020 0	DECKBLECH	3K1;3K3
975 40 021 0	DECKBLECH	3J3
975 40 022 0	DECKBLECH	3J2
975 40 023 0	PLATTE	4F5
975 40 024 0	AUFLAGEPLATTE	4A8
975 40 028 3	STAENDER	6G2
975 40 029 0	GELENKPLATTE	10L7
975 40 030 0	GRUNDPLATTE LI.	4F2
975 40 031 0	PLATTE	8H10
975 40 032 0	TRAEGERPLATTE	4E8
975 40 033 0	ABLAGEPLATTE	4F5;4F8
975 40 035 0	PLATTE	6L3
975 40 036 3	GELENK OBEN	5F3
975 40 037 0	BOLZEN	5E3;10L3
975 40 038 3	GELENK UNTEN	5J4
975 40 039 0	SCHEIBE	5G4
975 40 040 3	KURBEL	7F10
975 40 042 0	DISTANZSCHRAUBE	4F6
975 40 044 0	LAGERBOLZEN	5H5;10L8
975 40 045 4	ZUGSTANGE	5K5
975 40 049 0	PLANE	3G6;3G11
975 40 050 0	ZUGFEDER	3H12;3J6
975 40 052 0	LAGERBOLZEN	7K1;7J11
975 40 058 0	WINKEL	4J6;4J7
975 40 059 0	PLATTE	7G8;7H4
975 40 061 0	WELLE	7D6
975 40 062 3	LAGERLEISTE	4D6;4D7
975 40 064 0	GEW.STANGE	7K10;7L4
975 40 065 0	STUETZE	4G6
975 40 067 3	HALTER	3K6;3K12
975 40 068 0	PLATTE	3G8;3G9
975 40 069 0	WELLE	3K7;3K11
975 40 070 0	HAKEN	3G7;3G11;6M11
975 40 071 0	GEW.STANGE	3G8;3G9
975 40 072 0	STOPFEN	3G6;3G11
975 40 073 0	ROHR	3H8;3H9
975 40 077 0	WINKEL	4F2;4F9
975 40 079 0	WINKEL	7C6
975 40 084 0	LASCHE	6K11
975 40 085 0	LEISTE	6L12
975 40 086 0	PLATTE	2C7
975 40 088 0	WINKEL	6K12
975 40 089 0	WINKEL	9A7
975 40 090 0	HALTER	7B3
975 40 091 0	OELFANGMULDE	4D8
975 40 092 0	HALTER	8B6
975 40 093 0	SCHALTERTRAEGER	8C4
975 40 094 0	DISTANZROHR	8B6
975 40 095 0	MUFFE	4E8
975 40 096 0	PLATTE	4D6
975 40 097 0	LEISTE	4D6;4E6
975 40 098 0	WINKEL	4D6
975 40 099 0	PLATTE	4D6
975 40 101 0	RING	4F3
975 40 102 0	AUFLAGEPLATTE LI.	4B6
975 40 103 0	KLOBEN	4B9
975 40 104 0	VERBINDUNG	4B8
975 40 112 0	BOCK	7E8
975 40 113 0	PLATTE	7H3
975 40 114 0	WELLE	7E4
975 40 115 0	WELLE	7G5
975 40 116 0	LAGER	7K5;7K8
975 40 117 0	BOLZEN	7L5;7L9
975 40 118 0	BOLZEN	7L4;7L10
975 40 119 0	HEBEL	7J2;7J11
975 40 120 0	FEDER	7F10
975 40 135 3	BUCHSE	5F2
975 40 135 4	ACHSE	5F2
975 40 136 3	BUCHSE	5F1
975 40 136 4	ACHSE	5F1
975 40 137 0	ACHSE	5F2
975 40 138 0	BUCHSE	10L11
975 40 139 0	PLATTE	10L11
975 40 140 3	KEILRIEMENSCHEIBE	7E7
975 40 141 0	BOLZEN	10L11
975 40 473 0	HALTER	11F3
975 40 474 0	KLOBEN	11G2
975 41 001 3	SOCKEL	10K3
975 41 002 0	SCHWENKARM	10G9
975 41 003 0	SCHWENKARM	10G9
975 41 004 3	HEBEL	10F7
975 41 011 0	HEBEL	12D8
975 41 012 0	BOLZEN	12D9
975 41 013 0	BOCK	12D9
975 41 014 0	ZUGSTANGE	10F7
975 41 015 0	ROLLENBOLZEN	12D5;12F7; 12G8;12K5
975 41 016 0	ROLLE	12D5;12E7;12G8;12K4
975 41 017 0	SCHEIBE	12C4;12E7;12F8; 12K5
975 41 018 3	HEBEL	10F6
975 41 019 3	PLATTE LI.	10C7
975 41 020 0	PLATTE	10F10
975 41 021 0	SCHRAUBZAPFEN	10D10;11B8; 11E9;11G10
975 41 022 3	GELENK	10E10;11F9
975 41 023 3	HEBEL	10D9
975 41 024 3	HEBEL	10D9
975 41 025 0	STANGE	10D9
975 41 026 0	KUPPLUNGSSTUECK	10D8
975 41 029 0	PLATTE	10C10
975 41 032 3	SCHIEBER	10C7
975 41 033 3	SCHIEBER	10C7
975 41 034 3	HEBEL LI.	10D10
975 41 035 3	HEBEL RE.	10D10
975 41 049 0	BOLZEN	12D6;12L3;12G9
975 41 051 4	KURVENSCHEIBE 2,LI	12G4
965 41 052 0	KLEMMRING	12D3
975 41 053 4	KURVENSCHEIBE 2,RE	12G4
975 41 057 0	ZAHNSEGMENT	10H6
975 41 058 0	HEBEL	10J7
975 41 059 0	BOLZEN	10J7
975 41 060 0	ZUGSTANGE	10D6
975 41 061 3	HEBEL LI.	10C5
975 41 062 3	HEBEL RE.	10C5
975 41 064 0	ACHSE	10B6
975 41 065 0	ZUGSTANGE	12A5;12B7
975 41 066 0	HEBEL	12C3;12B5
975 41 068 0	LAGER	12E6;12H9
975 41 069 0	ROLLENBOLZEN	12C4
975 41 070 4	KURVENSCHEIBE 3,LI	12E1
975 41 071 4	KURVENSCHEIBE 3,RE	12E1
975 41 072 0	ZUSATZTISCH LI.	11K7; 12H10
975 41 073 0	ZUSATZTISCH RE.	11K7
975 41 074 0	HALTER	11K4
975 41 075 0	HEBEL	11J1;11L3
975 41 076 0	LEISTE	11K1
975 41 077 0	ACHSE	11L3
975 41 078 0	LAGER	11L4
975 41 079 0	HEBEL	12D5
975 41 080 0	BOCK	11H4
975 41 081 3	ACHSE	11J5
975 41 082 0	STANGE	11K5
975 41 083 0	WINKEL	11H2
975 41 084 0	PLATTE	12F10
975 41 085 0	SCHALTSTUECK	12G7
975 41 086 0	PLATTE	11J6
975 41 087 0	WINKELSTUECK	11J7
975 41 088 0	WINKEL	11F12
975 41 089 0	PLATTE	11E9;11J6
975 41 092 0	PLATTE	11B11
975 41 094 3	SCHIEBER LI.	11A8
975 41 095 3	SCHIEBER RE.	11A8
975 41 098 3	HEBEL	11F9
975 41 099 3	HEBEL	11F9
975 41 100 0	ZUGSTANGE	12E10
975 41 101 0	HEBEL	12G8
975 41 102 4	KURVENSCHEIBE 1,LI	12K7
975 41 103 4	KURVENSCHEIBE 1,RE	12K7
975 41 107 3	HEBEL LI.	11G12
975 41 108 3	HEBEL RE.	11G12
975 41 110 0	ZUGSTANGE	12J4
975 41 111 0	HEBEL	12J4
975 41 112 0	HEBEL	12J4
975 41 113 0	BOCK	12L2
975 41 114 0	PLATTE	15F5
975 41 124 0	BOLZEN	11D7
975 41 128 0	WINKEL	11C4
975 41 129 3	HEBEL	12F2;12H5;12K8;12L9; 12M10
975 41 137 0	BOCK	10H9
975 41 138 0	ANSCHLAGSTIFT	10H9
975 41 146 0	HALTER LI.	10J10
975 41 147 0	HALTER RE.	13J10
975 41 148 0	LAGER LI.	13H8
975 41 149 0	LAGER RE.	13H8
975 41 150 0	BOLZEN	13J10
975 41 151 0	PLATTE	10D7
975 41 152 0	PLATTE	10C10
975 41 153 0	PLATTE	11D9
975 41 156 0	KAPPE	10H9
975 41 159 0	BOLZEN	13J10
975 41 160 0	HUELSE	13J5
975 41 161 0	SCHALTSTUECK	12J9
975 41 162 0	LAGER INNEN	13C3
975 41 163 0	LAGER AUSSEN	13F7
975 41 166 0	WINKEL LI.	13J1
975 41 167 0	WINKEL RE.	13H1
975 41 169 0	HUELSE	11E4;13J2
975 41 170 0	LEISTE	12C7;12F11;12J4
975 41 171 0	SCHALTSTUECK	12J6
975 41 172 0	SCHALTSTUECK	12F2
975 41 173 0	SCHALTSTUECK	12D4
975 41 175 0	HEBEL	13E1
975 41 176 0	BOLZEN	13H6

Ersatzteileliste. Spare parts. Pièces de rechange. Piezas de repuesto.

Teile-Nr.	Benennung	
975 41 180 0	HALTER	13F3;13H3
975 41 181 0	ZUGFEDER	4D6;11H3;13G2
975 41 182 0	PLATTE	10C10
975 41 183 0	PLATTE	11E8;11J6
975 41 184 3	KLOBEN	13G5
975 41 185 0	PLATTE	10B10
975 41 186 0	HEBEL	13F5
975 41 187 0	DRUCKFEDER	13F5
975 41 193 0	HALTER	13F2
975 41 194 0	HAFTMATTE	11D7
975 41 195 0	WELLE	15G3
975 41 196 0	ANSCHLAG	11F8
975 41 200 0	HALTER	13C6;13E10
975 41 201 0	LAGERSTUECK	13C5;13F10
975 41 202 0	LAGERSTUECK	13C5
975 41 203 0	WELLE	13C4;13F10
975 41 204 0	BOLZEN	13C5;13F9
975 41 205 0	PLATTE	13L9
975 41 207 0	HALTER	10F3;10F4
975 41 208 0	KLOBEN	10H3
975 41 210 3	GEGENGEWICHT	10H2
975 41 211 0	WINKEL LI.	12J1
975 41 212 0	WINKEL RE.	12J1
975 41 215 0	SCHALTSTUECK	12F6
975 41 216 0	SCHALTSTUECK	12J9
975 41 217 0	SCHALTSTUECK	12F6
975 41 218 0	WELLE	12M11
975 41 219 0	HUELSE	15J4
975 41 222 3	KEILRIEMENSCHEIBE	15H2
975 41 223 0	HUELSE	15L3
975 41 224 0	HUELSE	15L1
975 41 225 0	PLATTE	15L5
975 41 226 0	PLATTE	15L5
975 41 227 0	HALTER	11D11
975 41 229 0	WINKEL	12B6;12D8;12F10
975 41 230 0	PLATTE	15C4
975 41 236 0	ANSCHLAGSTUECK	10H4
975 41 237 0	FUEHRUNGSSTUECK	13H6;13K9
975 41 239 0	SCHALTSTUECK	12K11
975 41 240 0	PLATTE	15C2
975 41 242 3	KEILRIEMENSCHEIBE	15H2
975 41 243 0	PLATTE	11C8
975 41 245 0	SCHALTERWINKEL	11E12
975 41 246 0	PLATTE	13K8
975 41 247 0	ZWISCHENPLATTE	12C4
975 41 248 3	PLATTE RE.	10B7
975 41 249 0	LAGERBOCK	10B8
975 41 250 0	SCHALTSTUECK	12L11
975 41 252 0	LEISTE	12J11
975 41 253 0	GEWINDESTIFT	12G12
975 41 254 0	BOLZEN	12H11
975 41 255 3	HEBEL RE.	13D9;14D10
975 41 256 3	HEBEL LI.	14D9;14D10
975 41 261 0	TRAEGER LI.	14J9
975 41 262 0	TRAEGER RE.	14J9
975 41 263 0	SPITZENHEBEL LI.	14K9

Teile-Nr.	Benennung	
975 41 264 0	SPITZENHABEL RE.	14K9
975 41 265 0	LEISTE	14L9
975 41 266 4	AUFLAGE LI.	14K9
975 41 267 4	AUFLAGE RE.	14K9
975 41 271 0	HALTER	14F9;14F10
975 41 272 3	INNENSCHIEBER OB.LI.	14J9
975 41 273 3	INNENSCHIEBER UNT.LI	14J9
975 41 274 3	INNENSCHIEBER OB.RE.	14J9
975 41 275 3	INNENSCHIEBER UNT.RE	14H9
975 41 276 0	ANSCHLAG	14F9;14F10
975 41 280 3	UMLEGEBLECH LI.	14G9
975 41 281 3	UMLEGEBLECH RE.	14G9
975 41 283 3	UMLEGEBLECH LI.	14G9
975 41 284 3	UMLEGEBLECH RE.	14F9
975 41 287 0	SCHEIBE	14G9;14G10
975 41 288 0	SCHEIBE	14H9;14H10
975 41 289 0	PLATTE	14H9
975 41 290 0	PLATTE	14E9
975 41 295 0	BOLZEN	8E10;14M9;14M10
975 41 296 0	HUELSE	14M9;14M10
975 41 297 3	SCHIEBER LI.	14E9
975 41 297 4	SCHIEBER LI.	14D9
975 41 298 3	SCHIEBER RE.	14E9
975 41 298 4	SCHIEBER RE.	14C9
975 41 300 0	FUEHRUNGSSTUECK RE.	14D10
975 41 301 0	FUEHRUNGSSTUECK LI.	14D9
		14D10
975 41 302 0	PLATTE	14E9;14E10
975 41 303 0	PLATTE	14L9
975 41 304 0	PLATTE	14L9
975 41 305 0	LAGERSTUECK	14K8;14K10
975 41 306 0	LAGERSTUECK	14K8;14K10
975 41 311 0	TRAEGER LI.	14J9
975 41 312 0	TRAEGER R.	14J9
975 41 313 0	SPITZENHEBEL LI.	14K9
975 41 314 0	SPITZENHEBEL RE.	14K9
975 41 316 0	AUFLAGE LI.	14K9
975 41 316 4	AUFLAGE LI.	14K9
975 41 317 0	AUFLAGE RE.	14K9
975 41 317 4	AUFLAGE RE.	14K9
975 41 322 3	INNENSCHIEBER OB.LI.	14J9
975 41 323 3	INNENSCHIEBER UNT.LI	14J9
975 41 324 3	INNENSCHIEBER OB.RE.	14J9
975 41 325 3	INNENSCHIEBER UNT.RE	14H9
975 41 330 3	UMLEGEBLECH LI.	14G9
975 41 331 3	UMLEGEBLECH RE.	14G9
975 41 333 3	UMLEGEBLECH LI.	14G9
975 41 334 3	UMLEGEBLECH RE.	14F9
975 41 337 0	SCHEIBE	14G9
975 41 338 0	SCHEIBE	14H9
975 41 339 0	PLATTE	14E9
975 41 340 0	PLATTE	14E9
975 41 345 0	BOLZEN	14M9
975 41 346 0	HUELSE	13B9;14M9
975 41 347 3	SCHIEBER LI.	14E9
975 41 347 4	SCHIEBER LI.	14D9

Teile-Nr.	Benennung	
975 41 348 3	SCHIEBER RE.	14E9
975 41 348 4	SCHIEBER RE.	14C9
975 41 350 0	FUEHRUNGSSTUECK RE.	14D9
975 41 351 0	FUEHRUNGSSTUECK LI.	14D9
975 41 352 0	PLATTE	14E9
975 41 353 0	PLATTE	14L9
975 41 354 0	PLATTE	14L9
975 41 355 0	LAGERSTUECK	14K9
975 41 356 0	LAGERSTUECK	14K9
975 41 371 0	TRAEGER LI.SO	14J10
975 41 372 0	TRAEGER RE.SO	14J10
975 41 373 0	SPITZENHEBEL LI.SO	14K10
975 41 374 0	SPITZENHEBEL RE.SO	14K10
975 41 375 0	LEISTE SO	14L10
975 41 376 4	AUFLAGE LI.SO	14K10
975 41 377 4	AUFLAGE RE.SO	14K10
975 41 382 3	INNENSCHIEB.OB.LI.	14J10
975 41 383 3	INNENSCHIEB.UN.LI.SO	14H10
975 41 384 3	INNENSCHIEB.OB.RE.SO	14J10
975 41 385 3	INNENSCHIEB.UN.RE.SO	14H10
975 41 390 3	UMLEGBLECH LI.SO	14G10
975 41 391 3	UMLEGBLECH RE.SO	14G10
975 41 393 3	UMLEGBLECH LI.SO	14G10
975 41 394 3	UMLEGBLECH	14F10
975 41 399 0	PLATTE SO	14H10
975 41 400 0	PLATTE SO	14E10
975 41 401 0	PLATTE LI.SO	14L10
975 41 402 0	PLATTE RE.SO	14L10
975 41 407 3	SCHIEBER LI.SO	14E10
975 41 407 4	SCHIEBER LI.SO	14D10
975 41 408 3	SCHIEBER RE.SO	14E10
975 41 408 4	SCHIEBER RE.SO	14G10
975 41 440 0	LAGER RE.	13A4
975 41 441 0	LAGER LI.	13A4
975 41 442 0	DISTANZSTUECK	11E5
975 41 443 0	STELLHEBEL	13B3
975 41 445 0	BOCK	11E2
975 41 446 0	BOLZEN	13B3
975 41 447 0	PLATTE	10G9
975 41 448 0	VERLAENGERUNG	13J5
975 41 449 0	GEWINDESTIFT	13B5
975 41 450 0	DRUCKFEDER	13B4
975 41 451 0	DRUCKSTUECK	10F10
975 41 455 0	DRUCKFEDER	13C3;13G3
975 41 456 0	EINSTELLSCHEIBE	13B3
975 41 458 0	HUELSE	10G5
975 41 459 3	KLEMMSTUECK	10H6
975 41 460 0	BOLZEN	10H5
975 41 461 0	GLEITSTEIN	10H5
975 41 462 0	ZAHNRAD	10G6
975 41 463 0	PLATTE	13D4
975 41 464 0	FEDER	13D4
975 41 465 0	LEISTE	13H8
975 41 466 3	HEBEL	11C9
975 41 467 0	PLATTE	11C11
975 41 468 0	HAFTMATTE LI	11D11

Teile-Nr.	Benennung	
975 41 469 0	HAFTMATTE RE	11D11
975 41 470 0	ZUGFEDER	11G4
975 41 471 0	STANZOESE	11G4
975 41 475 0	LAGER	13C6;13E10
975 41 476 3	HALTER	13B5;13E8
975 41 478 0	BOLZEN	11H8
975 41 479 0	KLOBEN	11E7
975 41 480 0	HEBEL	11F8
975 41 625 0	FLANSCH	15G3
975 41 626 0	NABE	15J5
975 41 627 0	DICHTUNG	15H4
975 41 628 3	LAGER	12B2;12B3
975 48 002 0	VERTEILERBLECH	15E2
975 48 004 4	ZULEITUNG U.MOTOR	6L6
975 48 005 4	STECKDOSENVERTEILUNG	6M3
975 48 006 4	SPANNTISCHMOTOR	15K1
975 48 006 4	SPANNTISCHMOTOR	15K1
975 48 007 4	SPANNTISCHVERDRAHT.	15B1
975 48 008 4	BEDIENUNGSPULT 60HZ	6C2
975 48 009 4	VERTEILUNG	6G6
975 48 010 4	VENTILEINHEIT	8A10
975 48 011 4	SCHALTSCHRANK 60HZ	5A8
975 48 012 4	STEUERPLATTE	5D12
975 48 013 4	FUSZSCHALTER	6L10
975 48 014 0	SCHALTTAFEL	6A2
975 48 015 4	ZULEITG.U.MOTOREXPORT	6L4
975 48 016 9	TRAFO,C	5L8
975 48 017 9	TRAFO,D	5L8
975 48 018 4	LICHTSCHR.STEUER.	15E1
975 93 000 1	STEUERKURVENS.S2302-1	9K7
980 40 054 0	FUSS	4K4;4L2;4L9
980 40 167 0	SCHEIBE	2L4
980 40 320 0	HT.OELROHR	1F8
980 42 292 0	DISTANZRING	5K10
981 15 000 2	EINST.KLOBEN	9F1
981 15 000 3	SCHLFHB.EINST.LEHRE	9F1
983 02 093 0	BOLZEN	7J4;7K8
990 12 004 6	KEILRIEMEN 6X450	15H2
990 12 010 8	KEILRIEMEN 10X750	7C11;7K7 7B9;7B11
990 12 010 9	KEILRIEMEN 10X800	7C11;7K7
990 12 012 3	KEILRIEMEN 10X1550	7A11; 7D4
990 12 022 6	KEILRIEMEN 13X1500	7C10; 7C12;7F3;7H12
990 23 021 2	PERILEX STECKDOSE	5L7;6L3
990 23 040 9	PERILEX-STECKER	5M6;15H1; 6J5
990 24 005 8	STAPA-MUFFE PG 11	9C9
990 25 027 8	SCHEIBENFEDER 4X5	7D4
990 25 040 9	KOHLEBUERSTE	15G1
990 25 410 0	MOTOR NDK880/12	6H7
990 25 410 3	NETZTEIL 220V	6K9
990 25 410 6	STEUERKASTEN	6K9
990 25 411 1	POSITIONSGEBER F1/K	6H9
990 25 415 3	KUPPL.BREMSVORSATZ	15G1

Teile-Nr.	Benennung	
990 29 572 0	MOTOR	15K1
990 31 005 3	REISSKOEPER	9C2;14F4
990 49 012 8	PINZETTE	9J2
990 49 031 4	VERDUENNG.TEROKAL	9L4
990 49 033 3	KLEBER	9M3
990 81 001 9	PLASTIKOELER	9L3
990 81 003 8	ZUBEHOER KASTEN	9M4
990 81 006 1	SCHR.DREHER 4X3.5	9K3
990 81 006 2	SCHR.DREHER 8X5.5	9K4
990 81 006 7	PLASTIKOELER 250GR.	9M2
990 81 007 8	SORTIMENTKASTEN 6172	9L4
990 81 008 3	ZUBEHOERTASCHE	9L4
990 81 008 4	SATZ MAULSCHLUESSEL	9K2
990 81 008 5	SATZ IMBUSSCHLUESSEL	9K1
990 81 010 1	PLASTIKOELER	9M1
990 92 099 8	NADEL134-35FORTE 80	9D2
992 00 032 7	LI.SENKSCHR.	1H6
992 00 106 0	LI.ZYL.SCHR.	2K2
992 00 216 0	GEW.STIFT	1C4
992 00 243 0	GEW.STIFT	2D5
992 00 244 0	GEW.STIFT	2J7
992 00 281 0	ZYL.STIFT	1F3
992 00 289 0	LI.ZYL.SCHR.	1E5
992 00 422 0	GEW.STIFT	1E11
992 00 433 7	ZYL.SCHR.	2F2
992 00 665 0	GEW.STIFT	1L1
992 00 674 6	LI.SENKSCHR.	1J5
992 00 720 0	GEW.STIFT	1H6;2G4
992 00 859 0	LI.ZYL.SCHR.	1D9
992 00 992 0	LI.ZYL.SCHR.	2J2
992 00 993 0	LI.SENKSCHR.	2K2
992 01 243 0	GEWINDESTIFT	1D4;1J9;2K7
992 01 265 7	LI.ZYL.SCHR.	2G7
992 01 351 0	ZYL.SCHR.	1J10
992 01 353 0	ZYL. SCHR.	2K1;2K3
992 01 368 7	AUSLOESESTIFT 1,80X28,8	1K1
992 01 374 0	GEW.STIFT	11M4;12K1;12H10
992 01 383 7	6KT.MUTTER	1H10
992 01 497 0	GEW.STIFT	1C12
992 01 500 0	GEW.STIFT	1D7
992 01 506 0	SENKKOPFSCHRAUBE	2L1;2L3
992 01 510 0	SENKKOPFSCHRAUBE	2J1;2J3
992 01 727 7	6KT.MUTTER	1J4
992 01 758 0	LI.ZYL.SCHRAUBE	1E5
992 01 858 0	ZYL.STIFT	1E5
992 01 858 0	ZYL.STIFT	1D5
992 01 944 0	LI.ZYL.SCHR.	1E9;2K10
992 01 985 6	LI.ZYL.SCHR.M4	1M1
992 01 998 0	ZYL.SCHR.	2K3
992 02 312 7	ZYL.SCHR.	2H6
992 02 313 0	ZYL.SCHR.	1D5
992 02 359 0	ANSATZSCHR.	2K4
992 02 389 0	SENKSCHRAUBE	2C5;9E1
992 86 389 0	SENKKOPFSCHR.	2B6
993 02 016 0	ZYL.STIFT M6X12	2F3

Teile-Nr	Benennung	
993 02 082 0	ZYL.STIFT M6X28	13C5;13E9
993 03 094 7	SENKSCHR. M3X6	13B5;13E8
993 03 134 7	SENKSCHR.M4X6	12C4;12E7; 12F8;12L4
993 03 135 7	SENKSCHR.M4X8	6M10;14B2
993 03 136 7	SENKSCHR.M4X10	1C8;5C2;5D1 5D2;5G2;5H2;5J2;6L12;14B3
993 03 138 7	SENKSCHR.M4X16	11D12
993 03 177 7	SENKSCHR.M6X12	15L10
993 03 182 7	SENKSCHR.M6X25	4F5;4F8
993 03 765 7	SENKSCHR.M4X8	1B6;15H10
993 03 768 7	SENKSCHR.M4X16	11E12
993 03 786 7	SENKSCHR.M5X10	1J10
993 03 807 7	SENKSCHR.M6X12	10B10
993 06 041 7	ZYL.SCHR.M2X3	13C6;13E8
993 06 095 7	ZYL.SCHR.M3X8	8D8;15F8
993 06 097 7	ZYL.SCHR.M3X12	2D3
993 06 099 7	ZYL.SCHR.M3X18	15C3
993 06 104 7	ZYL.SCHR.M3X30	8B6;8E3; 15C2
993 06 105 7	ZYL.SCHR.M3X35	12C7
993 06 132 7	ZYL.SCHR.M4X4	5D8;5E6;5F9 6F6;15F3;15J10
993 06 135 7	ZYL.SCHR.M4X8	2C7;6E9; 15F10;15L6
993 06 136 7	ZYL.SCHR.M4X10	1H8;2H3
993 06 137 7	ZYL.SCHR.M4X12	6J3
993 06 144 7	ZYL.SCHR.M4X30	10D1
993 06 175 7	ZYL.SCHR.M6X8	5L6
993 06 177 7	ZYL.SCHR.M6X12	5D6
993 06 690 0	ZYL.SCHR.M3X55	12H3
993 06 714 7	ZYL.SCHR.M4X6	15H12
993 06 715 7	ZYL.SCHR.M4X8	11J5
993 06 718 7	ZYL.SCHR.M4X16	8A3;15F10
993 06 721 6	ZYL.SCHR.M4X22	15F4
993 06 724 7	ZYL.SCHR.M4X30	8A4
993 06 739 7	ZYL.SCHR.M5X18	9B8;9E10; 9F8
993 06 741 0	ZYL.SCHR.M5X22	5E9
993 06 755 7	ZYL.SCHR.M6X8	15L11
993 07 082 7	FLACHKOPFSCHR.M3X4	15H10
993 07 375 7	FLACHKOPFSCHR.M5X8	1B6
993 15 113 0	HALBRUND.HOLZSCHR.	4B6
993 15 153 7	HALBRD.HOLZSCHR 5X15	9B7
993 19 034 7	SCHEIBE 3,2	1D1;1D3;8A5; 8B6;8D8;8E3;12C7;12E7;12F11 12H2;12J3
993 19 036 7	SCHEIBE 4,3	1F1;2D6;2K5; 4D7;4H1;4H5;4H7; 4H9;4H12;4K8;6D1;6M8 6K12;6M10;7D9;7E4;8A4; 8C2;9C1;10B8;10C10; 10D1;10E4;10L10;10M8; 11B8;11B9;11D7;11D8; 11D11;11F12;11G9; 11G12;11H2;11H3;11H4;

Ersatzteileliste. Spare parts. Pièces de rechange. Piezas de repuesto.

Teile-Nr.	Benennung
	11K6;12A3;12B5;12C6;
	12F8;12G7;13A2;13B2;
	13D2;13F1;13H8;13H9;
	13K8;13K9;13L7;13L8;
	15F9;15L7
993 19 037 7	SCHEIBE 5,3 2E3;2L9;2L10;
	2L11;2L12;4F2;4F9;
	6J11;7H3;7H12;8C10;
	8D2;8H7;8J8;9A8;9F8;
	10E7;10F8;11J1;11D2;
	11K4;11G6;11G7;11J7;
	11E8;11G8;12J11;12K3;
	13A3;13B5;13C3;13E8;
	13J3;13K2;15D7;15F7;
	15F8;15G6;15H8
993 19 038 7	SCHEIBE 6,4 1L9;2H7;2H10;
	3K7;3K11;4C9;4E2;
	4E10;4F5;4F8;4G1;
	4G8;4G9;5H5;5J10;
	5K8;6K1;6F2;6G2;
	6H2;6L2;6L9;6M9;6K11;
	7B3;7B4;7D8;7F7;7F7;
	7H4;7H9;7J8;7L4;
	7L11;8E8;8E9;10E6;
	10E7;10F6;10J4;
	11A11;11D9;11F2;
	11F4;11G6;12B5;
	12E10;13H10;13K1;
	15C6;15G8;15J2;15J6;
	15K12;15L11;15M5
993 19 040 7	SCHEIBE 8,4 3D2;3E2;3E4;
	3E6;3E8;3E9;3G5;
	3G12;3H5;3J8;3J9;
	3K8;4A8;4C8;4F11;
	4F12;4G1;4G2;4G6;
	7C4;7C6;7F3;7F12;
	7G3;7G8;7H4;7H8;
	8B3;9C1;10F8;10H8;
	10M11;11F311G3;
	11H6;11J10;11K1;
	12B3;12C5;12D5;
	12D7;12F8;12F10;
	12G9;12J9;12K4;
	12L3;15L5
993 19 041 7	SCHEIBE 10,5 5L4;7E7;
	7H7;8E5;10H5;15L6
993 19 042 7	SCHEIBE 13 5K5
993 19 045 7	SCHEIBE 17 4G5;5H2
993 19 046 8	SCHEIBE 19 9F10
993 19 047 7	SCHEIBE 21 4J3;4J4;4J8;
	4K4;4L6;4L7;9F8
993 26 114 7	FLUEGELSCHR.M6X10 8E8
993 30 036 0	SCHEIBE 15F12
993 33 093 0	GEW.STIFT M5X6 1B6
993 34 054 7	6KT.MUTTER M3 12C7;15G10
993 34 056 7	6KT.MUTTER M4 7F4;11F12;

Teile-Nr.	Benennung
	11J2;13C6;
	13E10;13F2;13H8;
	13L7;15G6;15G10
993 34 057 7	6KT.MUTTER M5 1H5;10D9;
	13A5;13B2;
	13D2;15K10
993 34 058 7	6KT.MUTTER M6 7B4;7H4;8E9;
	8E10;10D6;11A8;
	12A4;12A6;12B8;
	12E11;15H12
993 34 059 7	6KT.MUTTER M8 3A9;3B1;3B4;
	3G11;3E1;3E5;
	3E8;3F7;3F11;
	3G8;3G9;3G10;
	3H5;3H12;3K8;
	3K9;4C8;6H4;
	7C6;8B4;11K1;
	12B3;12C5;12D5;
	12D7;12F8;12G9;
	12K4;12L3
993 34 060 7	6KT.MUTTER M10 7L4;7L9;
	7L10
993 34 061 7	6KT.MUTTER M12 8B2;8D7
993 41 016 7	RAENDELMUTTER M4 15F5
993 41 018 7	RAENDELMUTTER M6 15H12
993 41 120 8	RAENDELMU.POLY M5 1A6;1J6
993 52 093 0	GEW.STIFT M4X4 11G9;11H10
993 71 043 0	HALBRD.KERBNAGEL 2X6 15F10
993 83 410 6	R-SCHLUESSEL 6X7 9J2
993 84 124 8	M-SCHLUESSEL 24X27 9L2
	9J4
993 91 080 7	ZYL.SCHR.M4X6 10A7;10C10;
	11G4
993 91 081 7	ZYL.SCHR.M4X8 2K5;10D10;
	11B8;11C10;
	11E5;11H3;11J3;
	13E4;13K4;13L9;
	15M4
993 91 081 8	ZYL.SCHR.M4X8 1J3
993 91 082 7	ZYL.SCHR.M4X10 2D6;7D9;
	11D4;11H1;11K4;
	12F10;13A2;13G4;
	13H5;13H8;13K10
	15F9;15G6
993 91 083 7	ZYL.SCHR.M4X12 2H5;3D12
	3F5;8B2;11C8;
	11D11;11G9;12B6;
	12F8;12G7;13C3;
	13F1;13L8;13K10
993 91 083 8	ZYL.SCHR.M4X12 1D12;10A8
993 91 084 7	ZYL.SCHR.M4X16 2F5;4H1;
	4H5;4H7;4H8;4J12;
	6L8;11D10;11E7;13K9
993 91 085 7	ZYL.SCHR.M4X18 1H7;13H9
993 91 086 7	ZYL.SCHR.M4X20 2K5;4D7;
	7E4;11B9;12B5

Teile-Nr.	Benennung
993 91 088 7	ZYL.SCHR.M0X25 4L8;10E4;
	11B9;11H4;15F9
993 91 102 7	ZYL.SCHR.M5X10 1J10;12K2
	13A3;13J3;15D7;15H8
993 91 103 7	ZYL.SCHR.M5X12 1G2;1J2;
	2D5;4A8;11F11;
	12E8;12J11;13E8;
	15F8;15G6
993 91 104 7	ZYL.SCHR.M5X16 2L9;2L10;
	2L11;2L12;4E9;
	4F2;7H3;7H12;
	10E8;11F8;11E7;
	11G8
993 91 105 7	ZYL.SCHR.M5X18 11C3;11D9;
	15D6
993 91 106 7	ZYL.SCHR.M5X20 4D6;8D2;8J9
993 91 108 7	ZYL.SCHR.M5X25 4E5;8C10;
	11E7;15G6
993 91 109 7	ZYL.SCHR.M5X30 2E3;6J11;
993 91 110 7	ZYL.SCHR.M5X35 11F2;11J1
993 91 121 7	ZYL.SCHR.M6X8 8H7
993 91 122 7	ZYL.SCHR.M6X10 7F1;8D8;
	15K10
993 91 123 7	ZYL.SCHR.M6X12 2H10;7J11;
	7K11;7L3;8D1;
	10D7;10H3
993 91 124 7	ZYL.SCHR.M6X16 3K7;3K11;
	5J5;5J8;7D8;7F5;
	10B6;10F3;10M8;
	13K1
993 91 125 7	ZYL.SCHR.M6X18 6E4
993 91 125 8	ZYL.SCHR.M6X18 11G6
993 91 126 7	ZYL.SCHR.M6X20 1D4;1K6;
	3K11;7H9;
	7K11;7L3;8B3;
	10F6;11F4
993 91 127 7	ZYL.SCHR.M6X22 4D7;10E6;
	12A3;12E10
993 91 128 7	ZYL.SCHR.M6X25 4B9;4G8;
	6F4;6G1;6J1;
	7H7;8H10;10D7;
	10D8;10K4;12K4
993 91 129 7	ZYL.SCHR.M6X30 1L7;2L5;
	4E2;4E10;6L2;6L9;
	7A3;7A4
993 91 130 7	ZYL.SCHR.M6X35 1OF7;10H4;
993 91 131 7	ZYL.SCHR.M6X40 6F3
993 91 132 7	ZYL.SCHR.M6X45 5K10;6K12
993 91 133 7	ZYL.SCHR.M6X50 6G2
993 91 134 7	ZYL.SCHR.M6X55 4C9;15M4
993 91 135 7	ZYL.SCHR.M6X60 15M2
993 91 144 7	ZYL.SCHR.M8X16 1H8;9C1;
	13H5
993 91 146 7	ZYL.SCHR.M8X20 10J9
993 91 148 7	ZYL.SCHR.M8X25 12J9
993 91 149 7	ZYL.SCHR.M8X30 3G5;3G12;

Teile-Nr.	Benennung
	3J8;3J9;5E1;
	5E3;5H3;10H8;
	12F2;12H5;12L8;
	12L9;12M10
993 91 150 7	ZYL.SCHR.M8X35 10G6;
	12A3;12D6;12F10
993 91 152 7	ZYL.SCHR.M8X45 3A1;3A4;
	3A9;3D5;3D12;
	3F7;3F11;4B8
993 91 153 7	ZYL.SCHR.M8X50 3D2;3D4;
	3D6;3E8;4G4;
	4G12;11F3
993 91 155 7	ZYL.SCHR.M8X60 4A8;7K3;
	7L10
993 91 156 7	ZYL.SCHR.M8X65 4G5
993 91 174 7	ZYL.SCHR.M10X16 15L6
993 91 178 7	ZYL.SCHR.M10X25 7F4
993 91 179 7	ZYL.SCHR.M10X30 7D8;7E7;
	10G5
993 91 181 7	ZYL.SCHR.M10X40 7E4
993 91 185 7	ZYL.SCHR.M10X60 1K8
993 91 187 7	ZYL.SCHR.M10X70 4A8;4E5;
	4G3;4G10
993 91 969 8	ZYL.SCHR.M10X35 5K3
993 92 069 8	GEW.STIFT M3X3 1G2
993 92 099 8	GEW.STIFT M5X6 1C8
993 92 183 7	GEW.STIFT M16X70 4L4;4L8
	4L9
993 95 092 8	GEW.STIFT M5X6 13G5;13H9
993 95 093 8	GEW.STIFT M5X8 12C1;15J5
993 95 104 8	GEW.STIFT M6X10 10H6
993 96 141 0	FL.KOPFSCHR.M4X12 1F5
993 96 158 7	FL.KOPFSCHR.M5X6 1G5
993 96 160 0	FL.KOPFSCHR.M5X10 1F4
993 96 160 7	FL.KOPFSCHR.M5X10 1F4
993 97 098 7	FL.KOPFSCHR.M4X8 15F8
993 97 098 7	FL.KOPFSCHR.M4X8 9B8;9B10
994 04 109 8	6KT.SCHR.M3X12 1C1
994 04 146 7	6KT.SCHR.M4X8 1F1;9D1
994 04 149 7	6KT.SCHR.M4X12 13H8
994 04 149 8	6KT.SCHR.M4X12 1E1
994 04 150 7	6KT.SCHR.M4X16 2F5
994 04 178 7	6KT.SCHR.M5X10 13E7
994 04 179 7	6KT.SCHR.M5X12 12D3;12E4;
	12F5;12H6;12H9;12K10
994 04 180 7	6KT.SCHR.M5X16 8E1;10H10;
	15H4
994 04 180 8	6KT.SCHR.M5X16 7C5
994 04 182 7	6KT.SCHR.M5X20 10E7;15K4
994 04 192 7	6KT.SCHR.M5X60 11G6
994 04 209 7	6KT.SCHR.M6X12 2H6
994 04 212 7	6KT.SCHR.M6X20 2H7;5K8;
	11C8
994 04 214 7	6KT.SCHR.M6X25 2H10;8C1;
	10J9
994 04 216 7	6KT.SCHR.M6X30 2K4;10J8

Teile-Nr.	Benennung
994 04 221 7	6KT.SCHR.M6X55 15L1
994 04 284 7	6KT.SCHR.M8X25 4G6
994 04 286 7	6KT.SCHR.M8X30 4E5;4F1;
	4F9;4F11;4G1;4J4
	;5G5;7G8
994 04 287 7	6KT.SCHR.M8X35 4C8;7F3;
	7F12;7G3
994 04 288 7	6KT.SCHR.M8X40 6K1;6L1
994 04 290 7	6KT.SCHR.M8X50 10M11;15M3
	15M5
994 04 294 7	6KT.SCHR.M8X70 4E5
994 04 320 7	6KT.SCHR.M10X16 2H7
994 04 326 7	6KT.SCHR.M10X30 7H7;8D5
994 04 329 7	6KT.SCHR.M10X45 8E5
994 04 530 7	6KT.SCHR.M20X100 4L3;4L11
994 05 034 7	6KT.MUTTER M3 1C1;1F4;8A5
	8E3;12F11;12G12;12H2;13B4;
	13E8;15C4
994 05 035 7	6KT.MUTTER M3,5 2K5
994 05 036 7	6KT.MUTTER M4 1E7;3E12;
	3F5;4H2;4H6;
	4H7;4H9;4H12;
	4K8;6D1;6M8;6E9;
	6K12;6M10;7C8;
	8A4;12A3;11G12;
	15F7;15H10;15L7
994 05 037 7	6KT.MUTTER M5 4F2;4F10;
	6J11;9A8;9D9;
	9F8;10D9;10H9;
	11E9;11G7;11J7;11K4
994 05 038 7	6KT.MUTTER M6 2K10;2L9;
	2L10;4C9;4F5;
	4F8;4G1;4G8;4G9
	5J10;6F2;6G2;
	6H2;6M9;6K11;8C1;
	8H10;9E7;10E7;
	12B5;12D9;12J3;
	13H10;13K1;15C6;
	15G8;15J2;15J6;
	15K1
994 05 040 7	6KT.MUTTER M8 4H2;4H12;
	4J6;6L1;7C4;7F3;
	7F12;7G3;7H4;7H8;
	8B2;10H8;15L5
994 05 041 7	6KT.MUTTER M10 5K5;5L4;
	7H2
994 05 044 7	6KT.MUTTER M16 4G5;4L4;
	4L8;4L12;5G1
994 05 046 7	6KT.MUTTER M20 4J4;4J7;
	4J8;4K4;4L7;4M6
994 06 128 7	KRONENMUTTER M16X1,5 2J9
994 07 131 7	6KT.MUTTER M10X1 7E4;
	7G8;7J8;
994 07 134 7	6KT.MUTTER M16X1,5 10L11
994 25 072 7	SCHEIBE 5 1H10
994 25 201 7	SCHEIBE 4,3 8A3;12F10

Teile-Nr.	Benennung
994 27 171 0	ZYL.KERBSTIFT 8X32 1K8
994 29 074 0	PASSKERBSTIFT 3X14 15H11
994 29 077 0	PASSKERBSTIFT 3X20 1J5
994 33 041 7	HALBRD.KERBNAG.2X4 15G10
994 33 054 7	HALBRD.KERBNAG.2,3X7 13G2
994 33 071 0	HALBRD.KERBNAG.3X4 2G5
994 33 073 7	HALBRD.KARBNAG.3X6 15J9
994 33 075 0	HALBRD.KERBNAG.3X8 4E5
994 38 022 7	SPANNHUELSE 1,5X6 1D3
994 38 034 8	SPANNHUELSE 2X10 15L11
994 38 063 8	SPANNHUELSE 3X8 7F1
994 38 066 8	SPANNHUELSE 3X14 15J6
994 38 069 8	SPANNHUELSE 3X20 8C3
994 38 082 8	SPANNHUELSE 4X6 2D9
994 38 087 8	SPANNHUELSE 4X16 2D4
994 38 106 8	SPANNHUELSE 5X14 1J3
994 38 107 8	SPANNHUELSE 5X16 2K9;2K12;
	12K8
994 38 109 8	SPANNHUELSE 5X20 7H4
994 38 121 8	SPANNHUELSE 5X60 1H7
994 38 436 0	SPANNSTIFT 4X10 13F8
994 38 442 0	SPANNSTIFT 4X25 12C1;15J4
994 46 070 8	ZYL.SCHR.M4X10 2J5
994 46 101 7	ZYL.SCHR.M5X12 1E11
994 46 102 8	ZYL.SCHR.M5X16 2G7
994 46 110 7	ZYL.SCHR.M6X10 1K9
994 46 124 7	ZYL.SCHR.M8X25 8B1
994 46 534 7	ZYL.SCHR.M5X12 2F9
994 80 144 7	SCHEIBE 4,3 1F6;6M8;13H5;
	13K9
994 80 145 7	SCHEIBE 5,3 8E1;11F11
994 80 146 7	SCHEIBE 6,4 2K5;2L5;4C9;
	7L3;7J11;7K11;
	13H5;13K1;15L1;
	15M2
994 80 148 7	SCHEIBE 8,4 3G9
994 80 149 7	SCHEIBE 10,5 2J8;3G8
	4A8;4E5;4G3;
	4G10;7D8
995 18 038 7	6KT.MUTTER LI M6 12A5;12B6
	12E10;12J4
995 19 013 8	SPANNHUELSE 2X8 1J4
995 19 153 8	SPANNHUELSE 5X8 2E9
995 34 061 8	6KT.MUTTER PG11 9F8;9F9
995 42 073 8	SENKSCHR.M8 5G3
995 43 029 0	RGKPF.ZYL.STI 13G2
996 01 086 8	SICH.RING 10X1 15G3
996 01 088 8	SICH.RING 12X1 8E7
996 01 091 8	SICH.RING 15X1 1D6;7D4;7E4;
	7C7;7C8;7G8
996 01 303 8	SICH.RING 18X1,5 9F9
996 02 127 8	SICH.RING 47X1,75 1D6;1E9
996 06 017 0	KUGEL 3,969 1E5;
996 07 006 8	SICH.SCHEIBE 3,2 1C6;1D7;
	1E1
996 07 007 8	SICH.SCHEIBE 4 8C8;8D9;

Ersatzteileliste. Spare parts. Pièces de rechange. Piezas de repuesto.

Teile-Nr.	Benennung
	13J2
996 07 008 8	SICH.SCHEIBE 5 1D3
996 07 010 8	SICH.SCHEIBE 7 1J9;7B6;
996 07 011 8	SICH.SCHEIBE 8 7J4;7J9;
	15G10
996 07 014 8	SICH.SCHEIBE 12 7H1;7J9
996 07 015 8	SICH.SCHEIBE 15 10C6
996 08 514 0	RILLENKUGELLAGER 1E7
	5C2;5D1;5F2;5F3;5H2;5J1
	15G3
996 08 656 0	RILLENKUGELLAGER 2RS 15G3
996 12 032 8	STELLRING A3 13C6;13E8
996 12 036 7	STELLRING 5 11J5
996 12 038 7	STELLRING 6 10E7;11F9;
	11H10;14B2
996 12 040 7	STELLRING 8 9C1
996 12 049 7	STELLRING 20 10F4;10G3
996 12 244 7	STELLRING 12 8B2
996 20 097 0	PASSFEDER 10G6
996 20 121 0	PASSFEDER A8X17X28 7F3;
	7E11
996 23 023 0	KUGELLAGER 1D10
996 23 068 0	KUGELLAGER 1E5
996 28 034 0	DICHTRING 2D7
996 28 080 0	DICHTRING 8H8;8K9;8L8
996 35 025 0	DICHTRING 2H7
996 49 009 0	KEILRIEMENSCHEIBE 58 7K8
996 49 011 0	KEILRIEMENSCHEIBE 67 7J7
996 49 022 0	KEILRIEMENSCHEIBE 125 7D5
996 61 120 0	KUGELZAPFEN A8 10E10
996 61 145 0	KUGELPFANNE B8 10E10
997 15 350 0	STECKHUELSE 6C6;8A8
997 50 216 0	G-SICHERUNGSEIN. 5G11;5G12
	9G1
997 50 232 0	G-SICHERUNGSEIN. 5G12;9G1;
	15E7
997 50 261 0	G-SICHERUNGSEIN. 9H1
997 50 264 0	G-SICHERUNGSEIN. 5G12;9G1
997 50 266 0	G-SICHERUNGSEIN. 9H1
998 68 031 8	SPANNRG. 11G4;15K12
998 85 065 0	SIMMERRING 7X16X5 2G3
998 85 115 0	SIMMERRING 9X18X6 2H6;2J8
998 86 028 0	O-RING 7X2 2D7
998 86 053 0	O-RING 10X2 1B3
998 86 072 0	O-RING 12X1,5 1K1;2F3
998 86 089 0	O-RING 1F3
998 86 500 0	O-RING 3,3X2,4 1E5;2H6
998 88 012 0	STUETZSCHEIBE 7E4
998 88 016 0	STUETZSCHEIBE 20X28X2 8K9
998 88 102 0	PASZSCHEIBE 13B3
998 88 216 0	PASZSCHEIBE 20X28X1,0 10C6
998 91 014 0	SPRENGRING 1F5
999 18 794 4	NYLHY O LEITUNG 4X0,5 15F6
999 18 905 4	NYMHY I LEITUNG 3X1 15D12
999 19 024 5	PLASTIKFLASCHE 4E8
999 19 024 6	ABSCHLUSSKAPPE 4C10

Teile-Nr.	Benennung
999 19 024 8	DOSENLIBELLE 4G1
999 20 034 9	REIHENKLEMME 6J5
999 20 043 1	ABDECKKAPPE 6A6;6D8
999 20 044 0	WUERGENIPPEL PG16 6B3
999 20 051 3	SCHUKO-STECKER 2POL 5F9
999 20 059 7	KABELTUELLE 6J3
999 20 085 9	BEF.SCHELLE/VERNICK. 9B8
999 20 089 0	KABELBAND 10F5
999 20 089 5	STECKER 100POLIG 6M7;8A8
999 20 091 8	TUELLENGEHAEUSE 6K10
999 20 091 9	STECKDOSENEINS.HAN3A 6F6
999 20 092 0	STECKEREINS.HAN3A 6K10
999 20 092 1	SOCKELGEHAEUSE HAN 3A 6F6
999 20 092 2	WUERGENIPPEL PG11 6D6
999 20 093 6	BEF.SCHELLE 605-13 1H8;6F6
	15F3;15L6
999 20 094 2	KABELABZW.KASTEN 6J6
999 20 097 2	KLEIN RELAIS 15E6
999 20 097 3	DRUCKTASTER 6C2;15E8
999 20 098 5	MIKROSCHALTER 15D1
999 20 100 4	STECKER MES 160 15F2
999 20 100 6	STECKER MES 240 6C3;6D6
999 20 101 8	KABELKANAL 4H2;4H6;4H10;
	4J12;4K8;5D1;5D3
999 20 104 6	WUERGENIPPEL PG9 6A7;6D8;
	15F8
999 20 105 9	SCHUTZSCHALTEINSATZ 6L7
999 20 108 8	TRAFO 5K8
999 20 110 0	TRAFO 5K9
999 20 110 2	DRUCKWAECHTER 8H8
999 20 111 3	ISOLIERHUELSE 6C6;8A8
999 20 115 3	MIKROSCHALTER 6C9
999 20 116 0	SCHUKO STECKER 15C12
999 20 116 2	SCHUKO STECKDOSE 6L3
999 20 122 9	SCHALTER 6B2
999 20 123 8	KNOPF 5E12
999 20 123 9	DECKEL 5E12
999 20 124 0	SCHEIBE 5E12
999 20 124 1	STATOR 5E12
999 20 125 1	BETR.STD.ZAEHLER 50HZ 6A2
999 20 125 6	DRUCKTASTER 6C2
999 20 128 1	ISOLIERPLATTE 15C2;15D1
999 20 130 4	GEHAEUSE 6K8
999 20 130 6	BETR.STD.ZAEHLER 60HZ 6A2
999 20 131 1	STECKERGEHAEUSE 4POLIG 1F5
999 20 131 2	BUCHSENGEHAEUSE 4POLIG 1G4
999 20 131 3	BUCHSE 1G4
999 20 133 2	MAGNET 1G4
999 20 133 4	AUSSCHALTER 6B6
999 20 143 8	KABELFUEHRUNGEN GRAU 8A2
999 20 148 3	MP-SCHIENE 6L6
999 20 150 6	LEUCHTDRUCKTASTER 6C2
999 20 151 3	KASTENUNTERTEIL 6C1
999 20 151 7	MAGNET 2F1
999 20 152 7	SCHALTPLANTASCHE 5F9
999 20 157 7	LEITUNGSVERTEILER 2E3

Teile-Nr.	Benennung
999 20 160 0	STECKHUELSE 6D6;6F7;15E5
999 20 160 8	FUSSDRUCKSCHALTER 6L10
999 20 161 5	SCHALTSCHRANK 5D8
999 20 161 7	FEDERHEBEL 15C4
999 20 161 8	ISOLIERHUELSE 15E5
999 20 162 1	VERB.LEISTE 6POL. 6D6;15F3
999 20 162 4	TRAFO 15G10
999 20 162 8	SCHRAUBKAPPE 5G12;15F12
999 20 163 4	STEUERLEITUNG 4X0,34 1G9
999 20 164 8	ANNAEHERUNGSSCHALTER 15H9
999 20 164 9	PILZTASTE 15D5
999 20 165 0	KONTAKT 15D5
999 20 165 1	TASTENSCHILD 15D5
999 20 165 8	LEERGEHAEUSE 15E8
999 20 165 9	TRAFO 15E6
999 20 169 5	GEDR.SCHALTUNG 6B1
999 20 169 8	E-KUPPLUNG 7D6;7E4;7G8
	6E5;6E9
999 20 170 9	DREHSCHALTER 5E12
999 20 171 9	LICHTSCHRANKE 713 11C11
999 20 172 0	IMPULSZAEHLER 6A2
999 20 172 4	PHASENFOLGERELAIS 6E9
999 20 172 6	SCHALTFOLIE 9J7;9J9
999 20 172 7	VERSCHLUSSDECKEL 5E9
999 20 172 8	FLANSCH 5E6
999 20 173 1	FLANSCH 5D8;5E6
999 20 173 3	STECKDOSE,3-FACH 6J3
999 20 174 9	LEUCHTE,PUNKT 6G11
999 20 175 0	AL-FOLIE 19,55M 12F3;12J6
999 21 023 4	KUGELHALTER 101-09410 1K8
999 21 024 7	STERNGRIFF M10 7K2;7K11
999 21 024 9	SCHNAEPPER,MAGNET 8A4
999 21 027 1	SINTERBUCHSE 11L2;12J1
	12A2;12B3;12E6;
	12E9;12H10;
999 21 052 6	PUFFER 6J1
999 21 070 2	GELENKST.KOPF 8D3;8D7
999 21 070 3	GELENKST.KOPF 12A6;12B8;
999 21 070 5	GLEITLAGER 8D4;8D6
999 21 072 1	KEILRIEMENSCHEIBE 7F8;7H4
999 21 077 8	KONUSLAGER 10M11
999 21 078 3	KUNSTSTOFF-HUELSE 15J5
999 21 081 1	KUGELROLLE 5F3;5J4;
999 21 081 6	GELENKKOPF 15J6
999 21 081 7	STEHLAGER 12D1;12K8
999 21 082 9	PUFFER 6G3
999 21 086 1	PUFFER 6B1
999 21 086 2	GELENKKOPF 12A5;12B6
999 21 087 3	PUFFER 15F6
999 21 089 9	SPANNROLLE 7J2;7J11
999 21 090 0	STEHLAGER 10H5
999 21 090 2	GELENKKOPF 12E10;12J4
999 21 090 3	SINTERLAGER 8X12X10 12D4;
	12E7;12G8;12L4
999 21 090 6	SPANNELEMENT 28X32 5K3
999 21 091 5	FLANSCHLAGER 7D8;7E7;7F5

Teile-Nr.	Benennung
999 22 002 5	OELER 8L10
999 22 003 4	ZYLINDER 80 8D4
999 22 038 1	FILTER 8L8
999 22 038 2	DRUCKREGLER 8L9
999 22 051 2	3/2WEGEVENTIL 10F1;15K5
999 22 051 9	VENTIL DRO.RUE. 11E1;11M3
999 22 055 0	VENTIL,ABSPERR- 8L8
999 22 059 8	SCHWENKBEFESTIG. 8D6
999 22 059 9	ZYLINDER 10 11L1
999 22 060 1	ZYLINDER 11D2
999 22 065 0	ABLAUFAUTOMATIK 2E7
999 22 065 4	BEFESTIGUNG 8H7
999 22 066 4	MANOMETER 8K9
999 22 066 5	ZYLINDER 8H6
999 22 066 6	ZYLINDER 8F3
999 22 067 7	BEFESTIGUNG 8F7
999 22 068 4	ZYLINDER 50 10A8;13K4;
	13M8
999 22 069 0	ZYLINDER 15 7A4
999 22 069 1	SCHALLDAEMPFER 10G1;15K4
999 22 070 1	ZYLINDER 15 8D9;11E4;13J4
	13J2
999 22 070 3	VENTIL-OBERTEIL 8A9;15K3
999 22 070 5	ANSCHLUSSPLATTE 1 8C8
999 22 070 8	ANSCHLSSPLATTE 4 8C8
999 22 071 5	ZYLINDER 25 11C8
999 22 072 5	BEFESTIGUNG 11C8 10B7
999 22 072 6	BEFESTIGUNG 10A8;11C10;
	13K5;13M9
999 22 073 1	BEFESTIGUNG 8D8;13H2
	11E5;13J5
999 22 073 3	3/2WEGEVENTIL 12D6;12F10;
	12G12;12H3
999 22 074 5	ZYLINDER 13G4
999 22 076 0	ZYLINDER 10F9
999 23 070 3	NADELHUELSE 10C6;10D6
999 23 790 1	FREILAUF 15F9;15H10
999 23 801 1	NADELHUELSE 1D7
999 24 001 8	WI-STUECK R1/8 8H12;10F12;
	11M1;15L5
999 24 003 9	WI-STUECK R1/4 8H12;10F12
999 24 005 3	SCHLAUCHTUELLE 1/4 8L8
999 24 020 9	SCHOTTVERSCHRAUBUNG 8K9
	8J12;10G12
	8J12;8G12;10G12;11D2;11M1;
	15M4
999 24 030 3	DOPPELNIPPEL 8J12;10G12
	8J12;10G12
	8L12;10J12;15K4
999 24 030 6	MUFFE 8K12;10H12
999 24 033 4	T-VERTEILERBLOCK 8L12;
	10J12
999 24 036 1	MUFFE R1/8 8K12;10H12
999 24 038 0	REDSUZIERNIPPEL 8K12;10H12
999 24 038 3	GD-E-VERSCHRAUBUNG 8D12;
	10C1;11E1

Teile-Nr.	Benennung
999 24 038 4	GD-E-VERSCHRAUBUNG 8D12;
	10C12
999 24 038 5	WI-E-VERSCHRAUBUNG 8D12;
	10C12;15K5
999 24 038 6	T-E-VERSCHRAUBUNG 8E12;
	10D12
999 24 038 7	T-ES-VERSCHRAUBUNG 8E12;
	10E12
999 24 038 8	REDUZIERNIPPEL 8K12;10H12
999 24 039 0	GD-E-VERSCHRAUBUNG 8D12;
	10C12
999 24 039 1	WI-E-VERSCHRAUBUNG 8E12;
	8F3;10D12
999 24 039 2	WI-E-VERSCHRAUBUNG 8D12;
	10D12
999 24 039 3	T-ES-VERSCHRAUBUNG 8F12;
	10E12
999 29 003 9	SCHNECKENGETRIEBE 6E11;
	7F3;7F10
999 29 004 0	SCHNECKENGETRIEBE 15H4
999 29 039 4	T-R-VERSCHRAUBUNG 8F12
	10E12;15L5
ENDE	

Teile-Nr.	Benennung

Änderungen vorbehalten