DÜRKOPP

TEILELISTE

DÜRKOPP

914

Ausgabe Januar 1968

DÜRKOPPWERKE GMBH BIELEFELD

Tafel 1

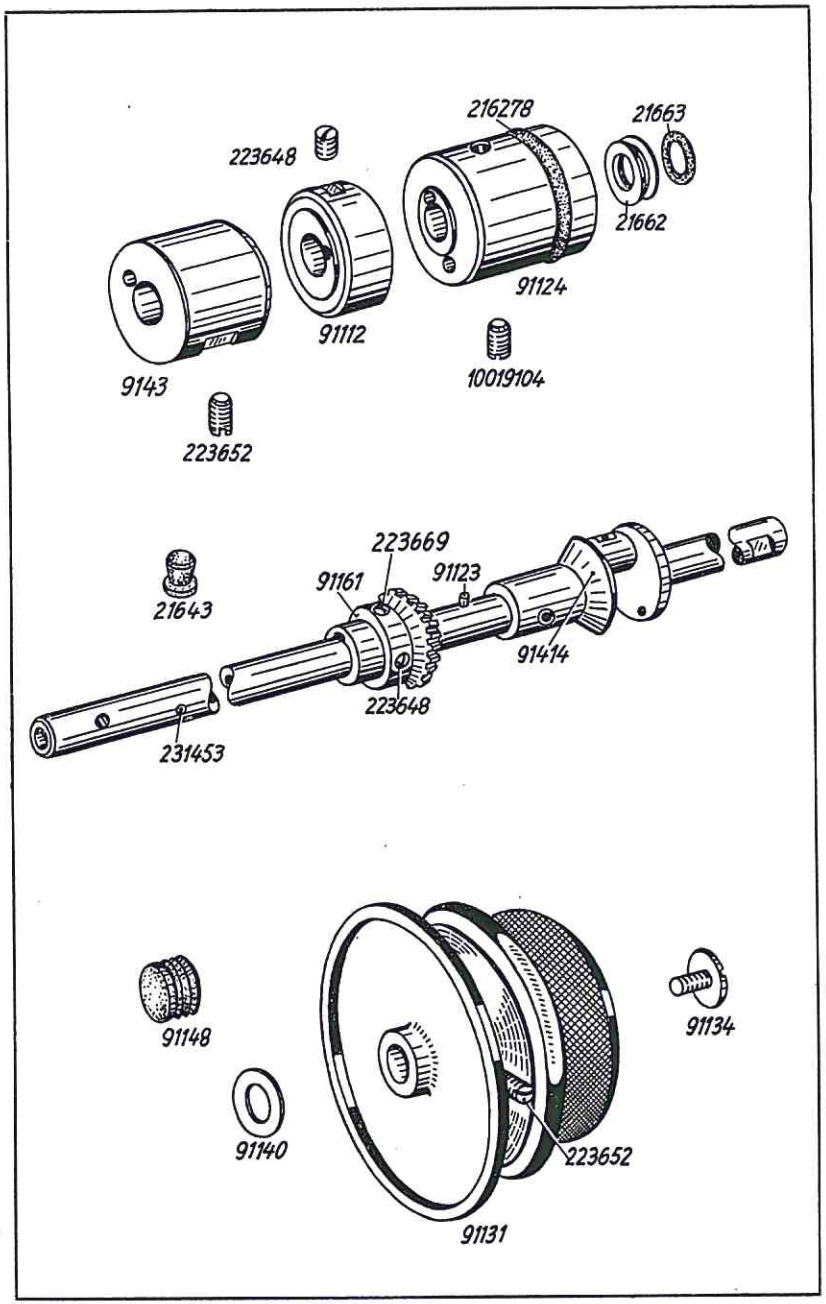

Bestell-Nr.	Benennung
9143	Hauptwellenlager, links
223652	Bef.-Schraube zu 9143 in Gehäuse
21643	Gummistopfen vor 223652 in Gehäuse
91112	Hauptwellenlager, Mitte
223648	Bef.-Schraube zu 91112 in Gehäuse
91124	Hauptwellenlager, rechts vollst.
216278	Gummiring zu 91124
10019104	Bef.-Schraube zu 91124 in Gehäuse
21662	Anlaufring vor 91124 auf 91414
21663	Dichtungsring zu 21662
91414	Hauptantriebswelle vollst.
91123	Stift zu 91414
231453	Schwerspannhülse in 91414
91161	Kegelrad mit Bef.-Schrauben (nur mit 911226 K als Radsatz unter Nr. 91264 lieferbar, siehe Tafel 6)
223648	Bef.-Schraube zu 91161
223669	Bef.-Schraube zu 91161
91131	Handrad mit Bef.-Schrauben
223652	Bef.-Schraube zu 91131
91134	Schlußschraube zu 91131
911140	Scheibe vor 91131
91148	Verschlußstopfen in Gehäuse

Tafel 2

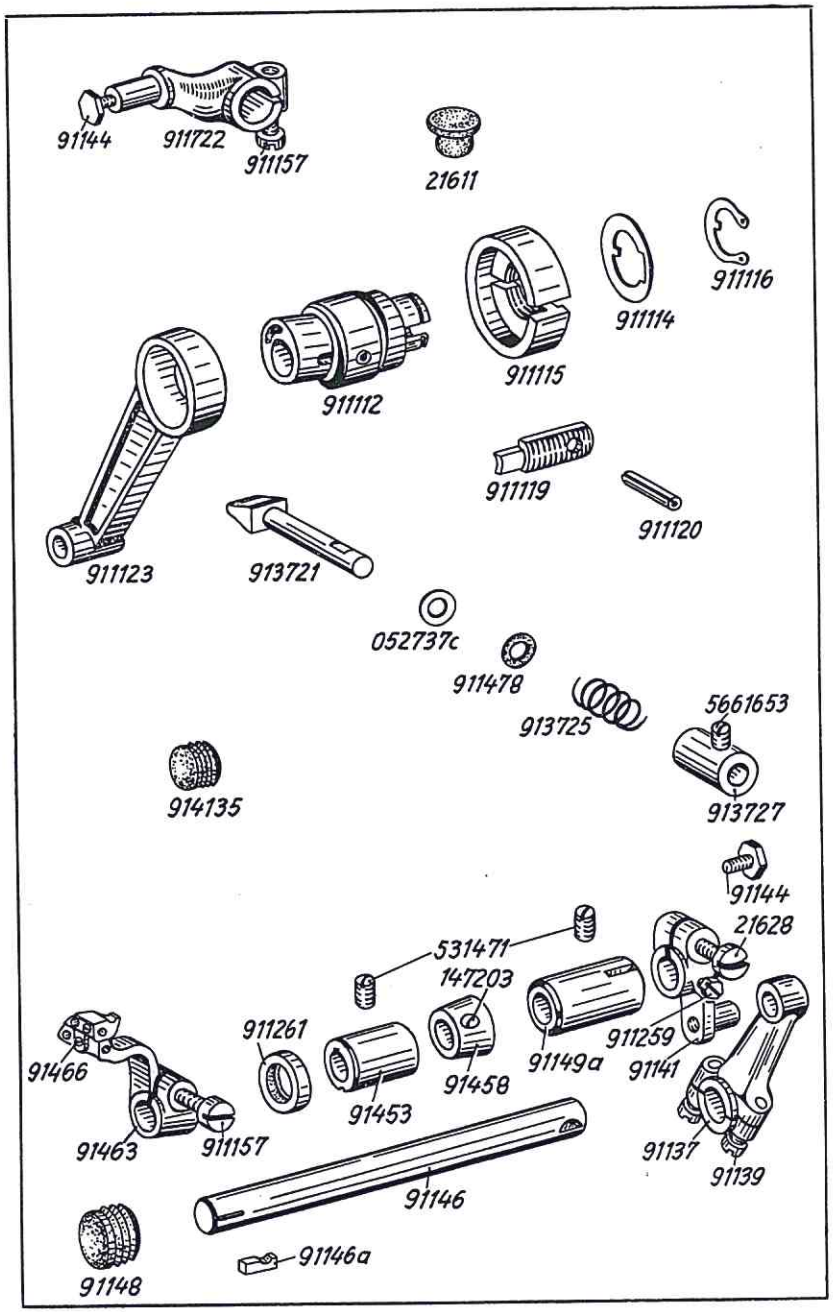

Bestell-Nr.	Benennung
911112	Stichstellerexzenter für Normal- und Differentialtransport
911115	Stichstellerring zu 911112
911114	Scheibe vor 911115
911116	Wellensicherung auf 911112
911119	Gewindesegment zu 911115
911120	Spiralstift zu 911119
911123	Zugstange zu 911112
913721	Arretierbolzen zu Stichsteller
052737 c	Unterlegscheibe zu 913721
911478	Gummiring zu 913721
913725	Druckfeder zu 913721
913727	Druckknopf mit Bef.-Schraube zu 913721
5661653	Bef.-Schraube zu 913727
911722	Zwischenstück mit Schrauben zu Transporteurträger } nur Unterklasse 914-102
911157	Klemmschraube zu 911722 } nur Unterklasse 914-102
91144	Abschlußschraube zu 911722 } nur Unterklasse 914-102
91146	Welle
91146 a	Paßfeder zu 91146
91453	Buchse, links zu 91146
91149 a	Buchse, rechts zu 91146
531471	Bef.-Schraube zu 91453 und 91149 a
911261	Wellendichtung vor 91453
91148	Verschlußklappe zu 91146 in Gehäuse
91458	Stellring mit Bef.-Schraube auf 91146
147203	Bef.-Schraube zu Stellring
91463	Nadelträger mit Klemm- und Nadel-Bef.-Schrauben, für 2 mm Nadelabstand
91467	Nadelträger (o. Abb.) mit Klemm- und Nadel-Bef.-Schrauben für 4 mm Nadelabstand
911157	Klemmschraube zu 91463 und 91467
91466	Nadel-Bef.-Schraube in 91463 und 91467
91141	Klemmhebel mit Schrauben auf 91146
21628	Klemmschraube zu 91141
911259	Sechskantschraube zu 91141
91144	Abschlußschraube zu 91141
91137	Nadelzugstange
91139	Bef.-Schraube zu 91137
914135	Verschlußstopfen in Gehäuse
21611	Verschlußstopfen in Gehäuse

Tafel 3

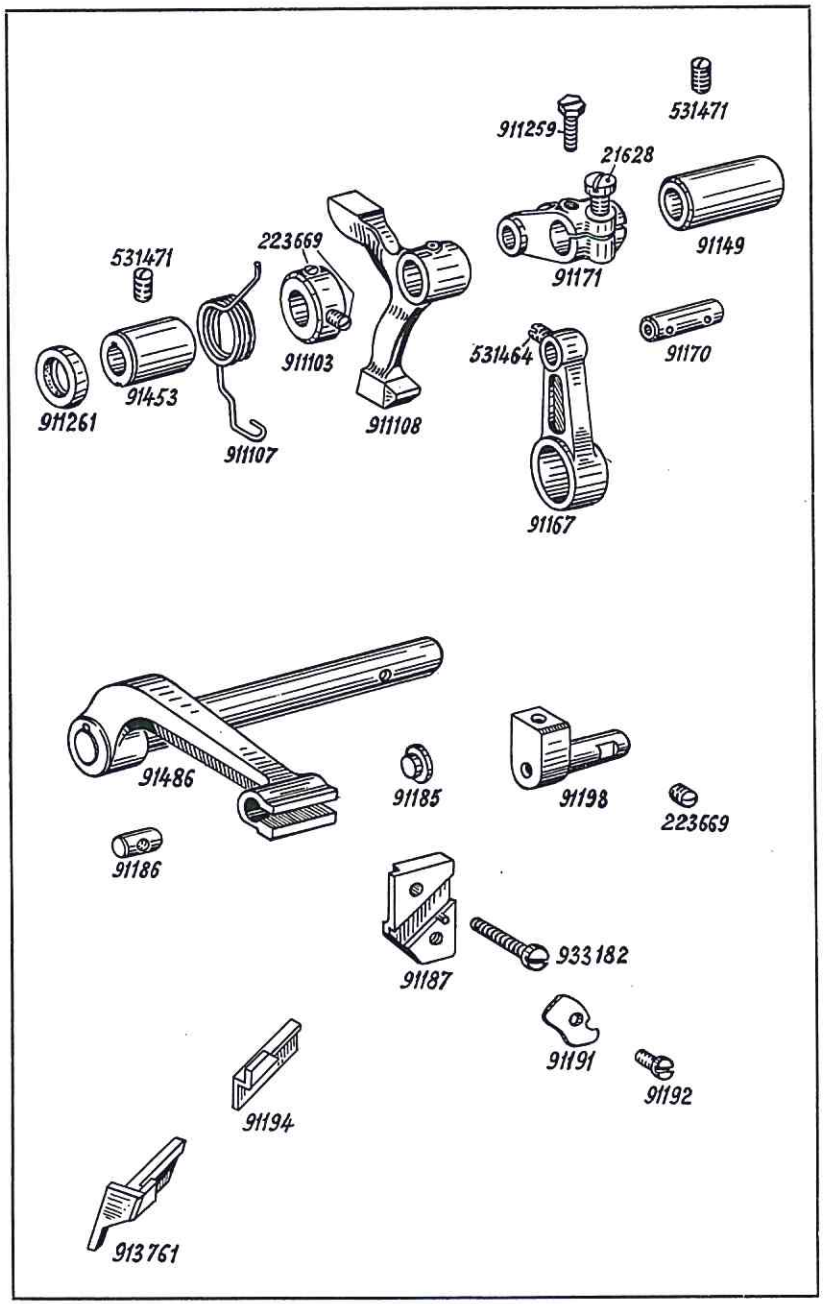

Bestell-Nr.	Benennung
91149	Buchse, rechts zu 91486
91453	Buchse, links zu 91486
531471	Bef.-Schraube zu 91149 und 91453
911261	Wellendichtung zu 91453
911108	Stichstellerhebel, rechts
911107	Feder zu 911108
911103	Stellring mit Bef.-Schrauben auf 91486
223669	Bef.-Schraube zu 911103
91171	Klemmhebel für Messerantrieb mit Klemmschraube
21628	Klemmschraube zu 91171
911259	Sechskantschraube in 91171
91167	Zugstange mit Gewindestift zu 91171 auf Kegelrad
531464	Bef.-Schraube zu 91167
91170	Verbindungsbolzen zu 91167 und 91171
91486	Messerhebel
91185	Gleitstein zu 91486
91186	Bef.-Stück in 91486
91187	Messerhalter zu 91486
933182	Bef.-Schraube zu 91187
91191	Spannstück zu 91187
91192	Bef.-Schraube zu 91191 in 91486
91198	Begrenzungsbolzen
223669	Bef.-Schraube zu 91198 in Gehäuse
913761	Obermesser (Hartmetall)
91194	Obermesser

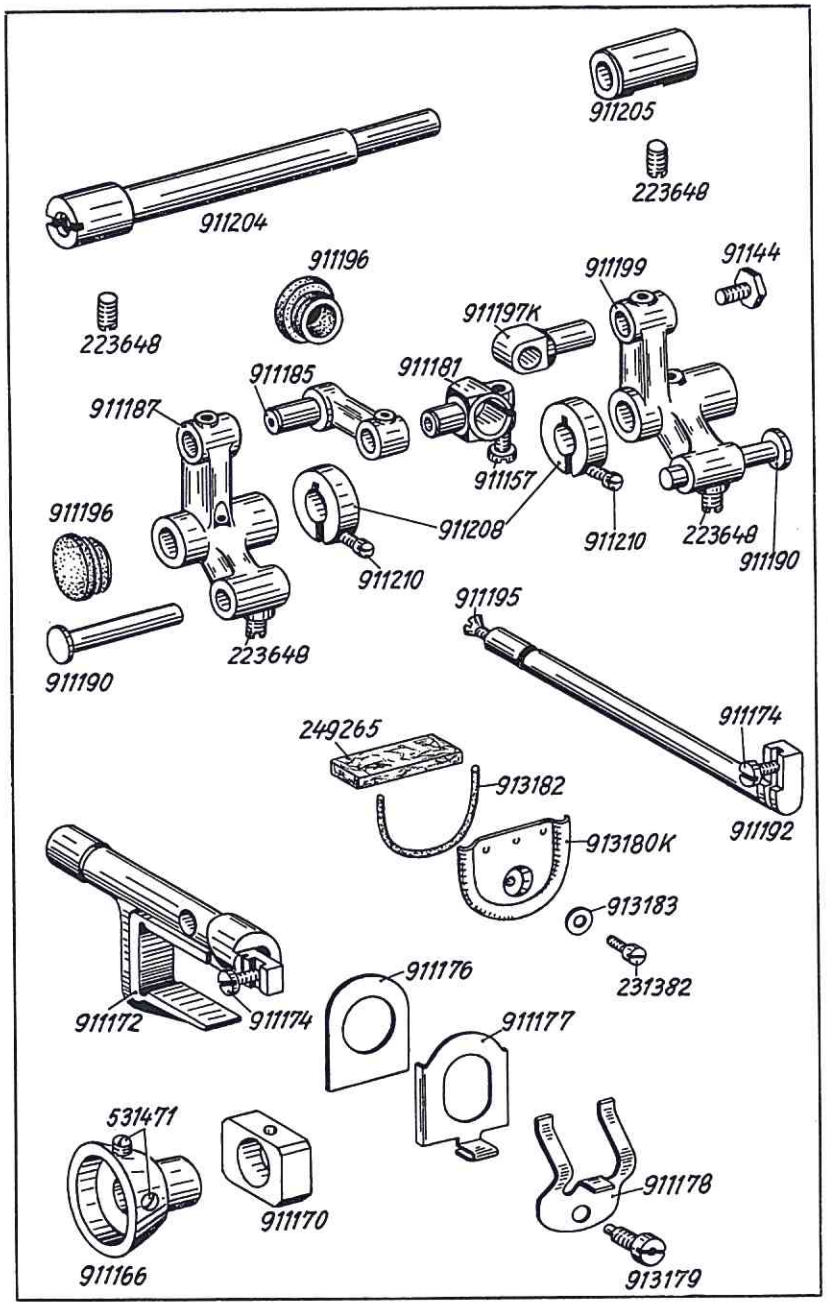

Bestell-Nr.	Benennung
911187	Transporteurbrücke, links mit Bef.-Schraube
911199	Transporteurbrücke, rechts mit Bef.-Schraube
223648	Bef.-Schraube zu 911187 und 911199
911190	Gelenkbolzen zu 911187 und 911199
911204	Lagerbolzen zu 911187
911205	Buchse zu 911204 in Gehäuse
223648	Bef.-Schraube zu 911205 und 911204
911208	Stellring vollst. auf 911204
911210	Bef.-Schraube zu 911208
911196	Verschlußkappe vor 911204 und 911172 in Gehäuse
911181	Klemmstück mit Schraube
911157	Klemmschraube zu 911181
911197 K	Gelenkschuh mit Schraube
91144	Sechskantschraube zu 911197 K
911185	Zugstange zu 911187
911192	Transporteurträger (Differential) mit Schrauben
911174	Transporteur-Bef.-Schraube zu 911192
911195	Konusschraube in 911172
911172	Transporteurträger mit Schraube
911174	Transporteur-Bef.-Schraube in 911172
911176	Deckplatte zu 911172
911177	Deckplattenauflage zu 911176
911178	Blattfeder vor 911177
913179	Bef.-Schraube zu 911178 in Gehäuse
913180 K	Abdeckblech vollst.
913182	Dichtungsring zu 913180 K
249265	Filz
231382	Bef.-Schraube zu 913180 K
913183	Dichtungsscheibe zu 231382
911166	Hubexzenter für Transporteurträger mit Bef.-Schrauben
531471	Bef.-Schraube zu 911166
911170	Gleitstein zu 911166

Tafel 5

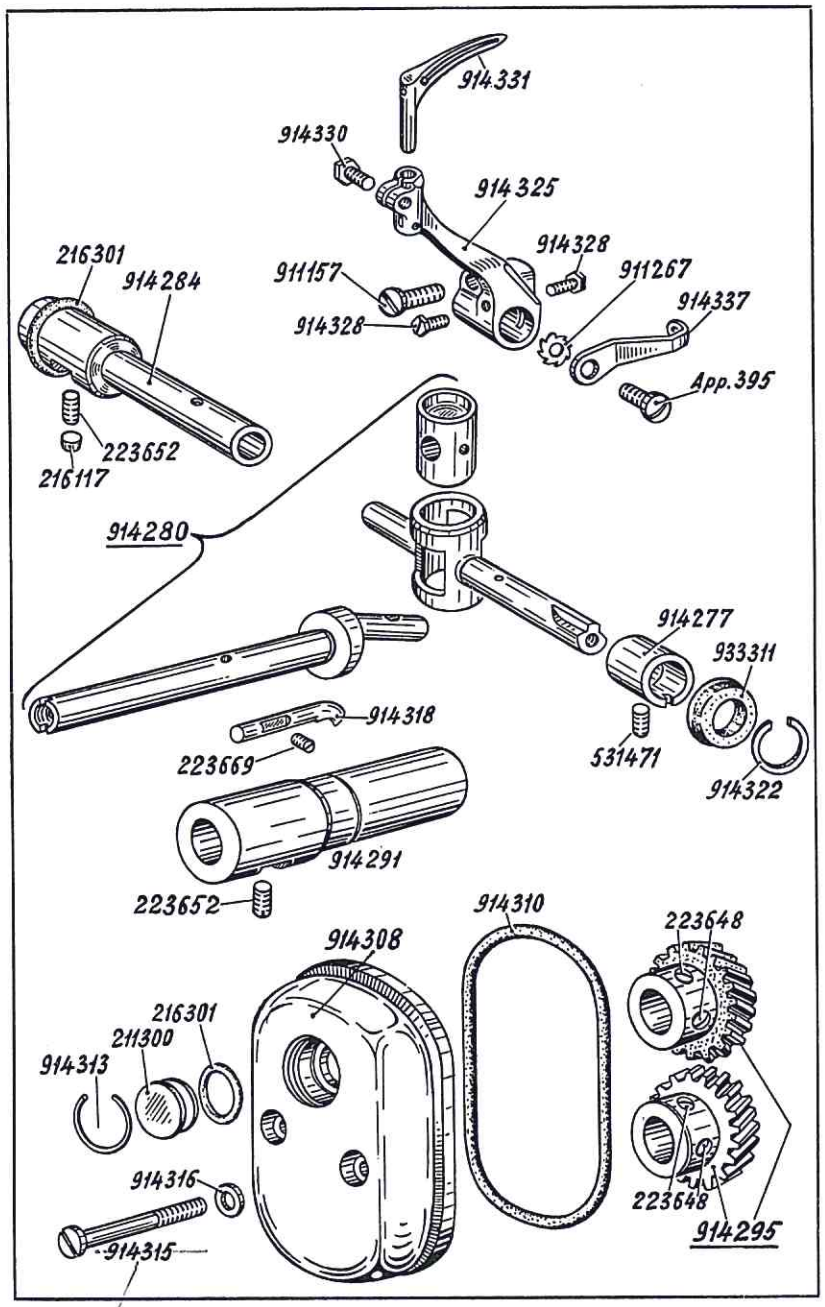

0491 000222

Tafel 5

Bestell-Nr.	Benennung
914280	Lagerschwinge mit Lagerhülse und Taumelbolzen
914284	Lager hinten, mit Dichtung zu 914280
216301	Dichtungsring zu 911284
223652	Bef.-Schraube zu 911284
216117	Gummistopfen zu 223652
914277	Buchse, vorn zu 914280
531471	Bef.-Schraube zu 914277
933311	Nutring auf 914280
914322	Sicherungsring auf 914280
914291	Lager zu 914280
223652	Bef.-Schraube zu 914291
914318	Einstellbolzen zu 914291
223669	Bef.-Schraube zu 914318
914325	Greiferträger mit Schrauben
911157	Klemmschraube zu 914325
914330	Greifer-Bef.-Schraube
914328	Sechskantschraube zu 914325
914331	Greifer auf 914325
914337	Fadenhebel
App. 395	Bef.-Schraube zu 914337
911267	Zahnscheibe zu App. 395
914295	Zahnradpaar mit Bef.-Schrauben
223648	Bef.-Schraube zu 914295
914308	Getriebedeckel mit Dichtungsring und Ölschauglas
914310	Dichtungsring zu 914308
211300	Ölschauglas in 914308
216301	Gummiring zu 211300
914313	Sicherungsring zu 211300
914315	Bef.-Schraube zu 914308
914316	Dichtungsscheibe zu 914315

Tafel 6

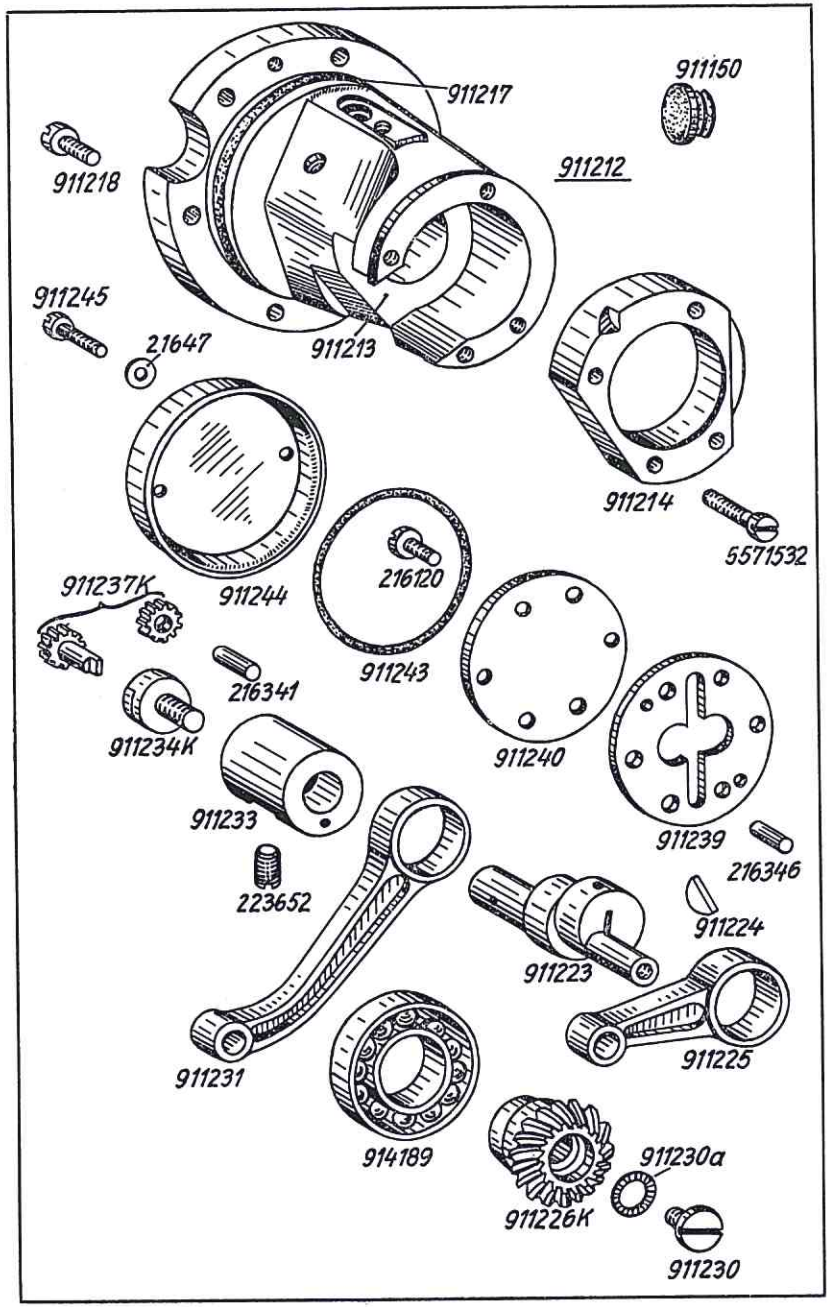

Bestell-Nr.	Benennung
911211	Getriebesatz mit Ölpumpe (o. Abb.)
911212	Pumpengehäuse vollst., best. aus je 1 x 911213, 911214, 911217, 216341 und 2 x 216346, 223652 und 4 x 5571532
911213	Pumpengehäuse zu 911212
911218	Bef.-Schraube zu 911213 in Gehäuse
911214	Lagerring zu 911213
5571532	Bef.-Schraube zu 911214
911217	Gummiring zu 911213
216341	Achse für Zahnrad in 911213
216346	Paßstift zu 911213
911244	Abschlußkappe
911245	Bef.-Schraube zu 911244
21647	Dichtungsscheibe zu 911245
911243	Gummiring zu 911244
911240	Pumpendeckel
911239	Pumpenzwischenstück
216120	Bef.-Schraube zu 911240 und 911239
911237 K	Pumpenzahnradsatz
911234 K	Mitnehmerschraube zu 911237 K
911233	Lager zu 911223 in 911213
223652	Bef.-Schraube zu 911233
911223	Exzenterwelle zu 911233
911224	Scheibenfeder zu 911223
911225	Zugstange, kurz zu 911223
911231	Zugstange, lang zu 911223
914189	Kugellager neu (ab Masch.-Nr. 91400032)
911229	Kugellager alt (bis Masch.-Nr. 91400031) (o. Abb.)
911226 K	Kegelrad nur mit 91161 als Radsatz unter Nr. 91264 lieferbar (siehe Tafel 1)
911230	Abschlußschraube vor Kegelrad in 911223
911230 a	Schnorr-Schraubensicherung zu 911230
911150	Verschlußstopfen

Tafel 7

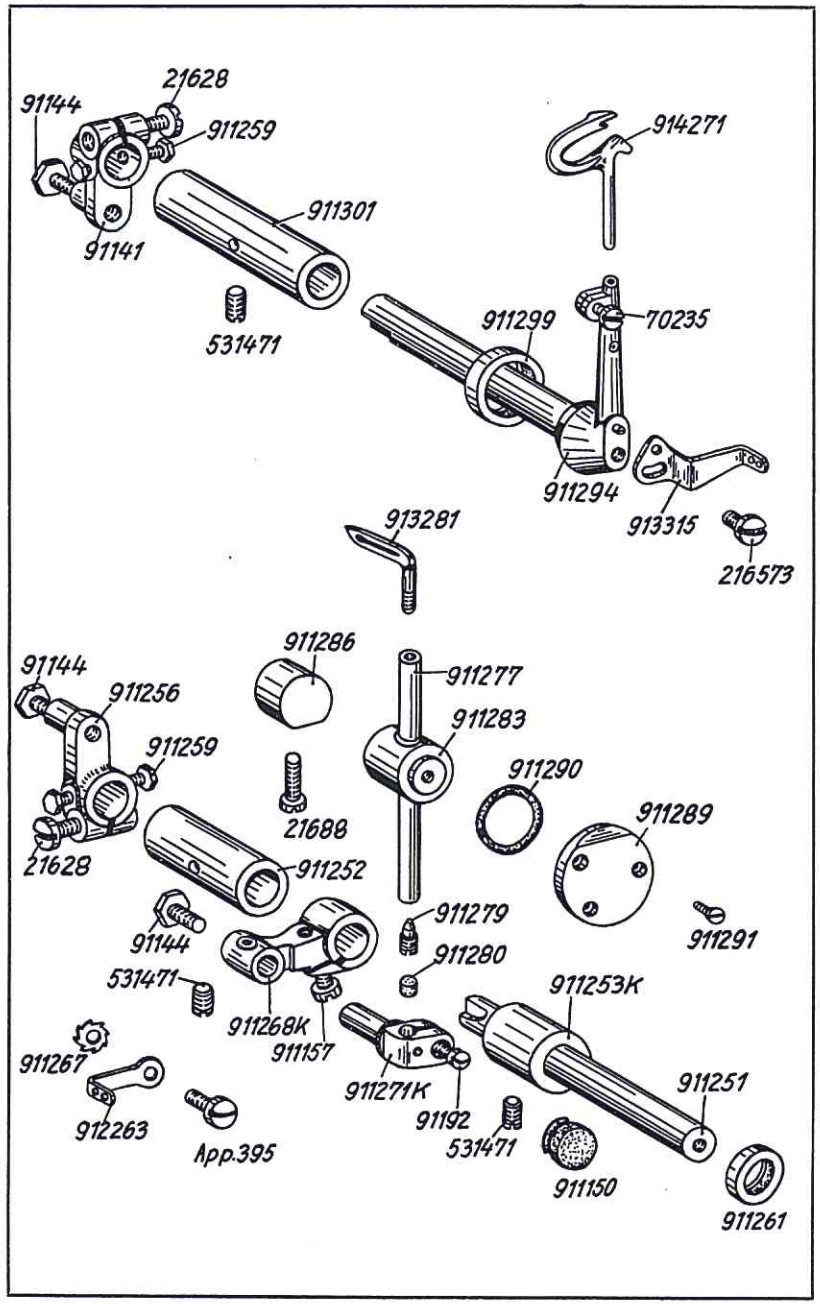

Bestell-Nr.	Benennung
911294	Greiferantriebswelle links, mit Bef.-Schrauben
70235	Greifer-Bef.-Schraube in 911294
923355	Simmerring auf 911294 (**Abb. 911299**)
911301	Lagerbuchse zu 911294
531471	Bef.-Schraube zu 911301
91141	Klemmhebel mit Schrauben auf 911294
21628	Klemmschraube zu 91141
911259	Sechskantschraube zu 91141
91144	Abschlußschraube zu 91141
914271	Greifer links, in 911294
913315	Fadenhebel in 911294
216573	Bef.-Schraube zu 913315
911251	Greiferantriebswelle, rechts
911252	Buchse, lang zu 911251
911253 K	Buchse, kurz zu 911251
531471	Bef.-Schraube zu 911252 und 911253 K
911256	Klemmhebel mit Schrauben auf 911251
21628	Klemmschraube zu 911256
911259	Sechskantschraube zu 911256
91144	Abschlußschraube zu 911256
911261	Wellendichtung auf 911251
911268 K	Greiferantriebshebel mit Klemmschraube, neu ab Masch.-Nr. 91400491
911268	Greiferantriebshebel mit Klemmschraube, alt (o. Abb.) bis Masch.-Nr. 91400490
911157	Klemmschraube zu 911268 K und 911268
911271 K	Kreuzkopf mit Schrauben neu, ab Masch.-Nr. 91400491
911272	Kreuzkopf mit Schrauben alt, bis Masch.-Nr. 91400490
91192	Klemmschraube zu 911271 K ab Masch.-Nr. 91400491
211393	Klemmschraube zu 91127 bis Masch.-Nr. 91400490
91144	Abschlußschraube zu 911271 K und 911272
911150	Verschlußkappe zu Klemmschraube in Gehäuse
911277	Greiferträger mit Schraube und Stopfen
911279	Stellschraube zu 911277
911280	Gummistopfen in 911277
913281	Greifer rechts, zu 911277
911283	Gleitstück zu 911277
911286	Distanzstück
21688	Bef.-Schraube zu 911286
211289	Abschlußdeckel vor 911283
911290	Gummiring zu 211289
911291	Bef.-Schraube zu 211289
912263	Fadenzieher
App. 395	Bef.-Schraube zu 912263
911267	Zahnscheibe zu App. 395

Tafel 8

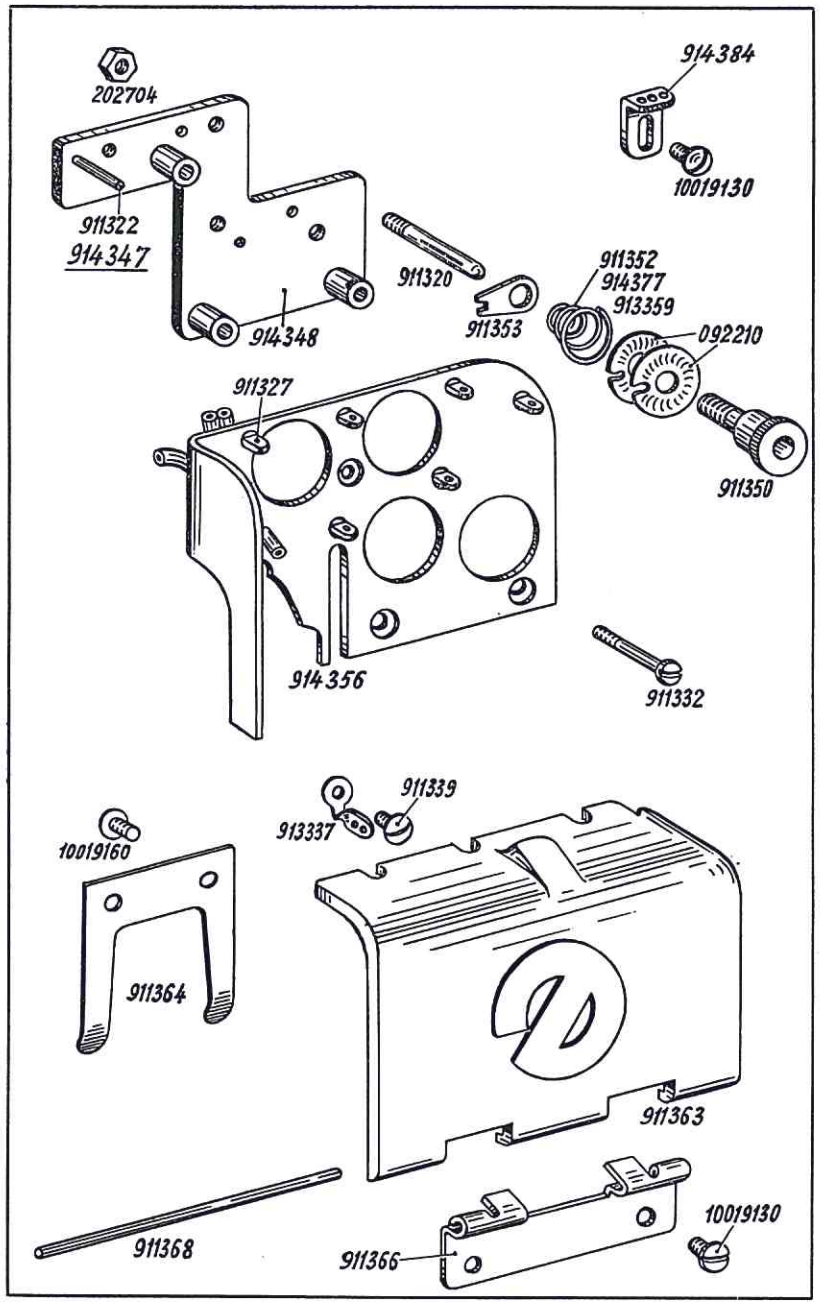

Bestell-Nr.	Benennung
914347	Grundblech für Fadenspannung vollst., best. aus je 1 x 914348 und 4 x 911320, 202704 und 911322
914348	Grundblech
911320	Spannungshaltestift zu 914347
202704	Mutter zu 911320
911322	Arretierstift zu 914347
914356	Abdeckblech mit Fadenösen und Fadenröhrchen
911327	Fadenöse zu 914356
911332	Bef.-Schraube zu 914356
913337	Fadenführungsblech
911339	Bef.-Schraube zu 913337
911349	Fadenspannung vollst., (Nadelfaden) best. aus je 1 x 911350, 911352, 911353 und 2 x 092210
913358	Fadenspannung vollst., (Greiferfaden) best. aus je 1 x 911350, 913359, 911353 und 2 x 092210
914376	Fadenspannung vollst., (Greiferfaden-Sicherheitsnaht) best. aus je 1 x 914377, 911350, 911353 und 2 x 092210
914377	Spannungsfeder zu 914376
911350	Spannungsschraube zu 911349, 913358 und 914376
092210	Spannungsscheibe auf 911350
911352	Spannungsfeder zu 911349
913359	Spannungsfeder zu 913358
911353	Stellmutter auf 911350
914384	Fadenführung
10019130	Bef.-Schraube zu 914384
911362	Deckel für Fadenspannung vollst., (o. Abb.) best. aus je 1 x 911363, 911364, 913366, 911368 und 2 x 10019130, 10019160
911363	Deckel zu 911362
911364	Blattfeder zu 911363
10019160	Bef.-Schraube zu 911364
911366	Scharnier zu 911362
10019130	Bef.-Schraube zu 911366
911368	Scharnierstift zu 911366 und 911363

Tafel 9

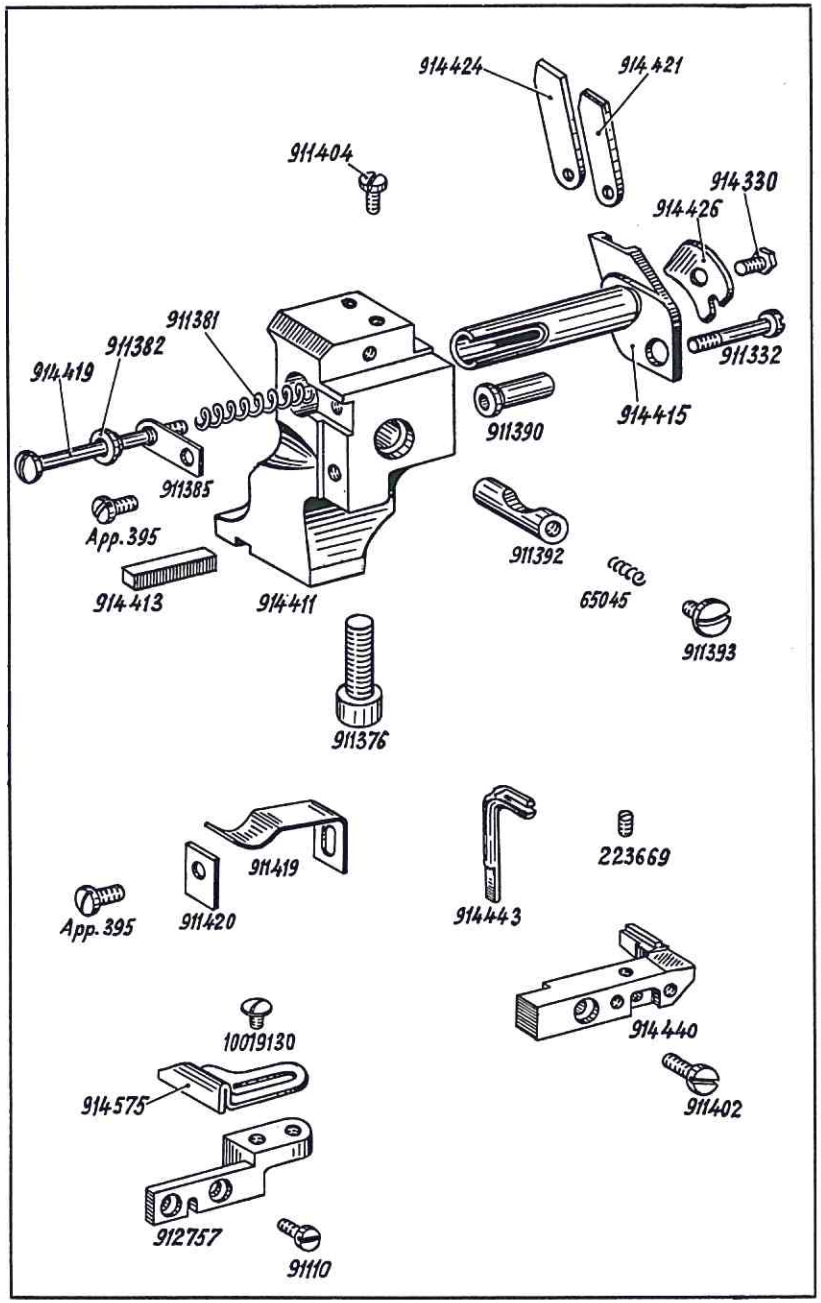

Bestell-Nr.	Benennung
914411	Bock zu Gehäuse
911376	Bef.-Schraube zu 914411
914413	Paßfeder zu 914411
914415	Untermesserträger
911381	Druckfeder in 914415
914419	Bef.-Schraube in 914415
911382	Deckkappe vor 914415
911390	Buchse zu 914411
911332	Bef.-Schraube zu 911390
911392	Arretierbolzen zu Untermesser in 914411
65045	Druckfeder in 911392
911393	Stellschraube zu 911392
911385	Halteblech zu Untermesser
App. 395	Bef.-Schraube zu 911385
914421	Untermesser (Hartmetall)
914424	Untermesser (Stahl)
914426	Spannstück zu Untermesser
914330	Bef.-Schraube zu 914426
914440	Haltestück für Stichplatten
911402	Bef.-Schraube zu 914440
223669	Gewindestift in 914440
914443	Nadelschutz
911404	Stichplatten-Bef.-Schraube
911419	Blattfeder an 914411 zu Gehäuseabdeckblech (Tafel 11)
911420	Deckblech zu 911419
App. 395	Bef.-Schraube zu 911420
912757	Linealhalter
91110	Bef.-Schraube zu 912757
914575	Lineal
10019130	Bef.-Schraube zu 914575

Tafel 10

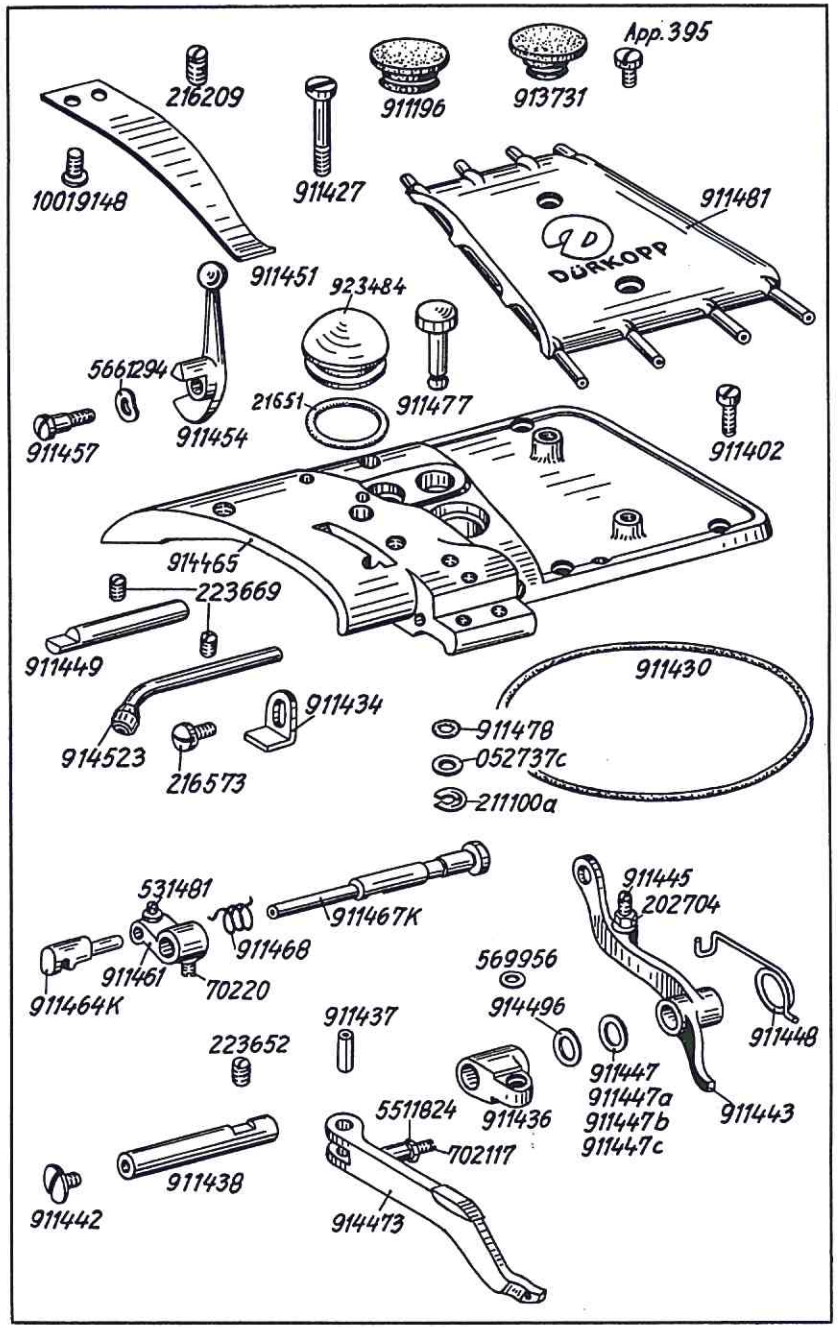

Bestell-Nr.	Benennung
914465	Gehäusedeckel mit Ölschauglas und Dichtring
923484	Ölschauglas zu 914465
21651	Dichtring zu 923484
911427	Bef.-Schraube, lang zu 914465
911402	Bef.-Schraube, kurz zu 914465
911430	Gummiring zu 914465
911481	Fadenführung auf 914465
App. 395	Bef.-Schraube zu 911481
914473	Stoffdrückerhebel mit Gewindestift und Mutter
702117	Gewindestift zu 914473
5511824	Mutter zu 702117
911434	Haltewinkel zu 914473 an 914465
216573	Bef.-Schraube zu 911434
911436	Gelenkstück zu 914473
911437	Schwerspannhülse zu 911436 und 914473
569956	Federscheibe zu 911436
911438	Welle
911442	Linsenknopfschraube zu 911438
223652	Bef.-Schraube zu 911438
911449	Anschlag für 914473 in 914465
223669	Bef.-Schraube zu 911449
911443	Lüfterhebel mit Gewindestift und Mutter
911445	Gewindestift zu 911443
202704	Mutter zu 911445
911448	Feder zu 911443
911447	Paßscheibe 1 mm auf 911438 zwischen 911436 und 911443
914496	Paßscheibe 1,75 mm auf 911438 zwischen 911436 u. 911443
911447 a	Paßscheibe 1,1 mm auf 911438 zwischen 911436 u. 911443
911447 b	Paßscheibe 1,2 mm auf 911438 zwischen 911436 u. 911443
911447 c	Paßscheibe 1,3 mm auf 911438 zwischen 911436 u. 911443
911451	Blattfeder zu 914473
10019148	Bef.-Schraube zu 911451
216209	Stellschraube zu 911451
911454	Handlüfterhebel
911457	Ansatzschraube zu 911454
5661294	Federscheibe zu 911457
911461	Haltekloben mit Schrauben
70220	Bef.-Schraube zu 911461
531481	Bef.-Schraube in 911461 zu 911464 K
911464 K	Führungsstück in 911461
911467 K	Lagerbolzen mit Fadenführungsrohr
911468	Verdrehungsfeder in 911426
914523	Fadenführungsrohr
223669	Bef.-Schraube zu 914523
911477	Stichstellerbolzen in 911426
911478	Gummiring zu 911477
052737 c	Unterlegscheibe zu 911478
211100 a	Wellensicherung auf 911477
913731	Verschlußkappe in 911426
911196	Verschlußkappe in 911426

Tafel 11

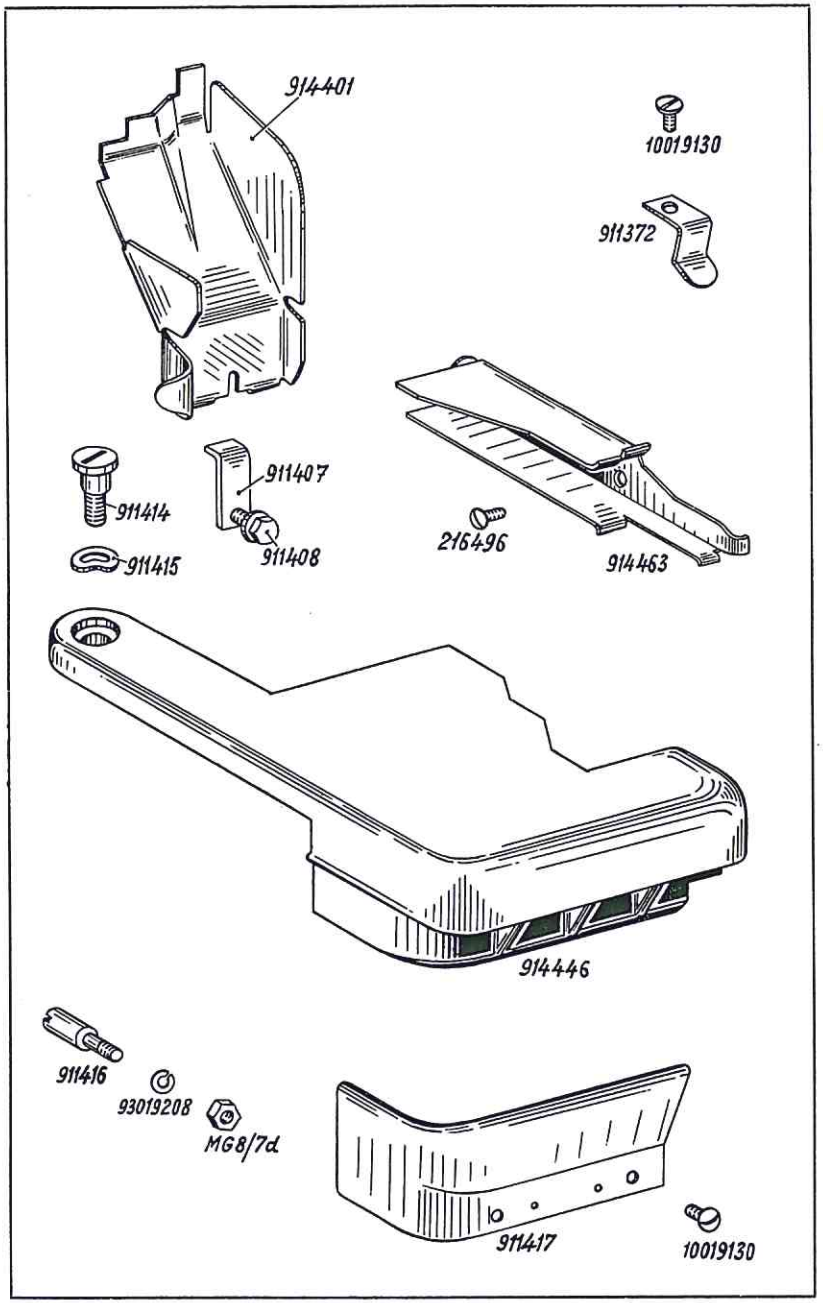

Bestell-Nr.	Benennung
914446	Stoffplatte
911414	Ansatzschraube zu 914446 in Gehäuse
911415	Federscheibe zu 911414
911416	Zapfenschraube zu 914446
93019208	Federring zu 914416
MG 8/7 d	Mutter zu 911416
911417	Gehäuseabdeckblech
10019130	Bef.-Schraube zu 911417
914401	Deckblech
911372	Haltefeder zu 914401
10019130	Bef.-Schraube zu 911372
911407	Bef.-Winkel zu 914401
911408	Bef.-Schraube zu 911407
914463	Stoffauflageblech
216496	Bef.-Schraube zu 914463

Tafel 12

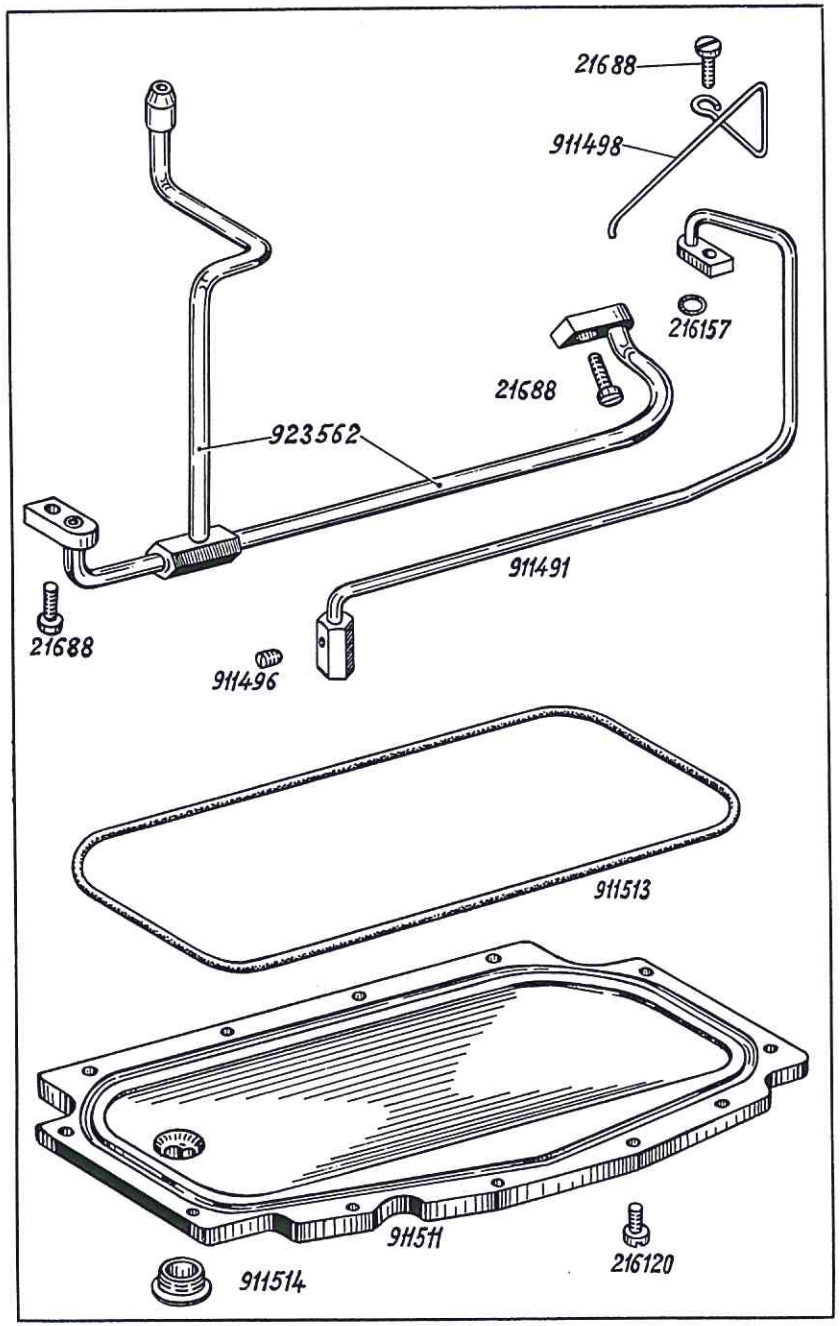

Bestell-Nr.	Benennung
911491	Ölrohr (Saugrohr)
923562	Ölrohr (Druckrohr)
21688	Bef.-Schraube zu 911491 und 923562
216157	Dichtungsring zu 911491
911496	Bef.-Schraube zu 911491
911498	Ölablauffeder zu 911491
911511	Grundplatte
911513	Dichtungsring zu 911511
216120	Bef.-Schraube zu 911511
911514	Verschlußkappe in 911511

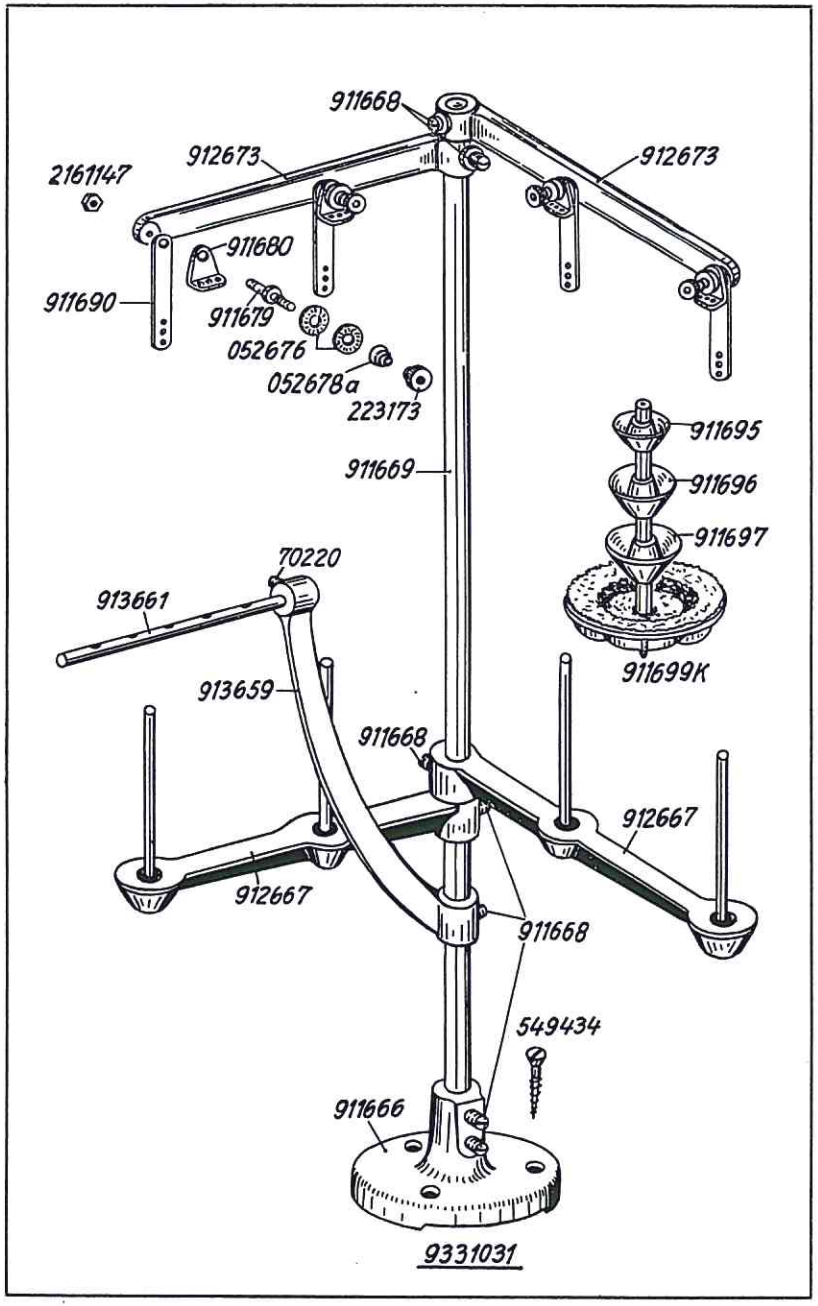

Bestell-Nr.	Benennung
	Beipack.
9331031	Garnständer vollst., best. aus je 1 x 911666, 911669, 913659, 913661, 2 x 912667, 912673 und 4 x 911699 K
911666	Garnständerfuß mit Bef.-Schrauben
911668	Bef.-Schraube zu 911669 in 911666
911669	Garnständerstange
912667	Garnrollenhalter mit Bef.-Schraube
911668	Bef.-Schraube zu 912667
912673	Abwicklerarm mit 1 x 911668, je 2 x 911679, 911680, 2161147, 052678 a, 911690, 223173 und 4 x 052676
911679	Spannungsbolzen zu 912673
911680	Fadenführungsblech auf 911679
2161147	Mutter zu 911679
052676	Spannungsscheibe zu 911679
052678 a	Spannungsfeder zu 052676
223173	Spannungsmutter auf 911679
911690	Fadenführungsblech
911699 K	Garnrollenteller auf Garnrollenhalter
911695	Haltekonus 25 ⌀
911696	Haltekonus 29 ⌀
911697	Haltekonus 40 ⌀
913659	Haltearm mit Bef.-Schraube
911668	Bef.-Schraube zu 913659
913661	Fadenführungsstange
70220	Bef.-Schraube zu 913661 in 913659
549434	Bef.-Schraube zu 9331031

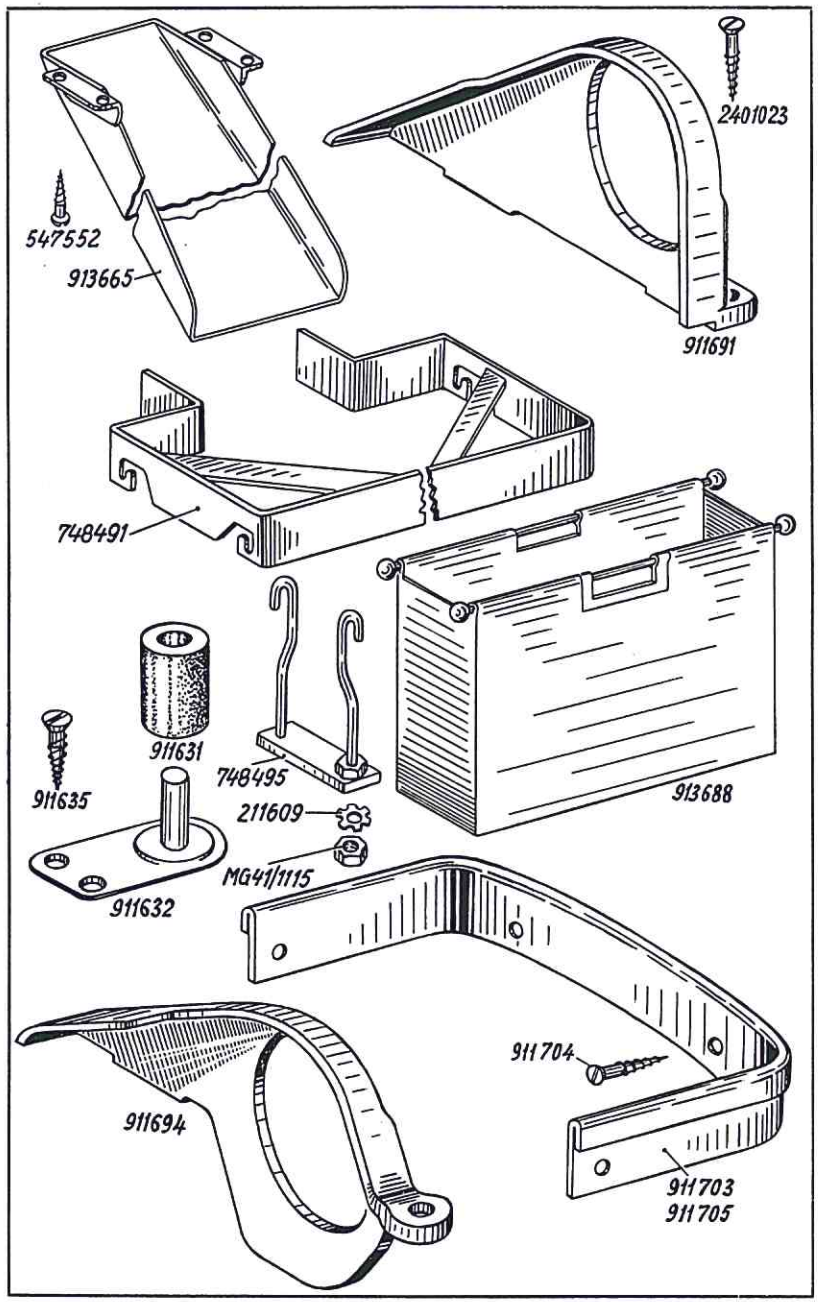

Bestell-Nr.	Benennung	
	Beipack.	
913665	Stoffabfallrinne	
547552	Halbrundholzschraube zu 913665	nur für Masch. mit Messerein-richtung
748491	Halterahmen, alt	
748495	Haken zu 748491, alt	
211609	Zahnscheibe zu 748495, alt	
MG41/1115	Mutter zu 748495, alt	
913688	Abfalltasche, alt	
911691	Riemenschutz	
911694	Riemenschutz für halbversenkte Maschine	
2401023	Bef.-Schraube zu 911691 und 911694	
911631	Gummipuffer	
911632	Auflageplatte	
911635	Linsensenkschraube zu 911632	
911703	Schutzblech für Schere (für halbversenkte Maschine)	
911705	Schutzblech für Schere (für vollversenkte Maschine)	
911704	Bef.-Schraube zu 911703 und 911705	

Tafel 15

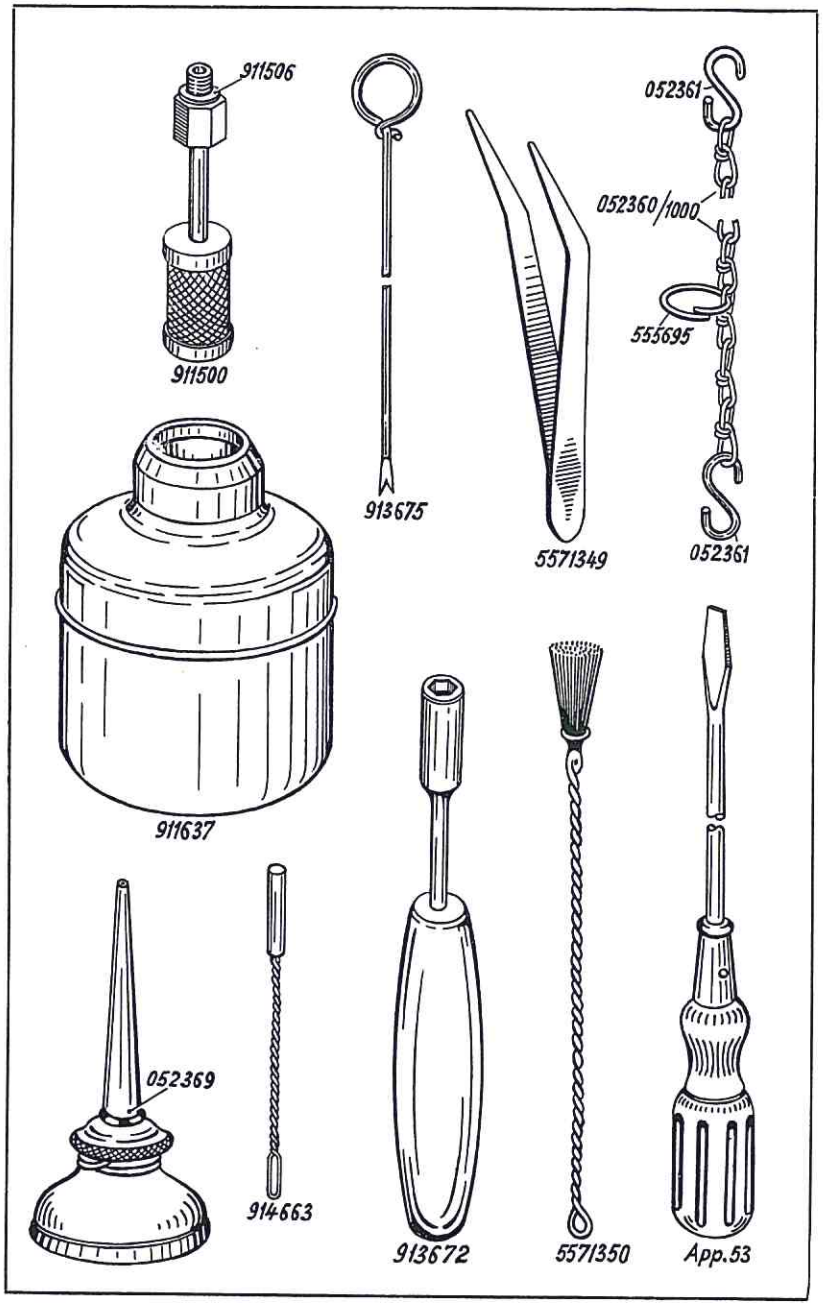

Bestell-Nr.	Benennung
911500	Ölsieb
911506	Dichtungsring zu 911500
911637	Ölbehälter
945810	Einfädler **Abb. 913675** neu
914663	Einfädler alt
5571349	Pinzette
052360/	Kette 1000 mm lang
052361	Kettenhaken
555695	Kettenring
913672	Steckschlüssel, 8 mm Innensechskant
052369	Ölkanne
5571350	Drahtpinsel
App. 53	Schraubenzieher

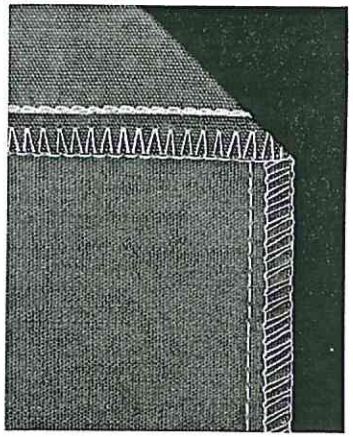

Einrichtung
Nr. 914 3001

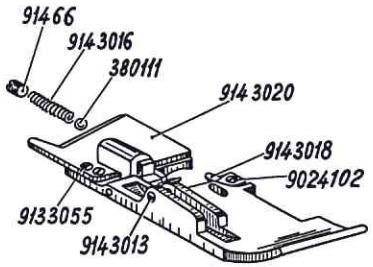

9143011

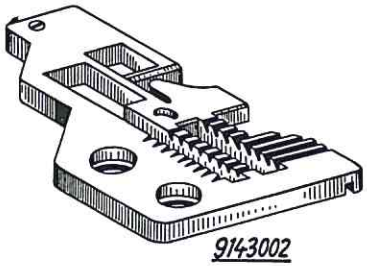

9143002

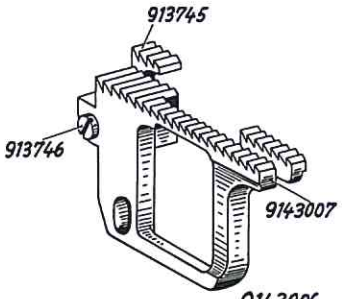

9143006

Bestell-Nr.	Benennung
	Einrichtung der DÜRKOPP 914-102
	Zum Beschneiden und Zusammennähen von leichter bis mittlerer Webware. Abstand der Sicherheitsnaht von der Überwendlichnaht 2 mm.
9143001	Einrichtung vollständig, bestehend aus je 1 x 9143002, 9143006 und 9143011
9143002	Stichplatte (Stichplatten-Bef.-Schraube siehe Tafel 9)
9143006	Transporteur vollständig, bestehend aus je 1 x 9143007, 913745 und 913746
9143007	Transporteur
913745	Zusatztransporteur zu 9143007
913746	Bef.-Schraube zu 913745
9143011	Füßchen mit Messer
9143020	Messer zu 9143011, alt
9233233	Messer } neu; **o. Abb.**
9233234	Klemmblech } neu; **o. Abb.**
9133055	Bef.-Schraube zu 9143020, 9233233 und 9233234
9143018	Zunge zu 9143011
9024102	Bef.-Schraube zu 9143018
9143016	Druckfeder zu Zusatzfuß
380111	Kugel vor 9143016
91466	Schraube zu 9143016
9143013	Zapfenschraube zu 9143011 .

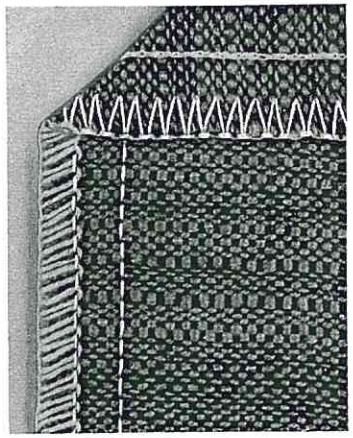

Einrichtung
Nr. 9143031

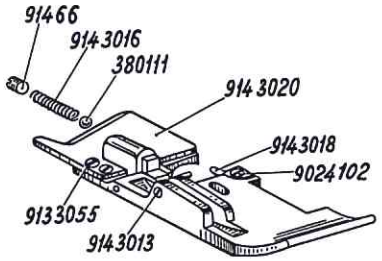

9143034

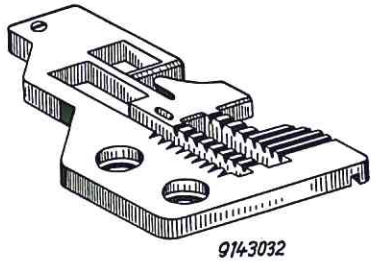

9143032

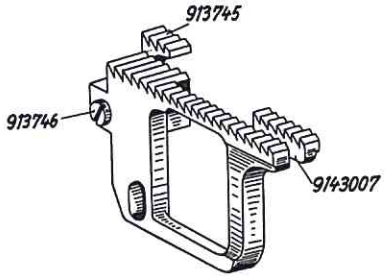

9143006

Bestell-Nr.	Benennung
	Einrichtung der DÜRKOPP 914-102
	Zum Beschneiden und Zusammennähen von leichter bis mittlerer Webware (loses Gewebe). Abstand der Sicherheitsnaht von der Überwendlichnaht 4 mm.
9143031	Einrichtung vollständig, bestehend aus je 1 x 9143006, 9143032 und 9143034
9143032	Stichplatte (Stichplatten-Bef.-Schraube siehe Tafel 9)
9143006	Transporteur vollständig, bestehend aus je 1 x 9143007, 913745 und 913746
9143007	Transporteur
913745	Zusatztransporteur zu 9143007
913746	Bef.-Schraube zu 913745
9143034	Füßchen mit Messer
9143020	Messer zu 9143034, alt
9233233	Messer } neu; **o. Abb.**
9233234	Klemmblech } neu; **o. Abb.**
9133055	Bef.-Schraube zu 9143020, 9233233 und 9233234
9143018	Zunge zu 9143034
9024102	Bef.-Schraube zu 9143018
9143016	Druckfeder zu Zusatzfuß
380111	Kugel vor 9143016
91466	Schraube zu 9143034
9143013	Zapfenschraube zu 9143034

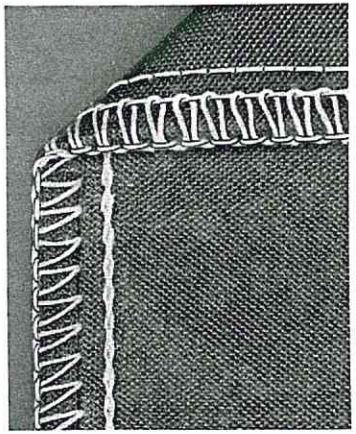

Einrichtung
Nr. 914 3041

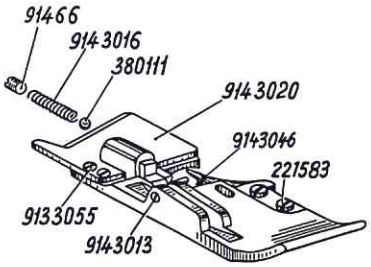

9143044

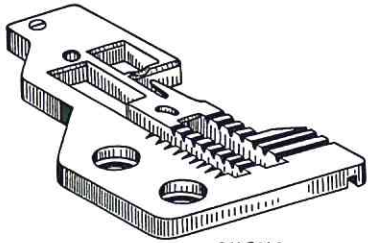

9143042

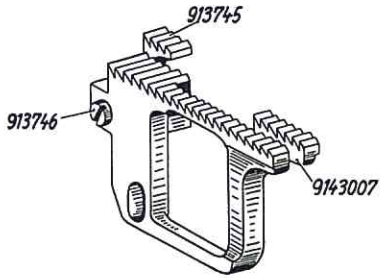

9143006

Bestell-Nr.	Benennung
	Einrichtung der DÜRKOPP 914-102
	Zum Beschneiden und Zusammennähen von feiner Ware aus Perlon und Seide mit nach unten umgelegter Kante. Abstand der Sicherheitsnaht von der Überwendlichnaht 2 mm.
9143041	Einrichtung vollständig, bestehend aus je 1 x 9143006, 9143042 und 9143044
9143042	Stichplatte (Stichplatten-Bef.-Schraube siehe Tafel 9)
9143006	Transporteur vollständig, bestehend aus je 1 x 9143007, 913745 und 913746
9143007	Transporteur
913745	Zusatztransporteur zu 9143007
913746	Bef.-Schraube zu 913745
9143044	Füßchen mit Messer
9143020	Messer zu 9143044, alt
9233233	Messer } neu; **o. Abb.**
9233234	Klemmblech }
9133055	Bef.-Schraube zu 9143020, 9233233 und 9233234
9143046	Rechtsfalter zu 9143044
221583	Bef.-Schraube zu 9143046
9143016	Druckfeder zu Zusatzfuß
380111	Kugel zu 9143016
91466	Schraube zu 9143016
9143013	Zapfenschraube zu 9143044

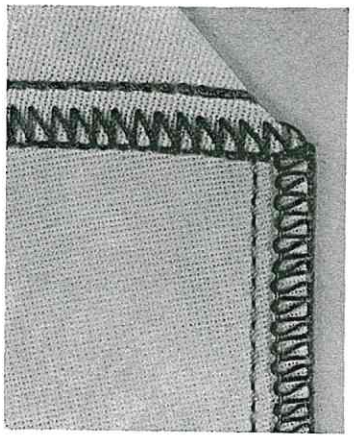

Einrichtung
Nr. 914 3021

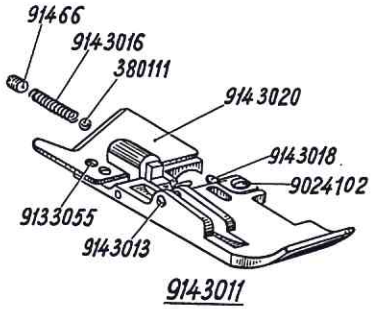

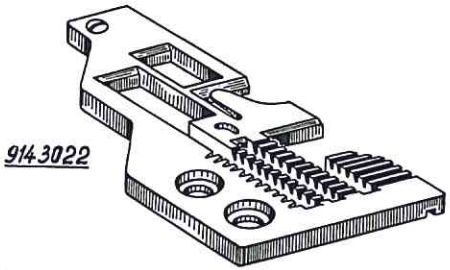

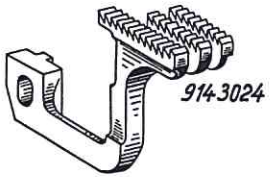

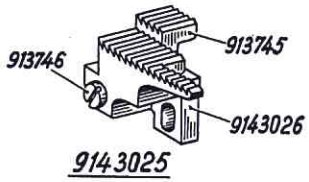

Bestell-Nr.	Benennung
	Einrichtung der DÜRKOPP 914-104
	Zum Beschneiden und Zusammennähen von gewirktem Nyltest und ähnlichen Stoffarten. Abstand der Sicherheitsnaht von der Überwendlichnaht 2 mm.
9143021	Einrichtung vollständig, bestehend aus je 1 x 9143011, 9143022, 9143024, 9143025
9143022	Stichplatte (Stichplatten-Bef.-Schraube siehe Tafel 9)
9143024	Transporteur
9143025	Transporteur (Differential) vollständig, bestehend aus je 1 x 913745, 913746 und 9143026
9143026	Transporteur zu 9143025
913745	Zusatztransporteur zu 9143026
913746	Bef.-Schraube zu 913745
9143011	Füßchen mit Messer
9143020	Messer zu 9143011, alt
9233233	Messer } neu; **o. Abb.**
9233234	Klemmblech } neu; **o. Abb.**
9133055	Bef.-Schraube zu 9143020, 9233233 und 9233234
9143018	Zunge zu 9143011
9024102	Bef.-Schraube zu 9143018
9143016	Druckfeder zu Zusatzfuß
380111	Kugel vor 9143016
91466	Schraube zu 9143016
9143013	Zapfenschraube zu 9143011

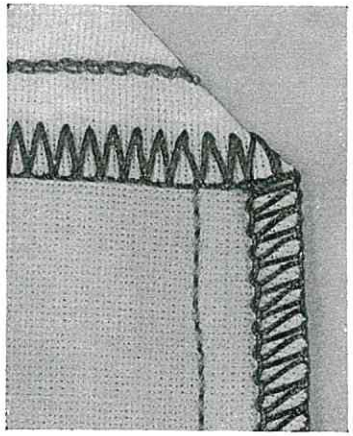

Einrichtung
Nr. 914 3037

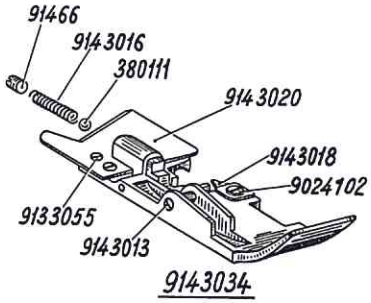

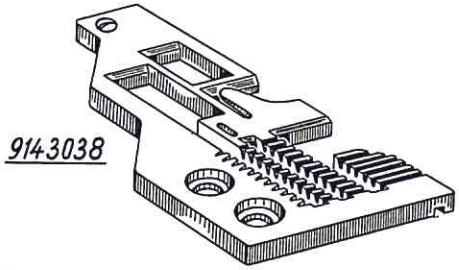

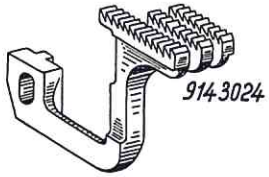

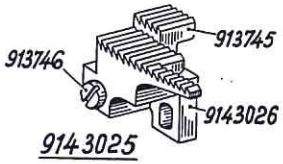

Bestell-Nr.	Benennung
	Einrichtung der DÜRKOPP 914-104
	Zum Beschneiden und Zusammennähen von gewirktem Nyltest und ähnlichen Stoffarten (lose Ware). Abstand der Sicherheitsnaht von der Überwendlichnaht 4 mm.
9143037	Einrichtung vollständig, bestehend aus je 1 x 9143024, 9143025, 9143034 und 9143038
9143038	Stichplatte (Stichplatten-Bef.-Schraube siehe Tafel 9)
9143024	Transporteur
9143025	Transporteur (Differential) vollständig, bestehend aus je 1 x 913745, 913746 und 9143026
9143026	Transporteur zu 9143025
913745	Zusatztransporteur zu 9143026
913746	Bef.-Schraube zu 913745
9143034	Füßchen mit Messer
9143020	Messer zu 9143034 alt
9233233	Messer } neu; **o. Abb.**
9233234	Klemmblech }
9133055	Bef.-Schraube zu 9143020, 9233233 und 9233234
9143018	Zunge zu 9143034
9024102	Bef.-Schraube zu 9143018
9143016	Druckfeder zu Zusatzfuß
380111	Kugel vor 9143016
91466	Schraube zu 9143016
9143013	Zapfenschraube zu 9143034

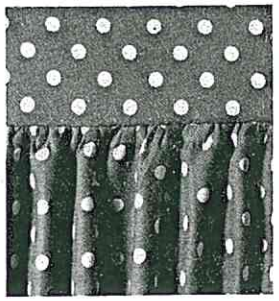

Einrichtung
Nr. 9143051

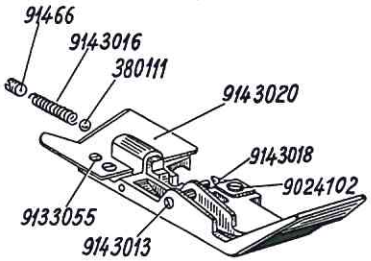

9143062

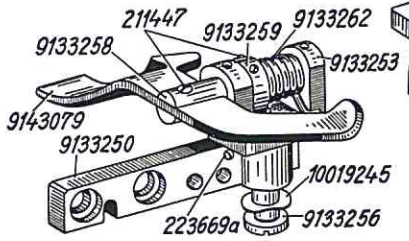

9143065

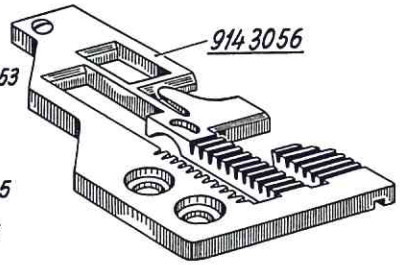

9143056

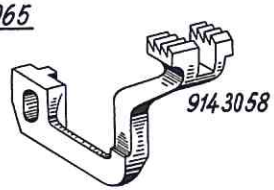

9143058

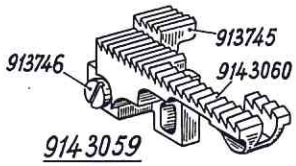

9143059

Bestell-Nr.	Benennung
	Einrichtung der DÜRKOPP 914-104
	Zum Beschneiden und Zusammennähen mit oder ohne Kräusel von Webwaren. (Der Kräuselapparat kann ausgeschwenkt werden). Zum Kräuselapparat kann eine Kniehebellüftung Nr. 9143081 (Abb. siehe Tafel 22) zum wahlweisen Unterbrechen der Kräuselung geliefert werden.
9143051	Einrichtung vollständig, bestehend aus je 1 x 9143056, 9143058, 9143059, 9143062 und 9143065
9143056	Stichplatte (Stichplatten-Bef.-Schraube siehe Tafel 9)
9143058	Transporteur
9143059	Transporteur (Differential) vollständig, bestehend aus 913746 und 9143060
9143060	Transporteur zu 9143059
913745	Zusatztransporteur zu 9143060
913746	Bef.-Schraube zu 913754
9143062	Füßchen mit Messer
9143020	Messer zu 9143062 alt
9233233	Messer } neu; **o. Abb.**
9233234	Klemmblech } neu; **o. Abb.**
9133055	Bef.-Schraube zu 9143020, 9233233 und 9233234
9143018	Zunge zu 9143062
9024102	Bef.-Schraube zu 9143018
9143016	Druckfeder zu Zusatzfuß
380111	Kugel vor 9143016
91466	Schraube zu 9143016
9143013	Zapfenschraube zu 9143062
9143065	Kräuselapparat vollständig
9133250	Halter mit Gewindestift
223669 a	Gewindestift zu 9133250
9133253	Lagerbock mit Spannstift
9133256	Bef.-Schraube zu 9133253
10019245	Federscheibe zu 9133256
9133258	Welle
9133259	Stellring mit Bef.-Schrauben auf 9133258
211447	Bef.-Schraube zu 9133259
9133262	Drehfeder
9143079	Zwischenblech
211447	Bef.-Schraube zu 9143079

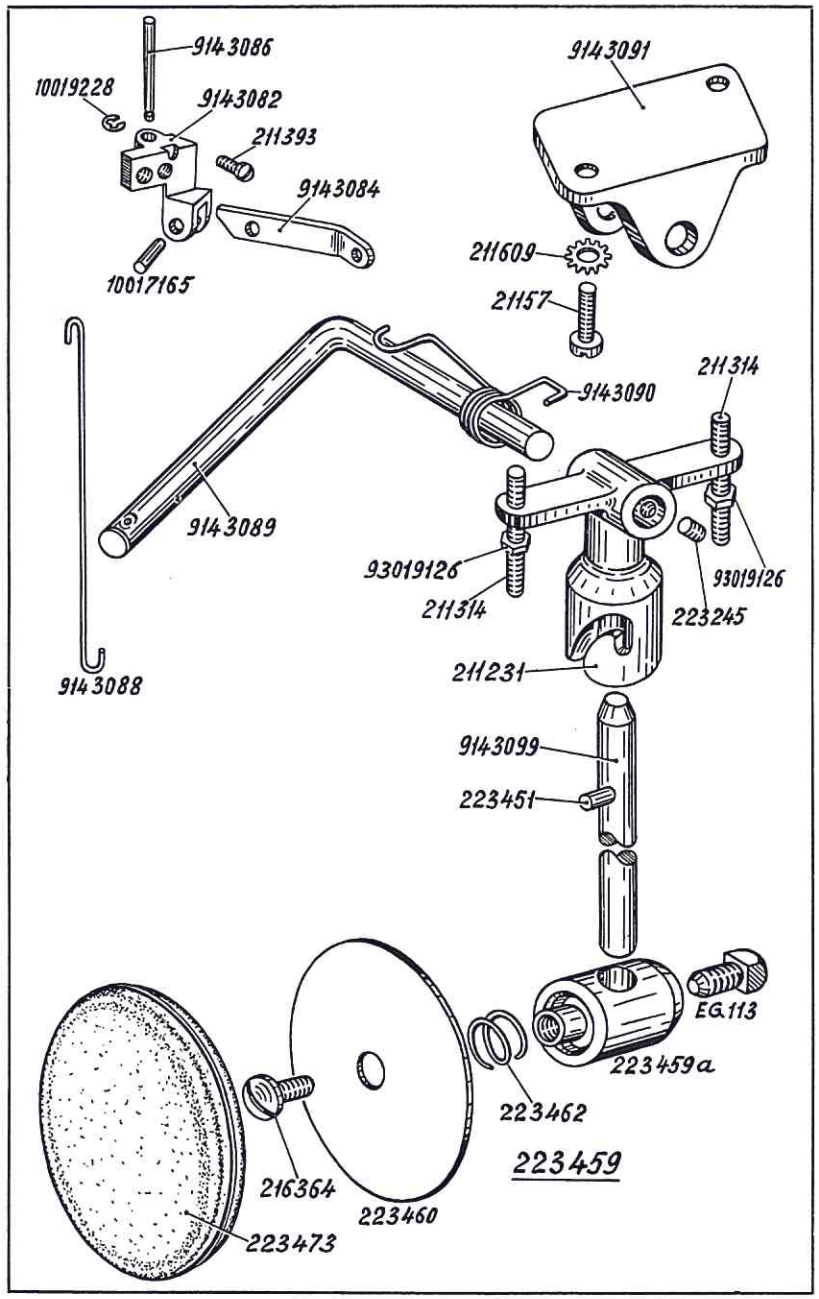

Bestell-Nr.	Benennung
	Teile für Kniehebellüftung an Kräuselapparat 9143065
9143082	Führungsstück
211393	Bef.-Schraube zu 9143082
9143084	Hebel zu 9143082
10017165	Stift zu 9143084
9143086	Druckstift
10019228	Wellensicherung zu 9143086
9143088	Verbindungsdraht
9143089	Winkelhebel
9143090	Verdrehungsfeder zu 9143089
9143091	Lagerbock
21157	Bef.-Schraube zu 9143091
211609	Federscheibe zu 21157
211231	Winkelhebel mit Bef.-Schraube
223245	Bef.-Schraube zu 211231
211314	Anschlagschraube zu 211231
93019126	Mutter zu 211314
9143099	Kuppelachse mit Mitnehmerstift
223451	Mitnehmerstift zu 9143099
223459	Knieplattenkloben mit Teller vollständig, bestehend aus je 1 x 222459 a, 223462, 223460 und 223473
223459 a	Knieplattenkloben mit Schraube
EG 113	Bef.-Schraube zu 223459 a
223460	Knieplattenteller
223462	Druckfeder zu 223460 in 223459 a
223473	Knietellerpolster zu 223462
216364	Bef.-Schraube zu 223460 in 223459 a

Best.-Nr.	Tafel
App. 53	15
App. 385	5, 7, 9, 10
EG 113	22
MG8/7d	11
MG41/1115	14
052360	15
052361	15
052369	15
052676	13
052676 a	13
052737 c	2, 10
092210	8
147203	2
202704	8, 10
21157	22
211100 a	10
211231	22
211289	7
211300	5
211314	22
211393	7, 22
211447	21
211609	14, 22
21611	2
21628	2, 3, 7
21628	1
21647	6
21651	10
21662	1
21663	1
21688	7, 12
216117	5
216120	6, 12
216157	12
216209	10
216278	1
216301	5
216341	6
216346	6
216364	22
216496	11
216573	7, 10
2161147	13
221583	18
223173	13
223245	22
223451	22
223459	22
223459 a	22
223460	22
223462	22
223473	22
223648	1, 4, 5
223652	1, 5, 6, 10
223669	1, 3, 5, 7, 10
223669 a	21
231382	4
231453	1
2401023	14
249265	4
380111	16, 17, 18, 19, 20, 21
531464	3
531471	2, 3,
531471	2, 3, 4, 5, 7
531481	10
547552	14
549434	13
5511824	10
555695	15
5571349	15
5571350	15
5571532	6
5661294	10
5661653	2
569956	10
65045	9
70220	10, 13
70235	7
702117	10
748491	14
748495	14
9024102	16, 17, 19, 20, 21
91110	9
91112	1
91123	1
91124	1
91131	1
91134	1
91137	2
91139	2
91140	1
91141	2, 7
91144	2, 4, 7
91146	2
91146 a	2
91148	1, 2
91149	3
91149 a	2
91161	1
91167	3
91170	3
91171	3
91185	3
91186	3
91187	3
91191	3
91192	3, 7
91194	3
91198	3
911103	3
911107	3
911108	3
91112	2
911114	2
911115	2
911116	2
911119	2
911120	2
911123	2
911150	6, 7
911157	2, 4, 5, 7
911166	4
911170	4
911172	4
911174	4
911176	4
911177	4
911178	4
911181	4
911185	4
911187	4
911190	4
911192	4
911195	4
911196	4, 10
911197 K	4
911199	4
911204	4
911205	4
911208	4
911210	4
911211	6
911212	6
911213	6
911214	6
911217	6
911218	6
911223	6
911224	6
911225	6
911226 K	6
911229	6
911230	6
911230 a	6
911231	6
911233	6
911234 K	6
911237 K	6
911239	6
911240	6
911243	6
911244	6
911245	6
911251	7
911252	7
911253 K	7
911256	7
911259	2, 3, 7
911261	2, 3, 7
911267	5, 7
911268	7
911268 K	7
911271 K	7
911272	7
911277	7
911279	7
911280	7
911283	7
911286	7
911290	7
911291	7
911294	7
911301	7
911320	8
911322	8
911327	8
911332	8, 9
911339	8
911349	8
911350	8
911352	8
911353	8
911362	8
911363	8
911364	8
911366	8
911368	8
911372	11
911376	9
911381	9
911382	9
911385	9
911390	9
911392	9
911393	9

Best.-Nr.	Tafel
911402	9, 10
911404	9
911407	11
911408	11
911414	11
911415	11
911416	11
911417	11
911419	9
911420	9
911427	10
911430	10
911434	10
911436	10
911437	10
911438	10
911442	10
911443	10
911445	10
911447	10
911447 a	10
911447 b	10
911447 c	10
911448	10
911449	10
911451	10
911454	10
911457	10
911461	10
911464 K	10
911467 K	10
911468	10
911477	10
911478	2, 10
911481	10
911491	12
911496	12
911498	12
911500	15
911506	15
911511	12
911513	12
911514	12
911631	14
911632	14
911635	14
911637	15
911666	13
911668	13
911669	13
911679	13
911680	13
911690	13
911691	14
911694	14
911695	13
911696	13
911697	13
911699 K	13
911703	14
911704	14
911705	14
911722	2
912263	7
912667	13
912673	13
912757	9
913179	4
913180 K	4
913182	4
913183	4
913281	7
913315	7
913337	8
913358	8
913359	8
913659	13
913661	13
913665	14
913672	15
913688	14
913721	2
913725	2
913727	2
913731	10
913745	16, 17, 18, 19, 20, 21
913746	16, 17, 18, 19, 20, 21
913791	3
9133055	16, 17, 18, 19, 20, 21
9133250	21
9133253	21
9133256	21
9133258	21
9133259	21
9133262	21
9143	1
91414	1
91453	2, 3
91458	2
91463	2
91466	2, 16, 17, 18, 19, 20, 21
91467	2
91486	3
914135	2
914189	6
914271	7
914277	5
914280	5
914284	5
914291	5
914295	5
914308	5
914310	5
914313	5
914315	5
914316	5
914318	5
914322	5
914325	5
914328	5
914330	5, 9
914331	5
914337	5
914347	8
914348	8
914356	8
914376	8
914377	8
914384	8
914401	11
914411	9
914413	9
914415	9
914419	9
914421	9
914424	9
914426	9
914440	9
914443	9
914446	11
914463	11
914465	10
914473	10
914496	10
914523	10
914575	9
914663	15
9143001	16
9143002	16
9143006	16, 17, 18
9143007	16, 17, 18
9143011	16, 19
9143013	16, 17, 18, 19, 20, 21
9143016	16, 17, 18, 19, 20, 21
9143018	16, 17, 19, 20, 21
9143020	16, 17, 18, 19, 20, 21
9143021	19
9143022	19
9143024	19, 20
9143025	19, 20
9143026	19, 20
9143031	17
9143032	17
9143034	17, 20
9143037	20
9143038	20
9143041	18
9143042	18
9143044	18
9143046	18
9143051	21
9143056	21
9143058	21
9143059	21
9143060	21
9143062	21
9143065	21
9143079	21
9143082	22
9143084	22
9143086	22
9143088	22
9143089	22
9143090	22
9143091	22
9143099	22
923355	7
923484	10
923562	12
9233233	16, 17, 18, 19, 20, 21
9233234	16, 17, 18, 19, 20, 21
933182	3
933311	5
9331031	13
945810	15
10017165	22
10019104	1
10019130	8, 9, 11
10019148	10
10019160	8
10019228	22
10019245	21
93019126	22
93019208	11