DÜRKOPP

TEILELISTE

DÜRKOPP
748

Ausgabe Januar 1968

DÜRKOPPWERKE GMBH BIELEFELD

Tafel 1

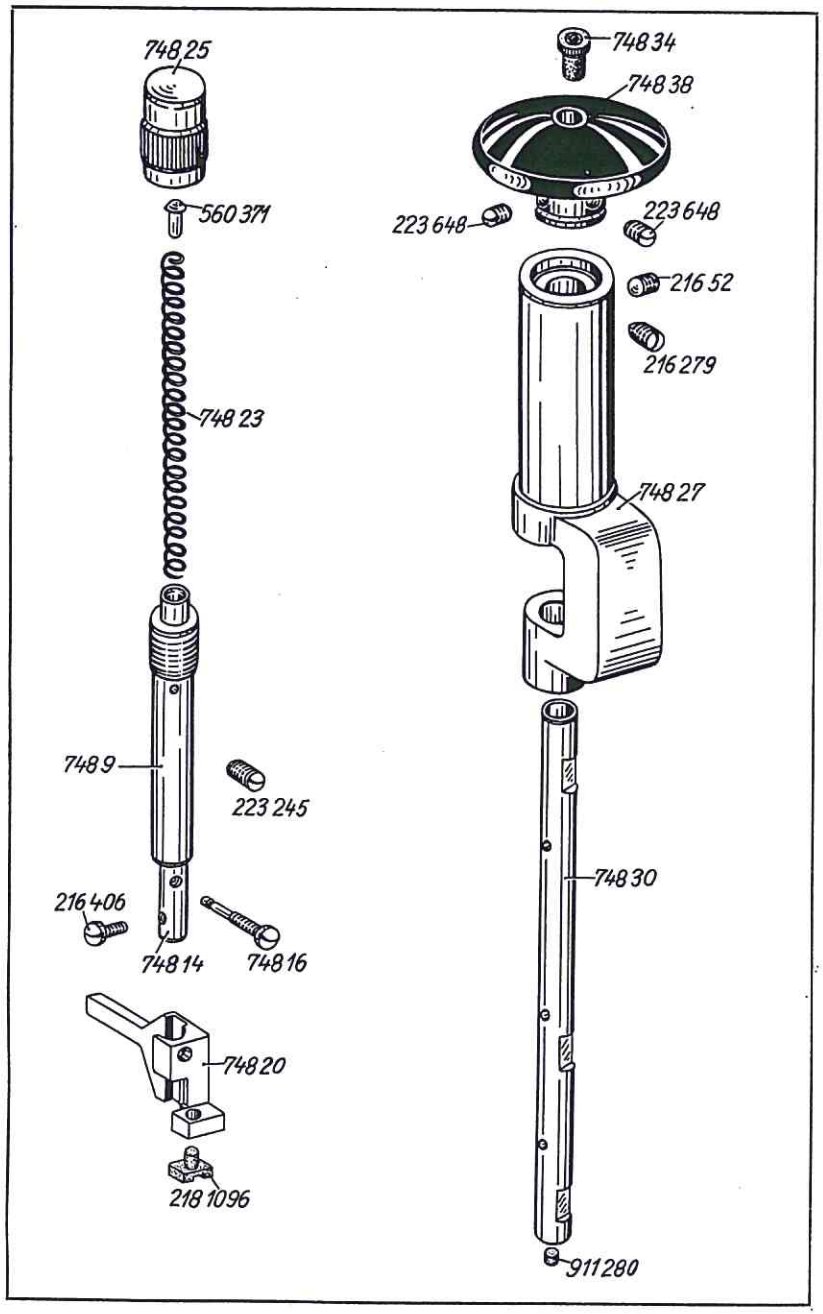

Tafel 1

Bestell-Nr.	Benennung
7489	Stoffdrückerstangenbuchse
22345	Bef.-Schraube zu 7489
74814	Stoffdrückerstange mit Schrauben
74816	Zapfenschraube zu 74814
216406	Füßchen-Bef.-Schraube zu 74814
74820	Führungskloben zu 74814
2181096	Führungszapfen in 74820
74823	Stoffdrückerfeder
560371	Halbrundniet zu 74823
74825	Regulierbuchse
74827	Armlager
21652	Bef.-Schraube, flach zu74827
216279	Bef.-Schraube, spitz zu 74827
74830	Welle (senkrecht)
911280	Gummistopfen in 74830
74838	Handrad mit Bef.-Schrauben
223648	Bef.-Schraube zu 74838
74834	Kugelöler in 74838

Tafel 2

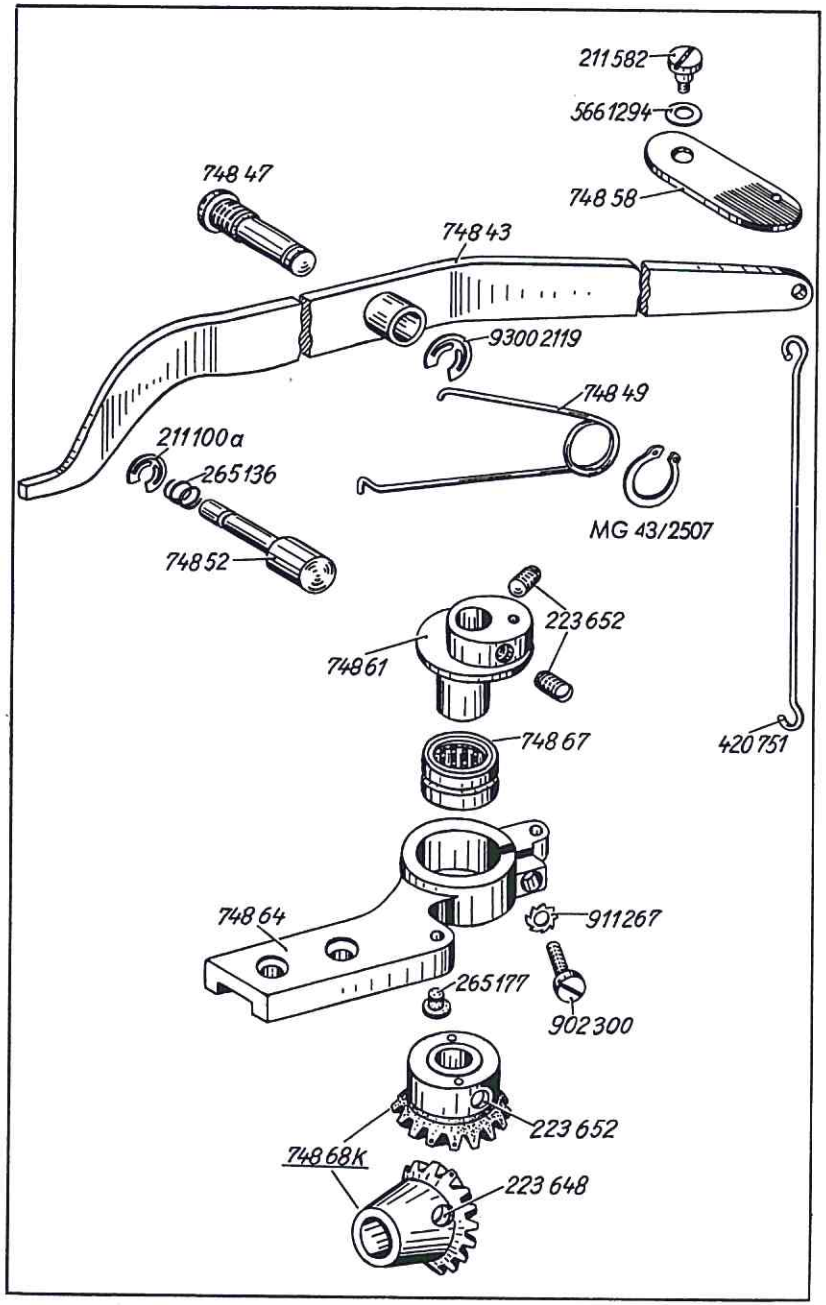

Tafel 2

Bestell-Nr.	Benennung
74843	Lüfterhebel
74847	Zapfenschraube zu 74843
93002119	Wellensicherung zu 74847
74849	Drehfeder zu 74843
MG43/2507	Seeger-Greifring auf 74843
74825	Druckknopf zu 74843 in Arm
265136	Druckfeder zu 74852
211100 a	Wellensicherung auf 74852
420751	Lüfterzugdraht
74858	Deckblech auf Arm
211582	Bef.-Schraube zu 74858
5661294	Federscheibe zu 211582
74861	Exzenter mit Bef.-Schrauben
223652	Bef.-Schraube zu 74861
74864	Exzenterlasche mit Klemmschraube und Führungszapfen
902300	Klemmschraube zu 74864
911267	Zahnscheibe zu 902300
265177	Führungszapfen zu 902300
74867	Nadellager in 74864
74868 K	Kegelradpaar mit Bef.-Schrauben
223652	Bef.-Schraube zu Kegelrad auf senkrechte Welle
223648	Bef.-Schraube zu Kegelrad auf Unterwelle

Tafel 3

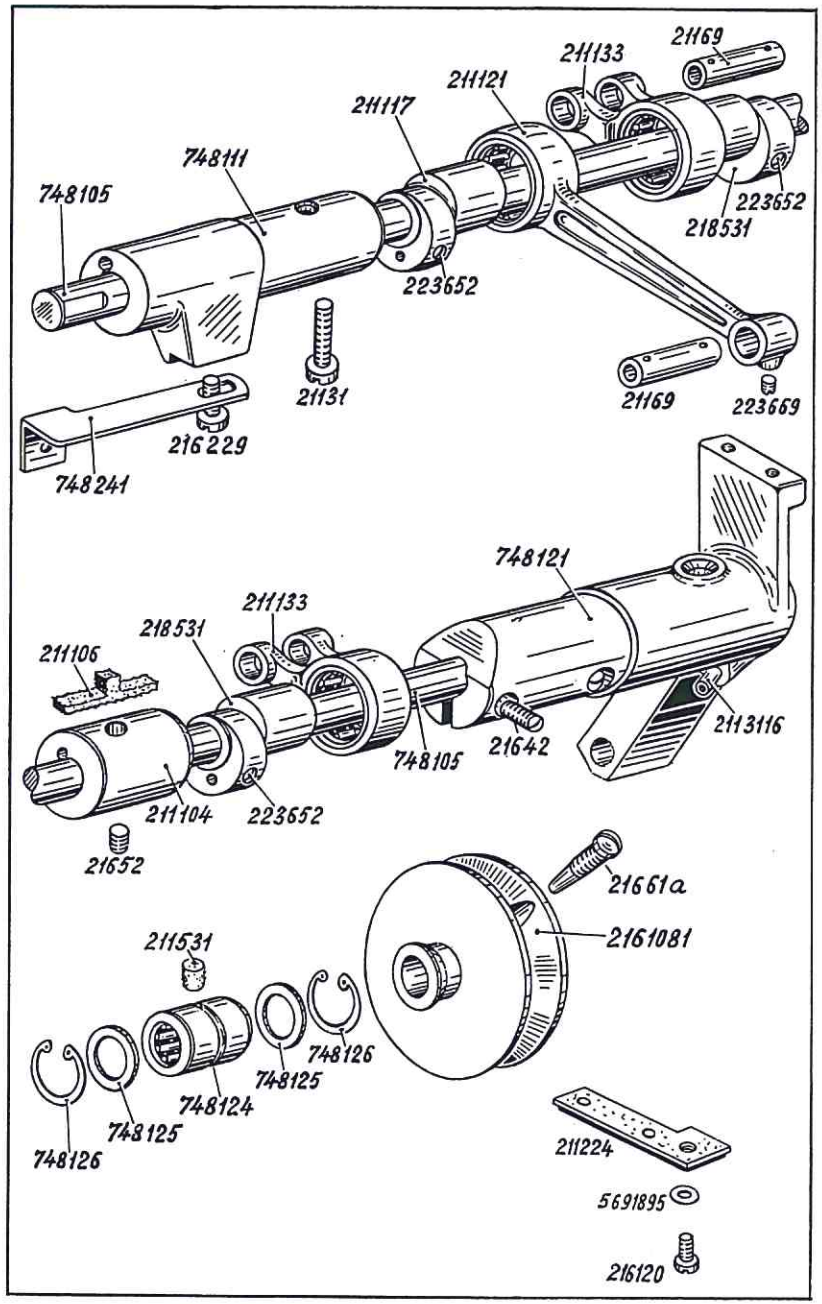

Tafel 3

Bestell-Nr.	Benennung
748105	Unterwelle
748111	Lagerbuchse, vorn zu 748105
21131	Bef.-Schraube zu 748111
211104	Lagerbuchse, Mitte, **alt**
211106	Ölfilz zu 211104, **alt**
942271	Lagerbuchse, Mitte, **neu** (o. Abb.)
21652	Bef.-Schraube zu 211104
748121	Lagerbuchse, hinten mit Nadellager und Klemmschrauben
21642	Klemmschraube zu 748121
748124	Nadellager zu 748121
748125	Scheibe zu 748124
748126	Sicherungsring
211531	Filzstopfen zu 748121
2113116	Ölrohr zu 748121
2161081	Riemenscheibe mit Bef.-Schraube
21661a	Bef.-Schraube zu 2161081
211117	Exzenter (Hub) mit Bef.-Schrauben auf 748105
218531	Exzenter (Schub) mit Bef.-Schrauben auf 748105
218531	Exzenter (Differential) mit Bef.-Schrauben auf 748105
223652	Bef.-Schraube zu 211117 und 218531
211133	Schubstange mit Nadellager auf 218531
211121	Hubstange mit Nadellager auf 211117
223669	Bef.-Schraube zu 211121
21169	Bolzen zu 211133 und 211121
748241	Halteblech für Ölleder
216229	Bef.-Schraube zu 748241
211224	Ölleder
216120	Bef.-Schraube zu 211224
5691895	Unterlegscheibe zu 216120, alt

Tafel 4

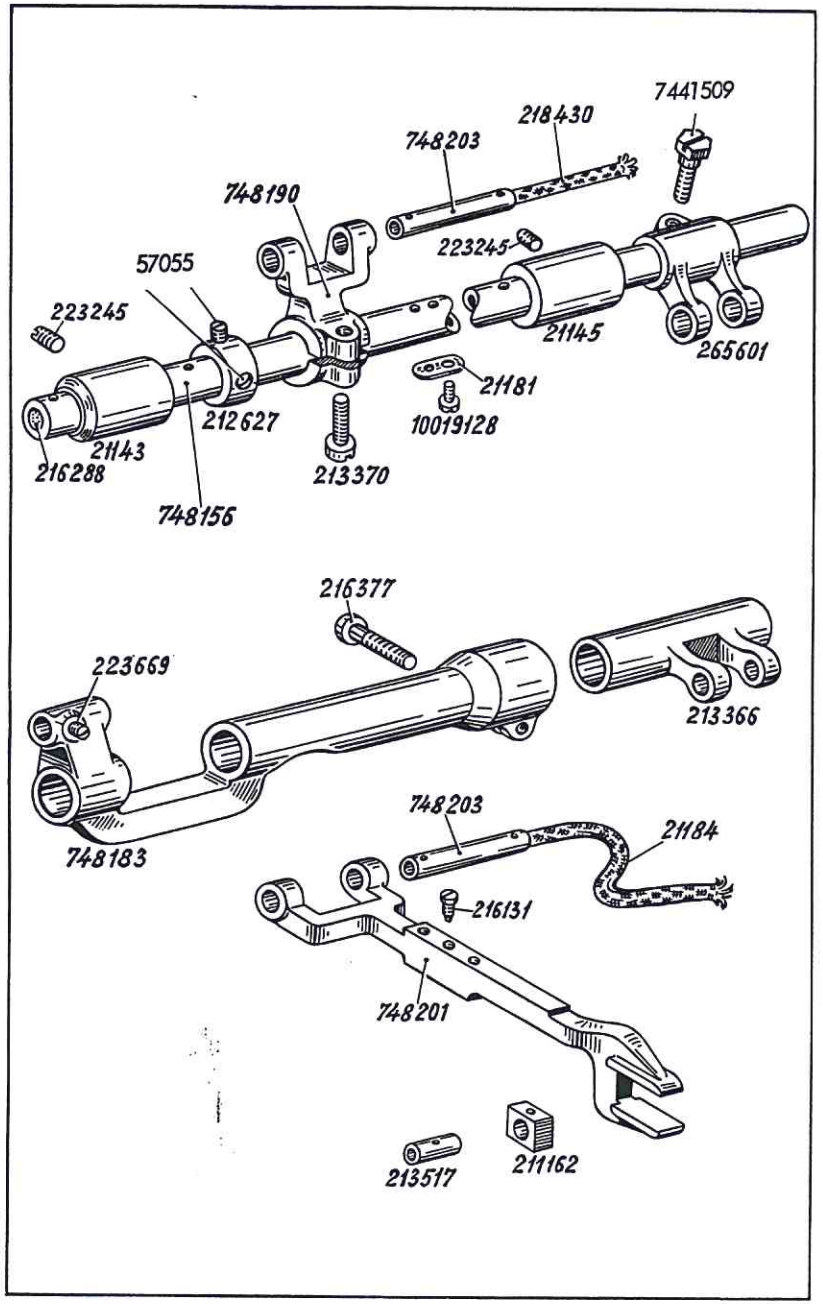

Bestell-Nr.	Benennung
748156	Schubwelle
216288	Gummistopfen zu 748156
21143	Lagerbuchse, vorn zu 748156
21145	Lagerbuchse, hinten zu 748156
223245	Bef.-Schraube zu 21143 und 211145
212627	Stellring mit Bef.-Schrauben auf 748156
57055	Bef.-Schraube zu 212627
265601	Gabelhebel mit Klemmschraube auf 748156
7441509	Klemmschraube zu 265601
748190	Schubwellenhebel mit Klemmschraube auf 748156
213370	Klemmschraube zu 748190
748203	Lagerbolzen zu 748190
218430	Öldocht zu 748203
21181	Dochthalteblech zu 218430
10019128	Bef.-Schraube zu 21181
748183	Schubwelle, links mit Schrauben
216377	Klemmschraube zu 748183
223669	Bef.-Schraube in 748183
213366	Schubwelle, rechts
748201	Transporteurträger mit Schrauben
216131	Transporteur-Bef.-Schraube in 748201
748203	Bolzen zu 748201
21184	Öldocht zu 748203
211162	Gleitstein zu 748201
213517	Lagerbolzen zu 211162

Tafel 5

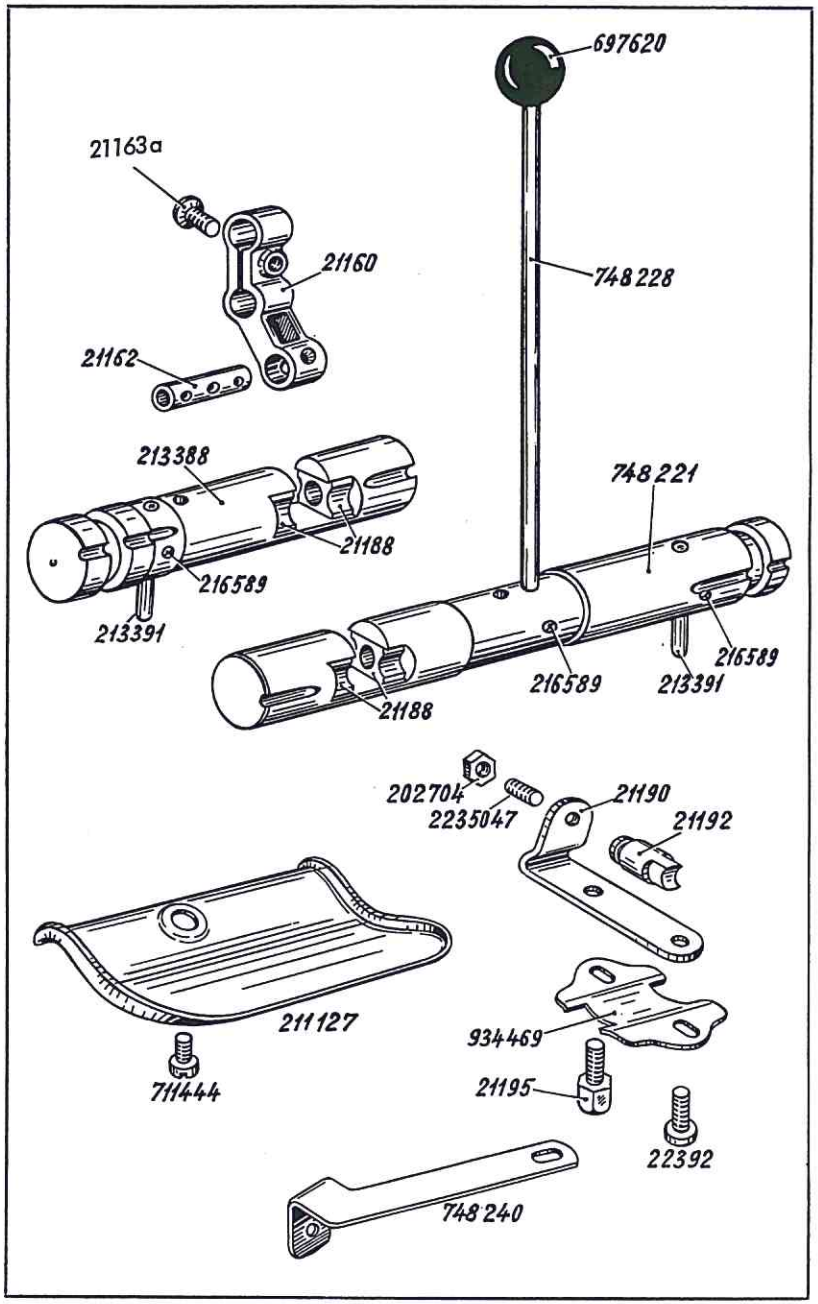

Bestell-Nr.	Benennung
213388	Transportkulisse, (Untertransport) mit 2 Gleitsteinen
21188	Gleitstein zu 213388
213391	Anzeigestift zu 213388
216589	Bef.-Schraube zu 213391
748221	Transportkulisse (Obertransport) mit 2 Gleitsteinen
21188	Gleitstein zu 748221
213391	Anzeigestift zu 748221
216589	Bef.-Schraube zu 213391
748228	Gewindebolzen in 748221
697620	Kugelknopf zu 247228
216589	Bef.-Schraube zu 748228
21160	Transporthebel mit Bolzen und Schraube
21163 a	Senkschraube zu 21160
21162	Bolzen zu 21160
21192	Führungsbolzen zu Transportkulisse
2235047	Stellschraube zu 21192
202704	Mutter zu 2235047
21190	Feder zu 21192
934469	Anzeigeblech zu Transportkulisse
22392	Bef.-Schraube zu 934469 und 21190
21195	Bef.-Schraube zu 934469 und 21190
748240	Haltewinkel für Ölleder unter 934469
211127	Ölfangblech
711444	Bef.-Schraube zu 211127

Tafel 6

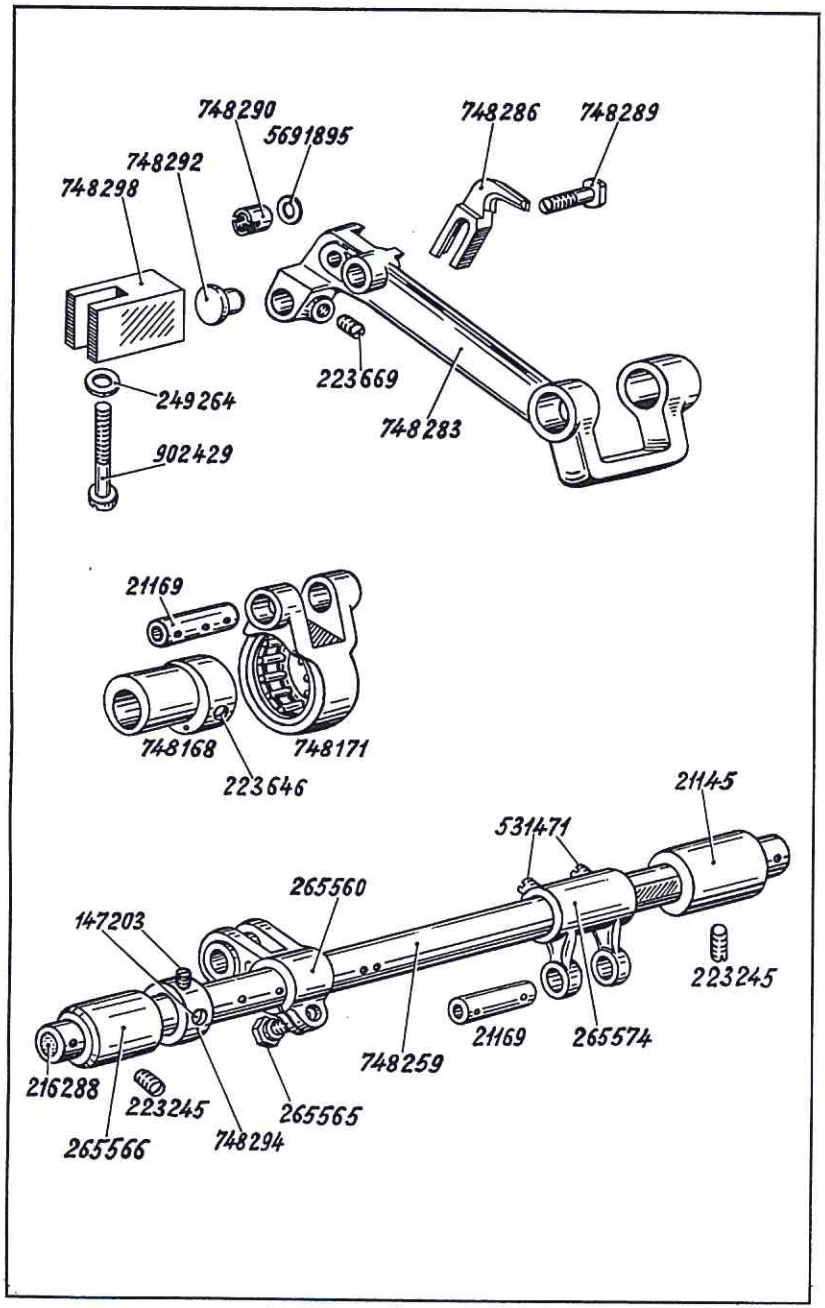

Bestell-Nr.	Benennung
748259	Hubwelle
216288	Gummistopfen in 748259
265566	Lagerbuchse, vorn zu 748259
21145	Lagerbuchse, hinten zu 748259
223245	Bef.-Schraube zu 265566 und 21145
748294	Stellring mit Bef.-Schrauben auf 748259
147203	Bef.-Schraube zu 748294
265560	Hubhebel mit Klemmschraube auf 748259
265565	Klemmschraube zu 265560
265574	Gabelhebel mit Schrauben auf 748259
531471	Bef.-Schraube zu 265574
21169	Bolzen zu 265574
748283	Messerträger mit Bef.-Schraube
223669	Bef.-Schraube zu 748283
748286	Unterschneidmesser
748289	Bef.-Schraube zu 748286
748290	Mutter zu 748289
5691895	Unterlegscheibe zu 748290
748292	Führungsstopfen in 748283
748298	Haltestück in 748292
902429	Bef.-Schraube zu 748298
249264	Unterlegscheibe zu 902429
748168	Exzenter mit Bef.-Schrauben für Unterschneidmesser
223646	Bef.-Schraube zu 748168
748171	Schubstange
21169	Bolzen zu 748171

Tafel 7

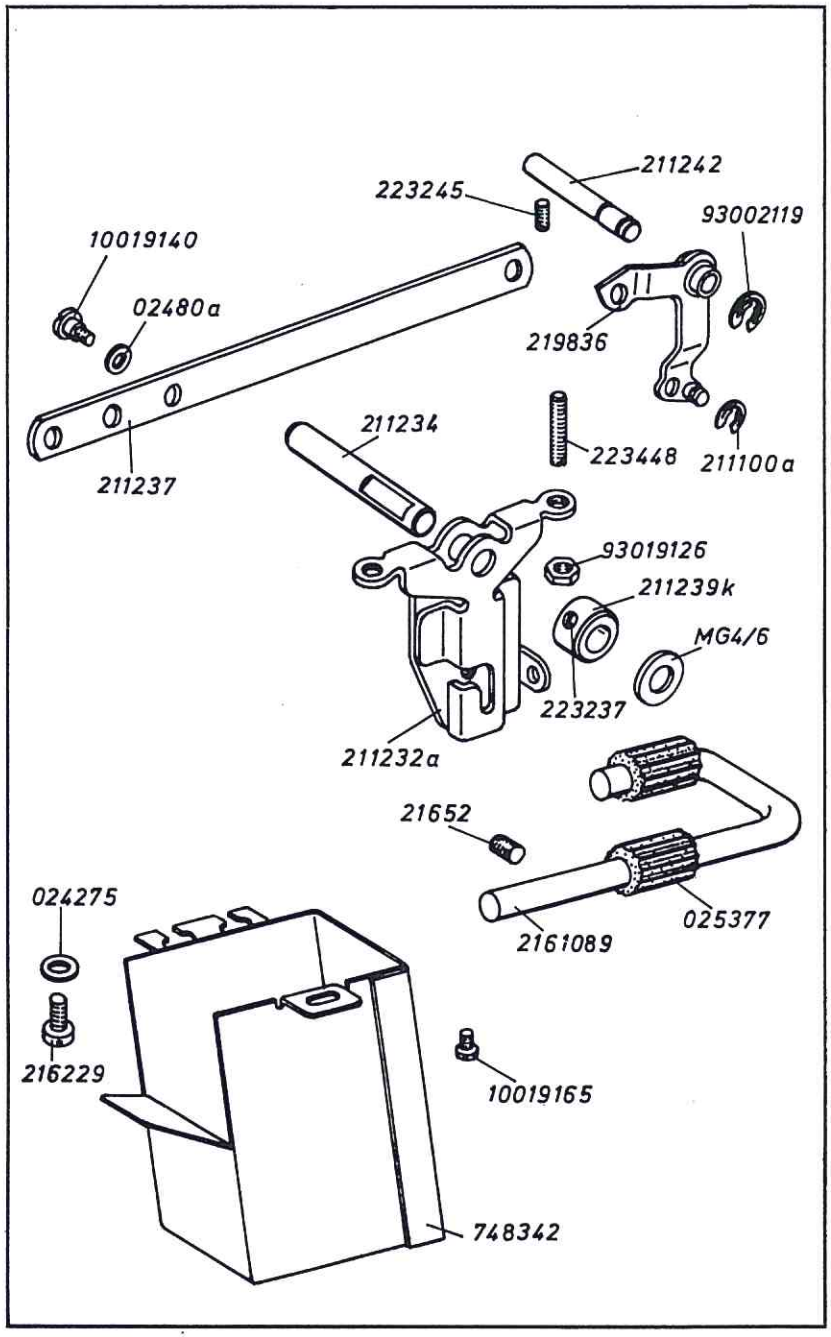

Tafel 7

Bestell-Nr.	Benennung
211232 a	Winkelhebel, vollst.
MG 4/6	Scheibe zu 211232 a
211239 K	Stellring mit Bef.-Schrauben zu 211232 a
223237	Bef-Schraube zu 2111239 K
211234	Kniehebelwelle zu 211232 a
223448	Anschlagschraube zu 211232 a
93019126	Mutter zu 223448
219836	Winkelhebel
211100 a	Sicherungsscheibe zu 219836
212242	Lagerbolzen zu 219836
223245	Bef.-Schraube zu 211242
93002119	Wellensicherung zu 211242
211237	Druckstange
10019140	Bef.-Schraube zu 211237
02480 a	Scheibe zu 10019140
2161089	Halter (Für Synchronisator)
025377	Gummihülse zu 2161089
21652	Bef.-Schraube zu 2161089
748342	Abfallschacht
10019165	Bef.-Schraube zu 748342
216229	Bef.-Schraube zu 10019165
024275	Unterlegscheibe zu 216229

Tafel 8

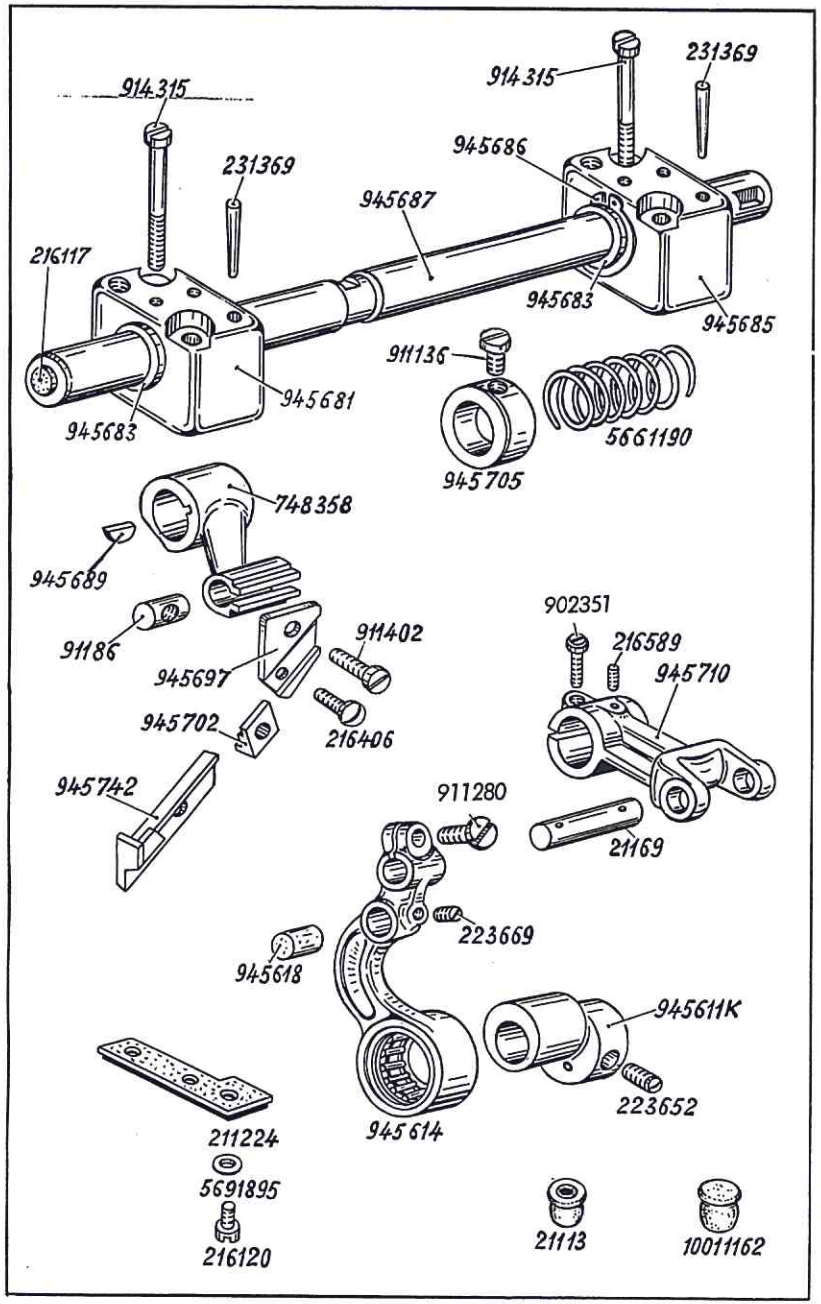

Bestell-Nr.	Benennung
945681	Lagerbock mit Buchse, links auf Fundamentplatte
945685	Lagerbock mit Buchse, rechts auf Fundamentplatte
945683	Lagerbuchse zu 945681 und 945685
945686	Sicherungsring zu 945685
914315	Bef.-Schraube zu 945681 und 945685
231369	Konischer Stift zu 945681 und 945685
945687	Messerwelle
216117	Gummistopfen in 945687
945705	Stellring mit Bef.-Schrauben auf 945687
911136	Bef.-Schraube zu 945705
5661190	Druckfeder auf 945687
748358	Messerhebel auf 945687
945689	Scheibenfeder zu 748358
91186	Bef.-Stück zu 748358
945697	Messerhalter
911402	Bef.-Schraube zu 945697
945702	Spannplatte zu Obermesser
216406	Bef.-Schraube für Obermesser
945710	Hebel mit Bef.-Schrauben auf 945687
902351	Klemmschraube zu 945710
216589	Gewindestift in 945710
21169	Bolzen zu 945710
945614	Zugstange mit Schrauben und Führungsstück
945618	Führungsstück zu 945614
223669	Bef.-Schraube zu 945618
911280	Klemmschraube zu 945614
945611K	Exzenter mit Bef.-Schraube (Messerantrieb)
223652	Bef.-Schraube zu 945611K
211224	Blattfeder mit Ölleder zu 945611K
216120	Bef.-Schraube zu 211224
5691895	Unterlegscheibe zu 216120
21113	Gummimuffe in Fundamentplatte
10011162	Ölverschlußkappe in Fundamentplatte
945742	Obermesser
748394	Stoffabweiser an 945742 **o. Abb.**

Tafel 9

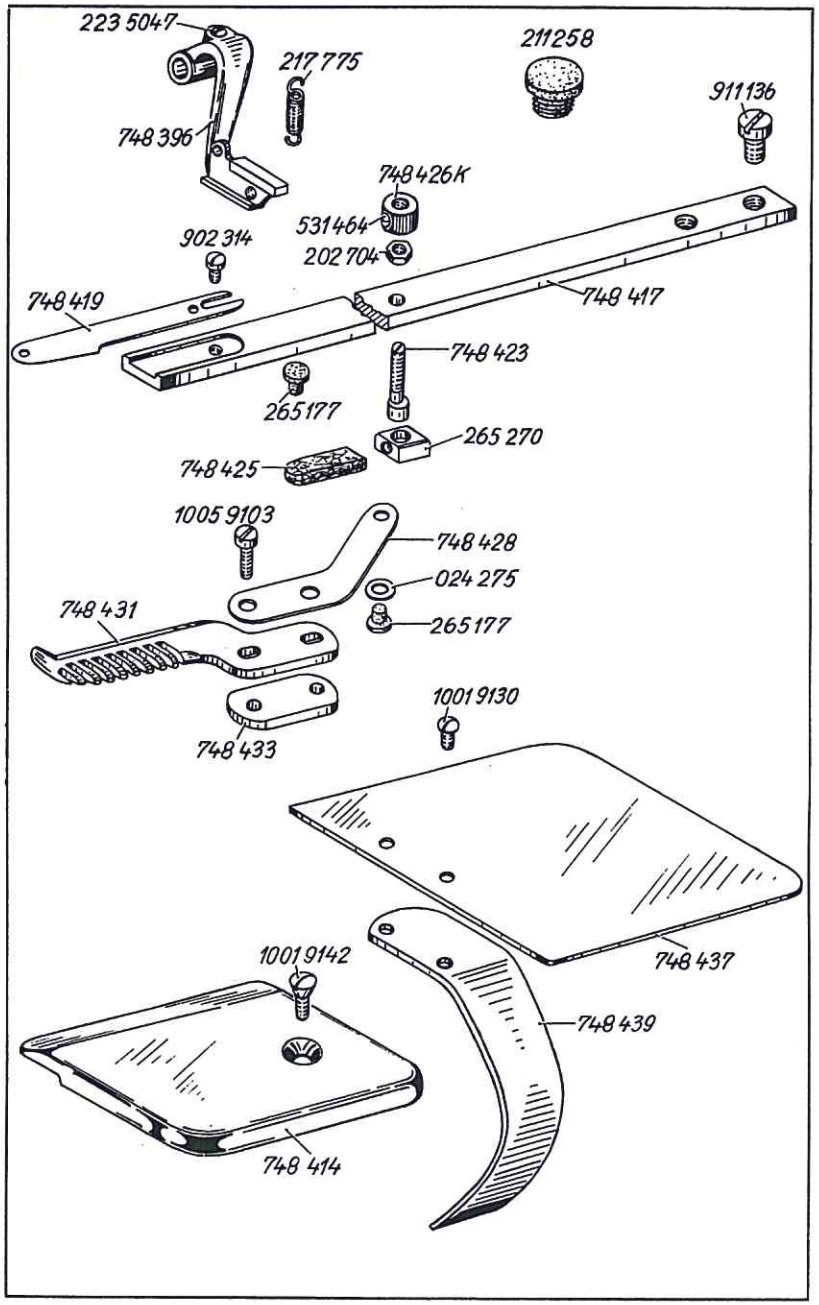

Bestell-Nr.	Benennung
748417	Messerstange
911136	Bef.-Schraube zu 748417
748419	Trennmesser
902314	Bef.-Schraube zu 748419
265270	Gleitstein zu 748417
748423	Exzenterbolzen
202704	Mutter zu 748423
748426 K	Rändelmutter mit Schraube zu 748423
531464	Bef.-Schraube zu 748426 K
748425	Ölfilz zu 748423
748428	Blattfeder zu 748431
265177	Führungsstopfen zu 748428 und in Fundamentplatte
024275	Unterlegscheibe zu 265177
748431	Kamm für Trennmesser
748432	Kamm für Trennmesser (o. Abb.) (für dicke Stoffe)
748435	1 Kamm für Trennmesser (o. Abb.) (für Noppenstoffe)
748433	Zwischenstück zu 748431 und 748432
10059103	Bef.-Schraube zu 748431 und 748432
748396	Transportfußträger mit Schraube
2235047	Bef.-Schraube zu 748396
217775	Zugfeder zu 748396
211258	Verschlußstopfen in Fundamentplatte
748414	Einlaufplatte
10019142	Bef.-Schraube zu 748414
748437	Riemenschutz
10019130	Bef.-Schraube zu 748437; alt
748439	Schutzwinkel an 748437; alt

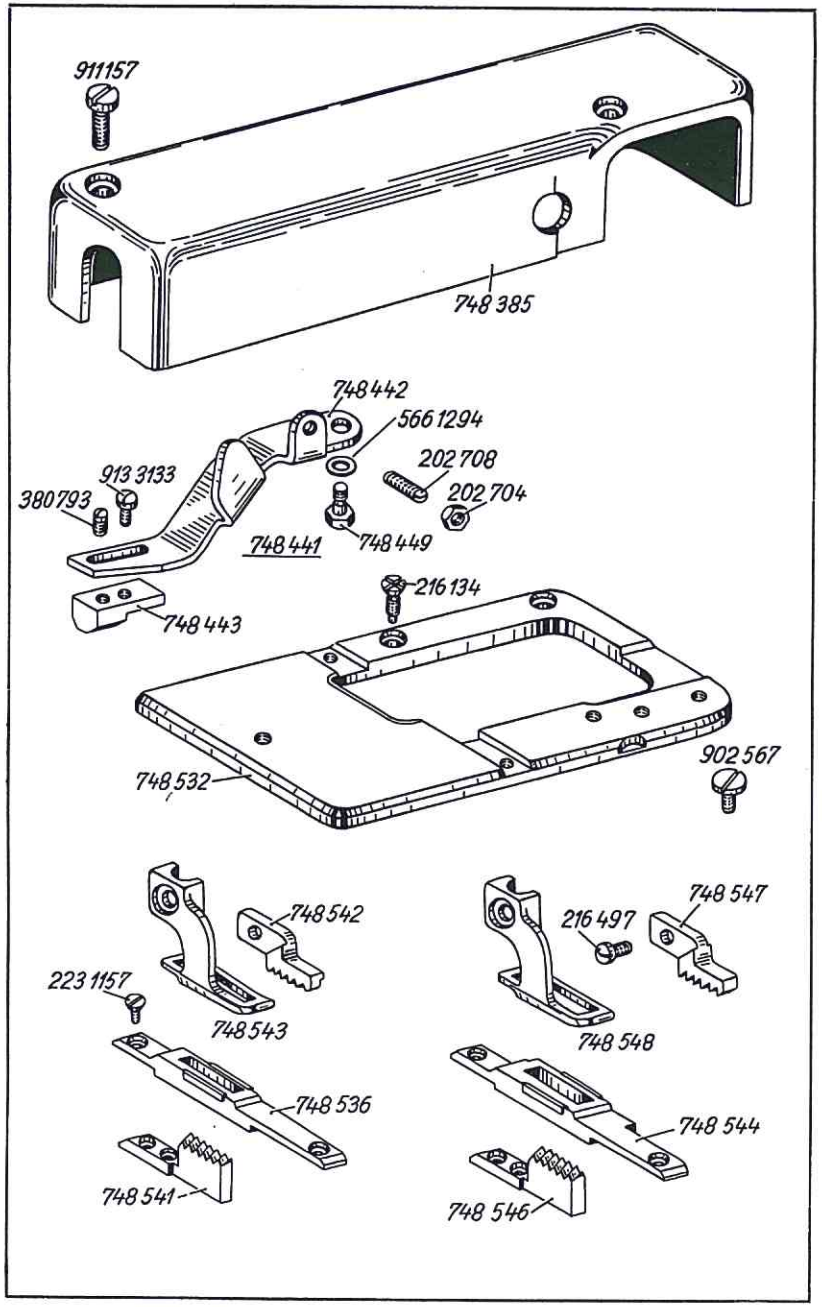

Bestell-Nr.	Benennung
748385	Kappe auf Fundamentplatte
911157	Bef.-Schraube zu 748385
748441	Anschlag mit Anschlagwinkel, vollst., best. aus je 1x 748442, 748443, 9133133, 380793, 202708, 202704
748442	Anschlagwinkel
748443	Anschlag zu 748442
9133133	Bef.-Schraube zu 748443
380793	Arretierschraube zu 748443
202708	Regulierschraube zu 748442
202704	Mutter zu 202708
748449	Bef.-Schraube zu 748441
5661294	Unterlegscheibe zu 748449
748532	Schnittplatte
216134	Bef.-Schraube zu 748532
902567	Bef.-Schraube zu 748532
748536	Messerbrücke
748541	Transporteur } für 8,6 mm Schnittabstand
748542	Transportfuß
748543	Füßchen
748544	Messerbrücke
748546	Transporteur } für 10 mm Schnittabstand
748547	Transportfuß
748548	Füßchen
216497	Transportfuß-Bef.-Schraube
2231157	Bef.-Schraube zu 748536 und 748544
748551	Messerbrücke
748553	Transporteur } für 6,6 mm Schnittabstand
748554	Transportfuß (o. Abb.)
748555	Füßchen
748561	Messerbrücke
748546	Transporteur } für 13 mm Schnittabstand
748547	Transportfuß (o. Abb.)
748565	Füßchen

Tafel 11

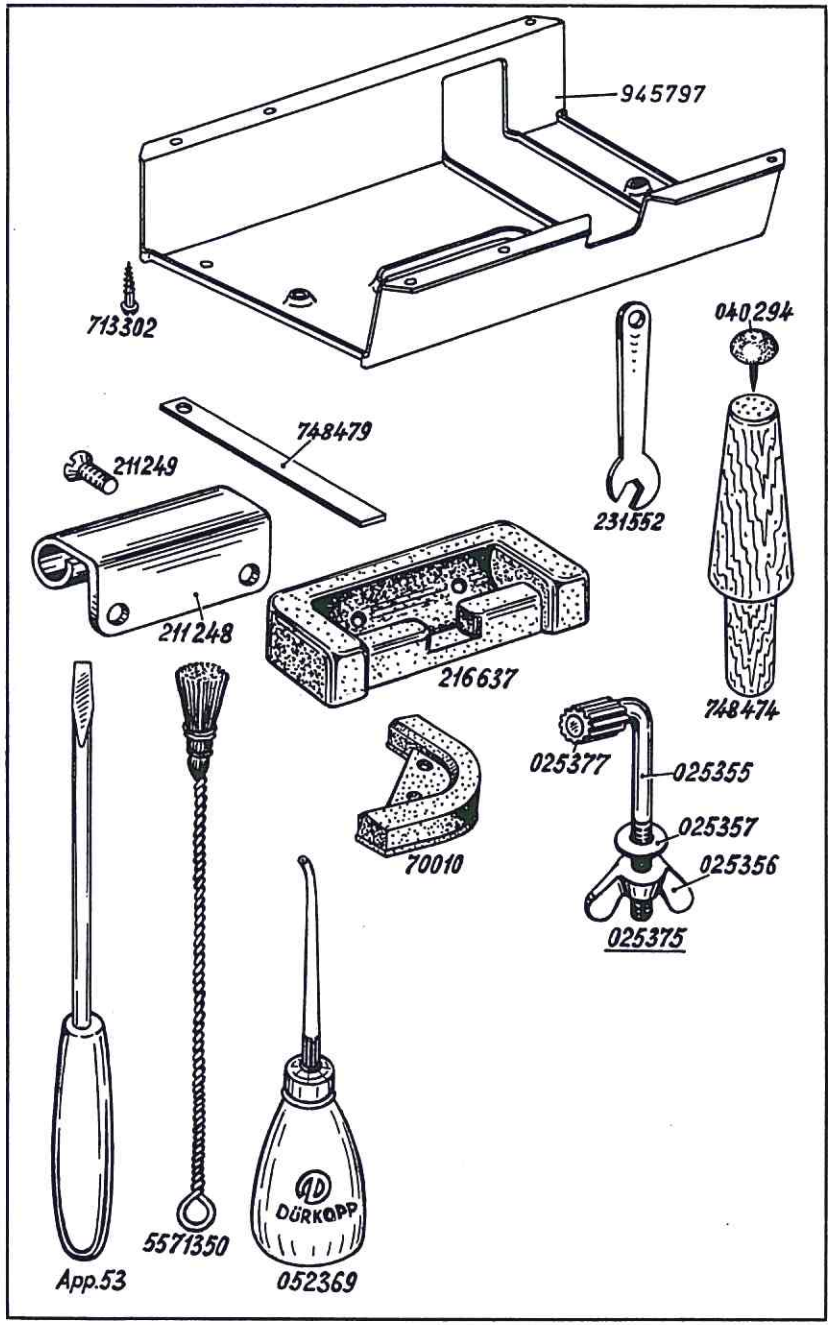

Bestell-Nr.	Benennung
945797	Ölwanne
713302	Bef.-Schraube zu 748476
216637	Scharnierunterteil
70010	Gummiecke
211248	Scharnier
211249	Bef.-Schraube zu 211248
748474	Holzstütze
040294	Gumminagel zu 748474
748479	Einstellehre für Transport- und Drückerfußhöhe
App. 53	Schraubenzieher
5571350	Drahtpinsel
052369	Ölkanne
231552	Schraubenschlüssel, 7 mm Maulweite
025375	Maschinen-Bef.-Schraube, vollst.
025355	Maschinen-Bef.-Schraube
025356	Flügelmutter zu 025355 } alt;
025357	Unterlegscheibe zu 025356
025377	Gummihülse zu 025375

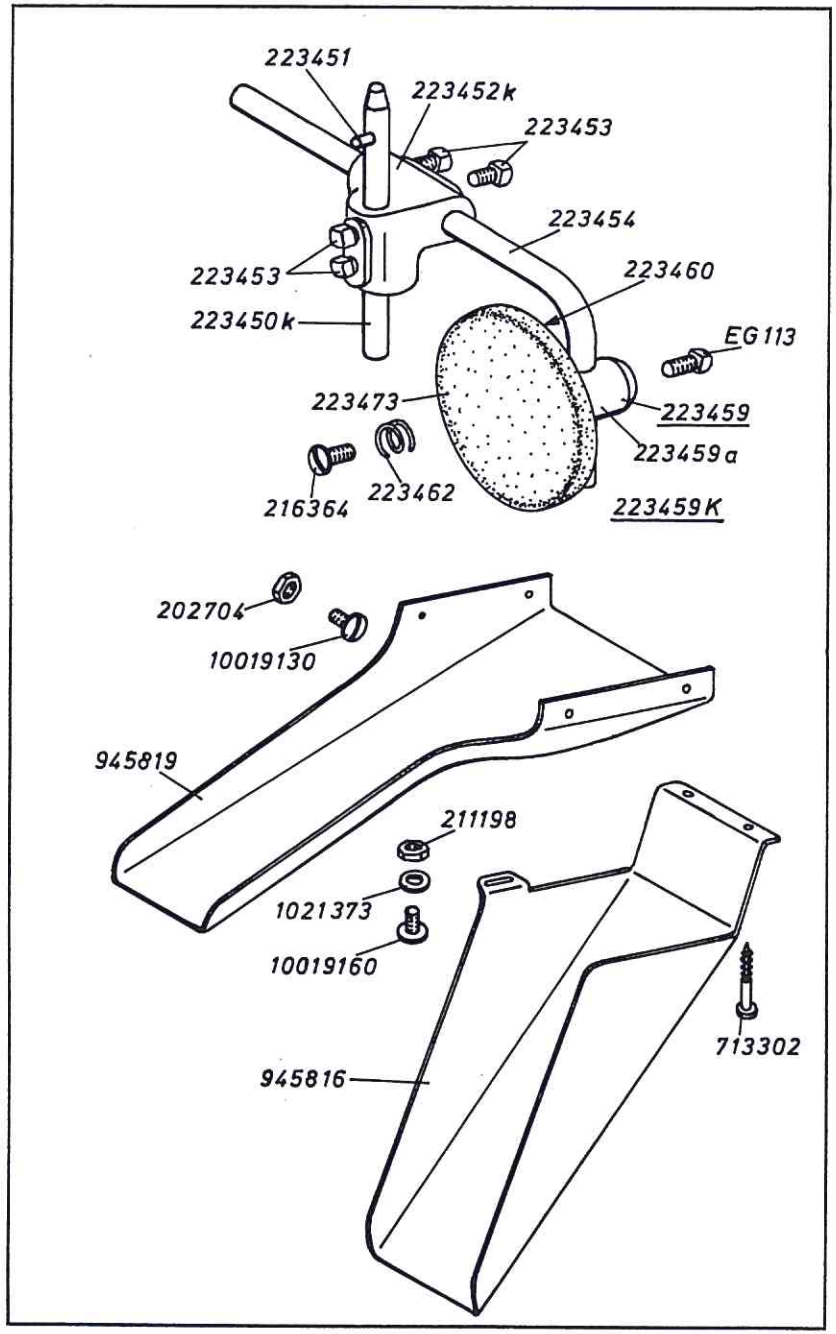

Bestell-Nr.	Benennung	
945819	Stoffabfallrinne	für MG 41
10019130	Bef.-Schraube zu 945819	
202704	Mutter zu 10019130	
945816	Stoffabfallrinne	für MG 43
10019160	Bef.-Schraube	
1021373	Unterlegscheibe zu 10019160	
211198	Mutter zu 10019160	
713302	Halbrundholzschraube zu 945816	
223459 K	Kniehebel, vollst., best. aus je 1x 223459, 223450 K, 223452 K und 223454	
223459	Knieplattenkloben mit Teller, best. aus je 1x 223459 a, 223462, 223460 und 223473	
223459 a	Knieplattenkloben mit Schraube	
EG 113	Bef.-Schraube zu 223459 a	
223460	Knieplattenteller	
223473	Knietellerpolster	
216364	Bef.-Schraube zu 223460 in 223459 a	
223462	Druckfeder zu 223460 in 223459 a	
223450 K	Kuppelachse mit Stift	
223451	Stift zu 223450 K	
223452 K	Verbindungskloben mit Bef.-Schrauben	
223453	Bef.-Schraube zu 223452 K	
223454	Knieplattenwinkel	

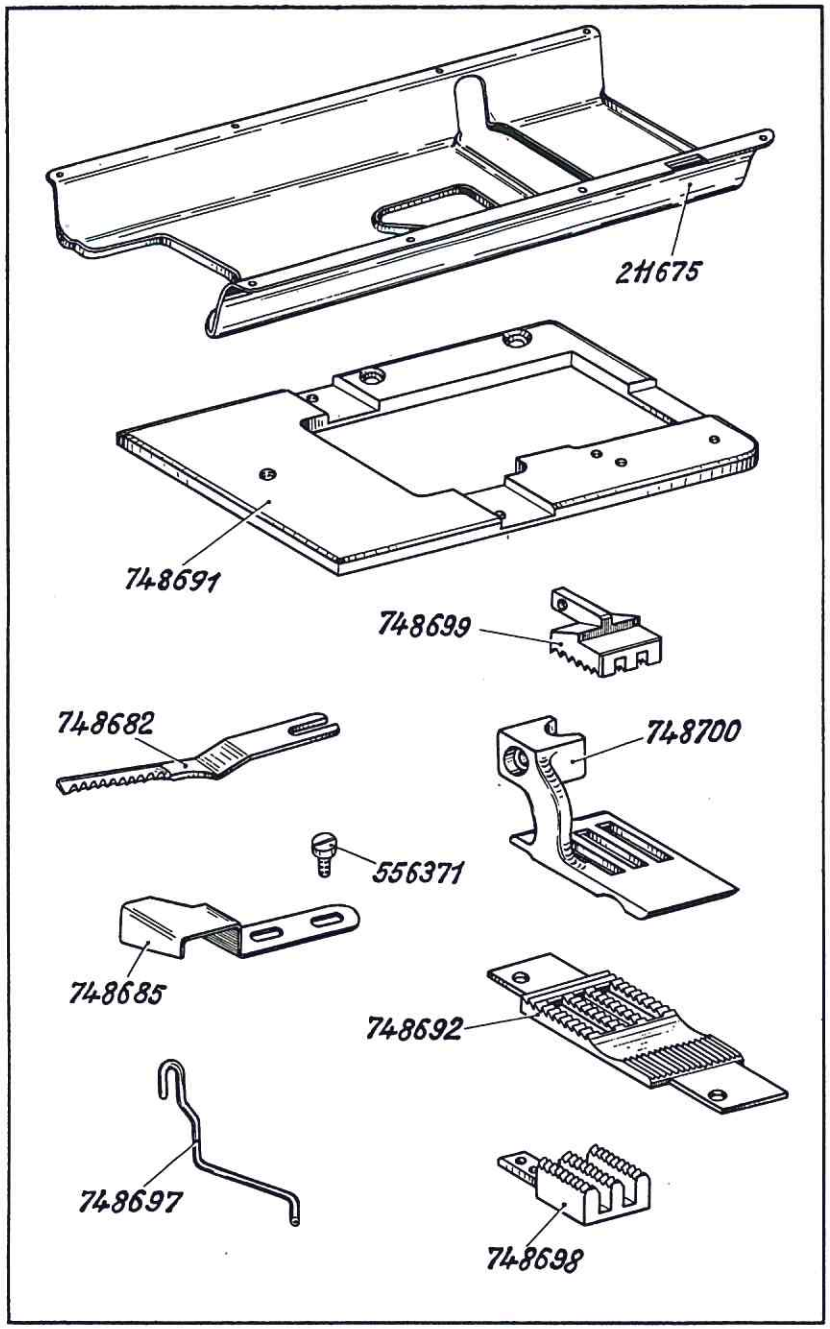

Bestell-Nr.	Benennung
	Besondere Teil der DÜRKOPP 748-505
211675	Ölblech
748682	Trennmesser (sägeverzahnt)
748685	Stoffanschlag auf 748691
556371	Bef.-Schraube zu 748685
748697	Drahtöse unter 74816 (Tafel 1)
748691	Schnittplatte
748692	Messerbrücke zu 748691
748698	Transporteur
748699	Transportfuß
748700	Füßchen

Best.-Nr.	Tafel	Best.-Nr.	Tafel	Best.-Nr.	Tafel	Best.-Nr.	Tafel
EG/113	12	212627	4	231552	11	748171	6
MG 4/6	7	213366	4	249264	6	748183	4
MG 43/2507	2	213370	4	265136	2	748190	4
App. 53	11	213388	5	265177	2, 9	748201	4
024080 a	7	213391	5	265270	9	748203	4
024275	7, 9	213517	4	265560	6	748221	5
025355	11	21642	3	265565	6	748228	5
025356	11	21652	1, 3, 7	265566	6	748240	5
025357	11	21661 a	3	265574	6	748241	3
025375	11	216117	8	265601	4	748259	6
025377	7, 11	216120	3, 8	380793	10	748283	6
040294	11	216131	4	420751	2	748286	6
052369	11	216134	10	531464	9	748289	6
147208	6	216229	3, 7	531471	6	748290	6
202704	5, 9, 10, 12	216279	1	556371	13	748292	6
		216288	4, 6	5571350	11	748294	6
202708	10	216364	12	560371	1	748298	6
21113	8	216377	4	5661190	8	748342	7
21131	3	216406	1, 8	5661294	2, 10	748358	8
21143	4	216497	10	5691895	3, 6, 8	748385	10
21145	4, 6	216589	5, 8	57055	4	748394	8
21160	5	216637	11	697620	5	748396	9
21162	5	2161081	3	70010	11	748414	9
21163 a	5	2161089	7	711444	5	748417	9
21169	3, 6, 8	217775	9	713302	11, 12	748419	9
21181	4	218430	4	7441509	4	748423	9
21184	4	219531	3	7489	1	748425	9
21188	5	2181096	1	74814	1	748426 K	9
21190	5	219836	7	74816	1	748428	9
21192	5	22345	1	74820	1	748431	9
21195	5	22392	5	74823	1	748432	9
211100 a	2	223237	7	74825	1	748433	9
211104	3	223245	4, 6, 7	74827	1	748435	9
211106	3	223448	7	74830	1	748437	9
211117	3	223450 K	12	74834	1	748439	9
211121	3	223451	12	74838	1	748441	10
211127	5	223452 K	12	74843	2	748442	10
211133	3	223453	12	74847	2	748443	10
211162	4	223454	12	74849	2	748449	10
211198	12	223459 K	12	74852	2	748474	11
211224	3, 8	223459	12	74858	2	748479	11
211232 a	7	223459 a	12	74861	2	748532	10
211234	7	223460	12	74864	2	748536	10
211237	7	223462	12	74867	2	748541	10
211239 K	7	223473	12	74868 K	2	748542	10
211242	7	223646	6	748105	3	748543	10
211248	11	223648	1, 2	748111	3	748544	10
211249	11	223652	2, 3, 8	748121	3	748546	10
211258	9	223669	3, 4, 6, 8	748124	3	748547	10
211531	3			748125	3	748548	10
211582	2	2231157	10	748126	3	748551	10
211675	13	2235047	5, 9	748156	4	748553	10
2113116	3	231369	8	748168	6	748554	10

Best.-Nr.	Tafel	Best.-Nr.	Tafel	Best.-Nr.	Tafel	Best.-Nr.	Tafel
748555	10	902429	6	945614	8	945816	12
748561	10	902567	10	945618	8	945819	12
748565	10	91186	8	945681	8	10011162	8
748682	13	911136	8, 9	945683	8	10019128	4
748685	13	911157	10	945685	8	10019130	9, 12
748691	13	911267	2	945686	8	10019140	7
748692	13	911280	1	945687	8	10019142	9
748697	13	911402	8	945689	8	10019160	12
748698	13	913688	12	945697	8	10019165	7
748699	13	9133133	10	945702	8	10059103	9
748700	13	914315	8	945705	8	1021373	12
902300	2	934469	5	945710	8	93002119	2, 7
902314	9	942271	3	945742	8	93019126	7
902351	8	945611 K	8	945797	11		