Tafel 51

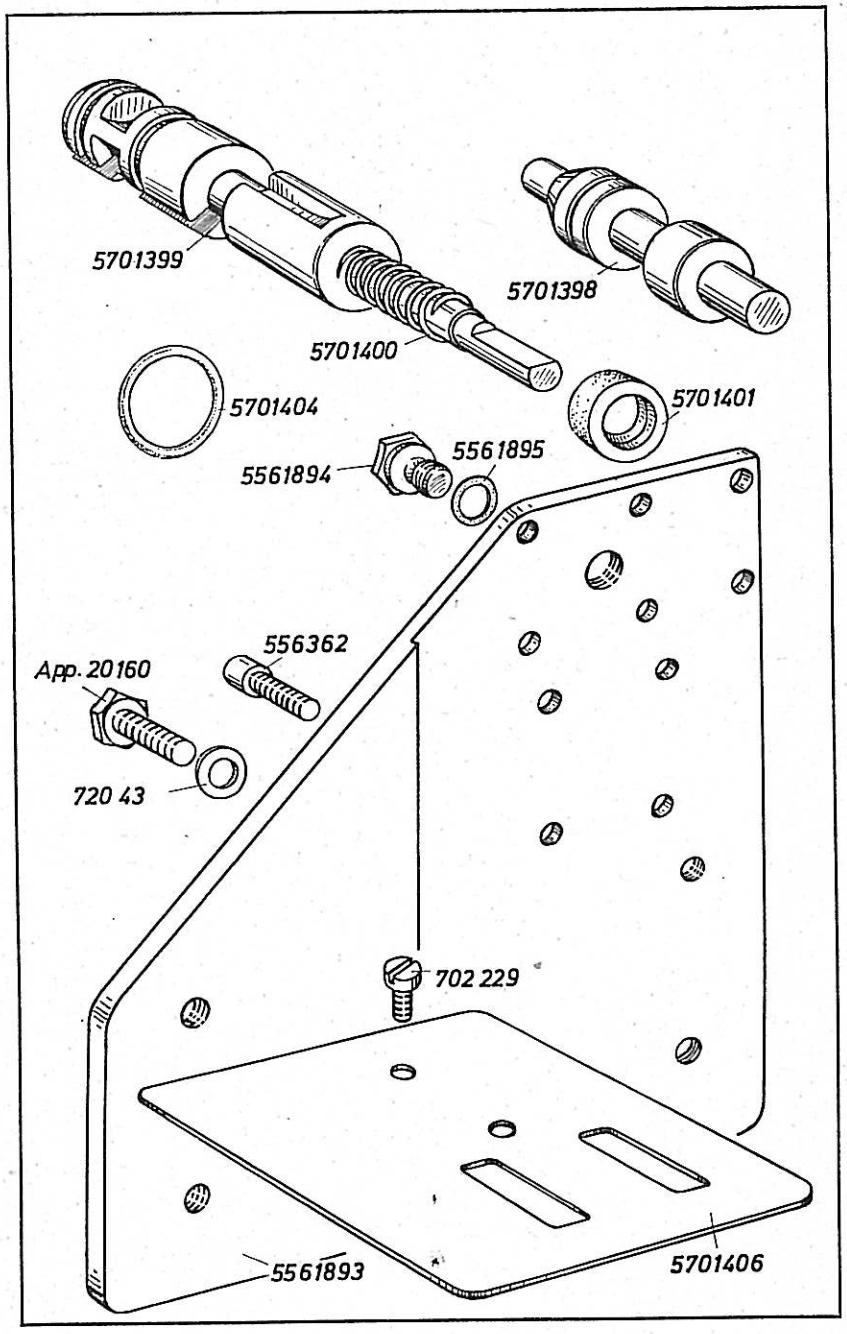

Bestell-Nr.	Benennung
5701398	Kolben zu 5561933
5701399	Steuerwelle in 5561933
5701400	Druckfeder auf 5701398
5701401	Simmerring auf 5701399
5701406	Deckel auf 5561933
702229	Bef.-Schraube zu 5701406
5561893	Deckplatte an 5561933
5561894	Verschlußschraube
5561895	Dichtring zu 5561894
556362	Bef.-Schraube zu 5561893
App. 20160	Motor-Bef.-Schraube
72043	Unterlegscheibe zu App. 20160
5701404	Dichtungsring zu 5561893

Tafel 52

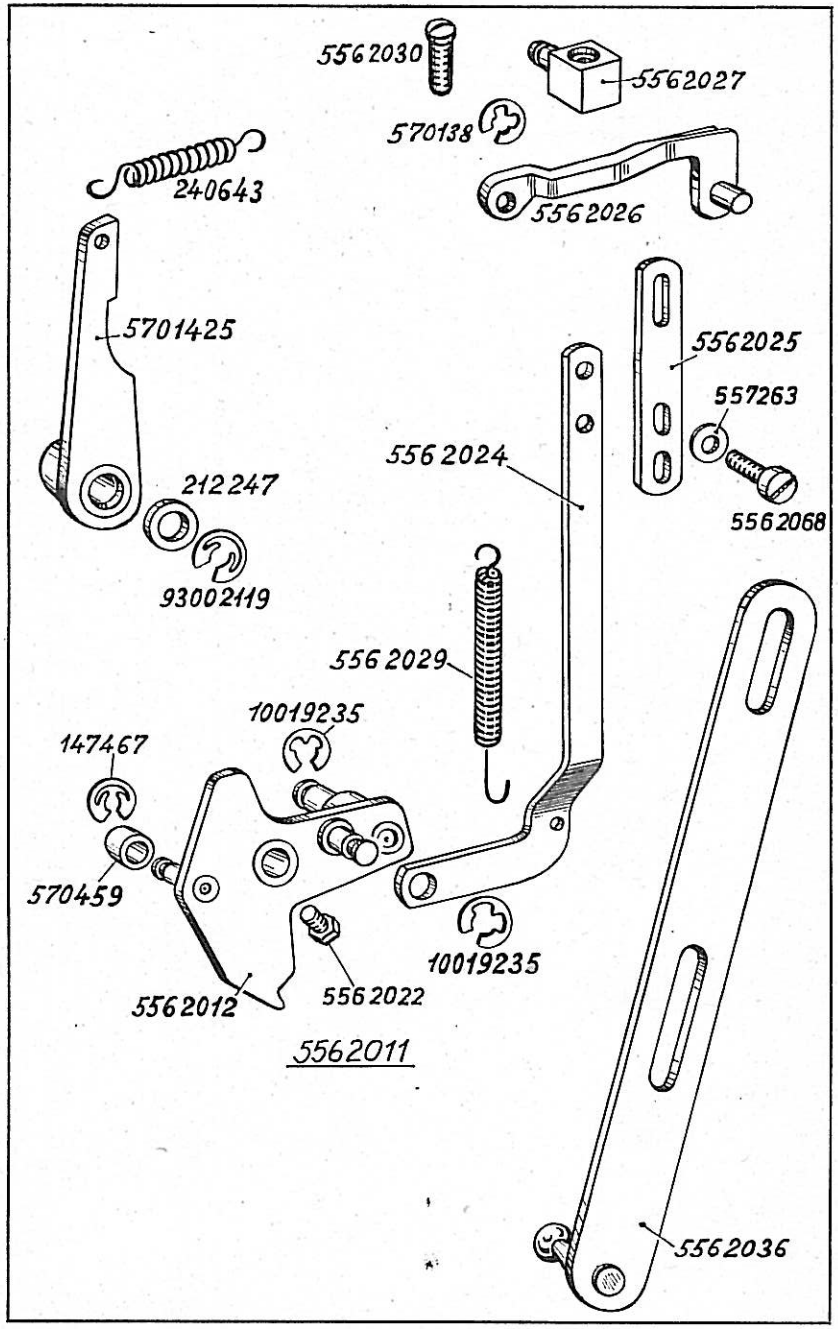

Bestell-Nr.	Benennung
5562011	Steuerhebel vollst., best. aus je 1x 5562012, 570459, 147467, 5562022 und 2 x 10019235
5562012	Steuerhebel
570459	Rolle zu 5562012
147467	Sicherungsring zu 570459
10019235	Sicherungsring zu 5702012
5562022	Bef.-Schraube zu 5562012
5562024	Zuglasche (alt), neu siehe Tafel 53
5562025	Lasche
5562068	Bef.-Schraube zu 5562024 und 5562025
557263	Unterlegscheibe zu 5562068
5562026	Gelenkstück
5562027	Kloben an Sockel zu 5562026
570138	Sicherungsring auf 5562027
5562030	Bef.-Schraube zu 5562027
5562029	Zugfeder zu 5562024 (alt)
5562036	Zuglasche
5701425	Sperrhebel
212247	Scheibe zu 5701425
93002119	Sicherungsring zu 212247
240643	Zugfeder

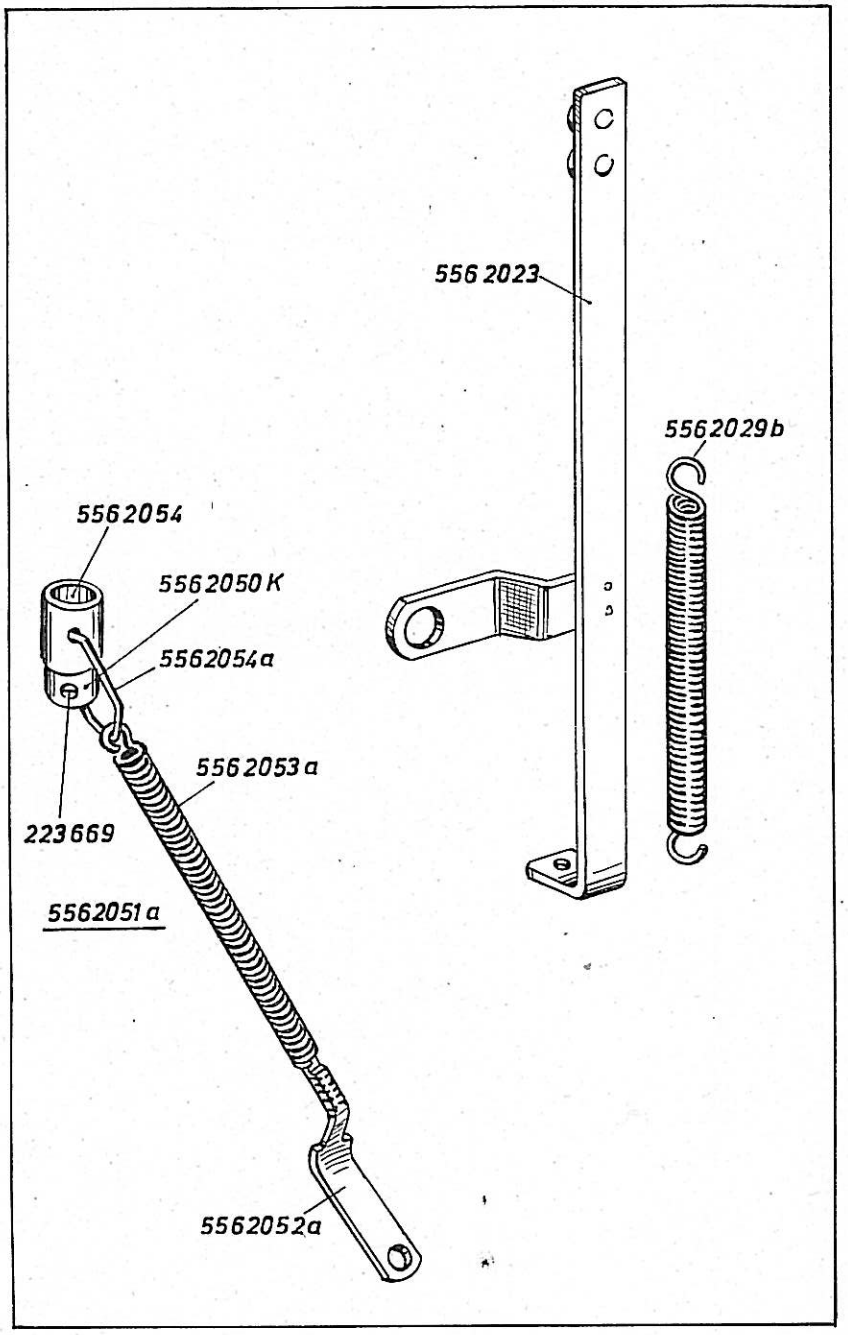

Bestell-Nr.	Benennung
5562023	Zuglasche
5562029 b	Zugfeder zu 5562023
5562051 a	Lasche mit Feder, Stellring und Hülse
5562050 K	Stellring mit Bef.-Schrauben zu 5562054
223669	Bef.-Schraube zu 5562050 K
5562052 a	Lasche
5562053 a	Zugfeder zu 5562052 a und 5562054 a
5562054	Hülse
5562054 a	Öse zu 5562054

Tafel 54

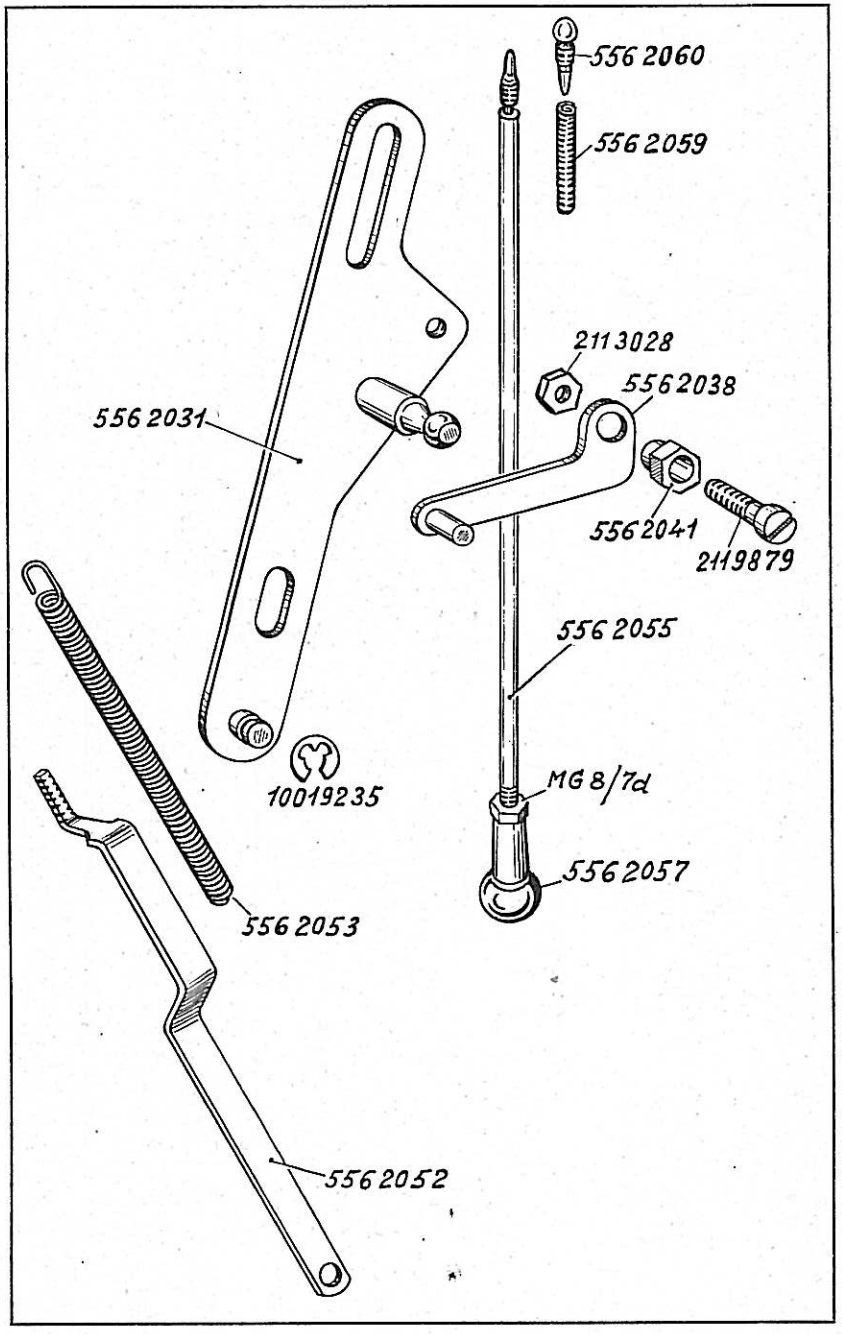

Bestell-Nr.	Benennung	
5562031	Zuglasche	
10019235	Sicherungsring zu 5562031	
5562038	Hebel	
5562041	Exzenterbuchse zu 5562038	
2119879	Bef.-Schraube zu 5562041	
2113028	Mutter auf 2119879	
5562052	Lasche	alt, neu s.
5562053	Zugfeder zu 5562052	Tafel 53
5562055	Sicherungsstange mit Kugelpfanne, Zugfeder und Druckbolzen	
5562057	Kugelpfanne zu 5562055	
MG 8/7 d	Mutter zu 5562057, auf 5562055	
5562059	Zugfeder zu 5562055	
5562060	Druckbolzen zu 5562059	

Tafel 55

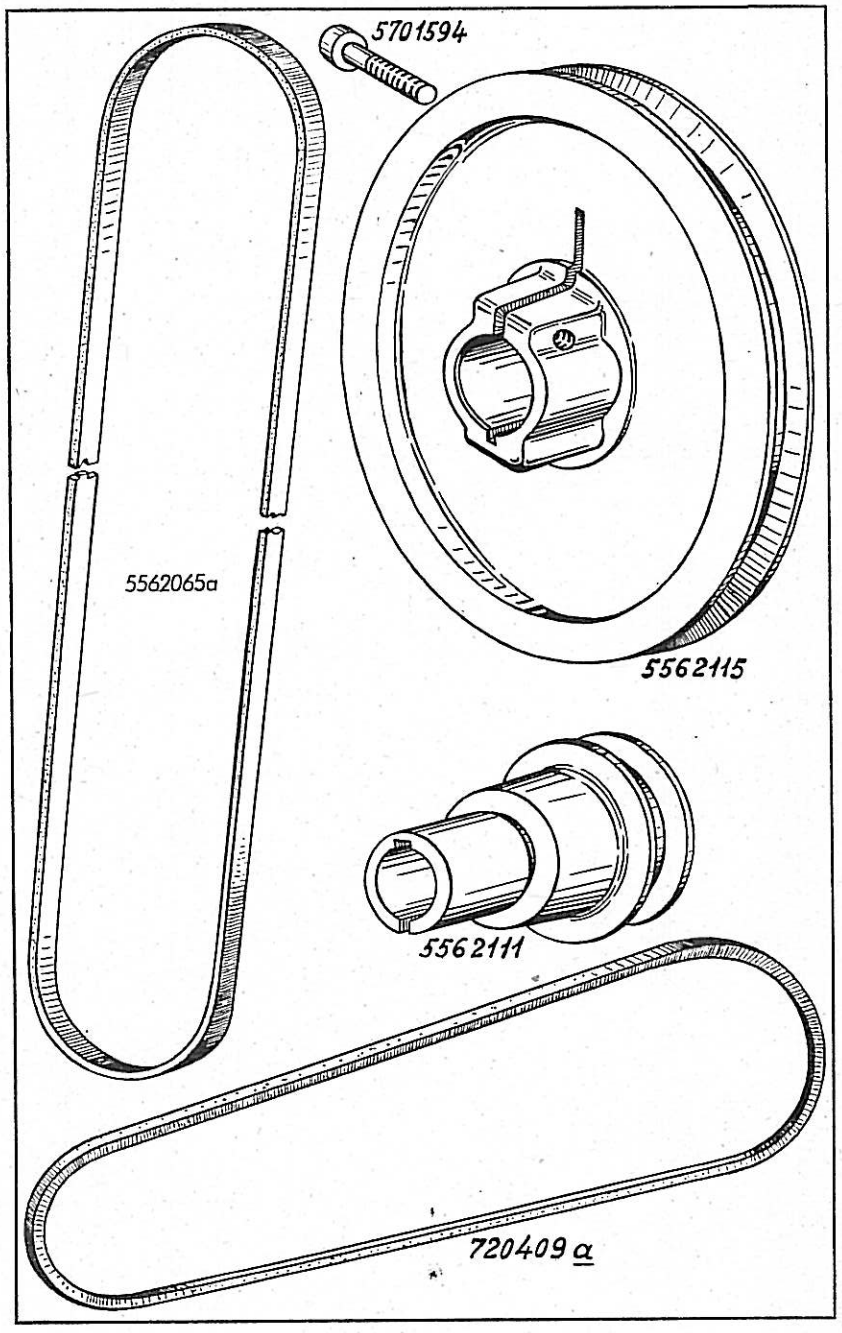

Bestell-Nr.	Benennung
5562065 a	Antriebsriemen, vom Getriebe zur Maschine
5562111	Motor-Riemenscheibe
5562115	Motor-Riemenscheibe auf 5562111 mit Schraube
5701594	Bef.-Schraube zu 5562115
720409 a	Keilriemen vom Motor zum Getriebe

Tafel 56

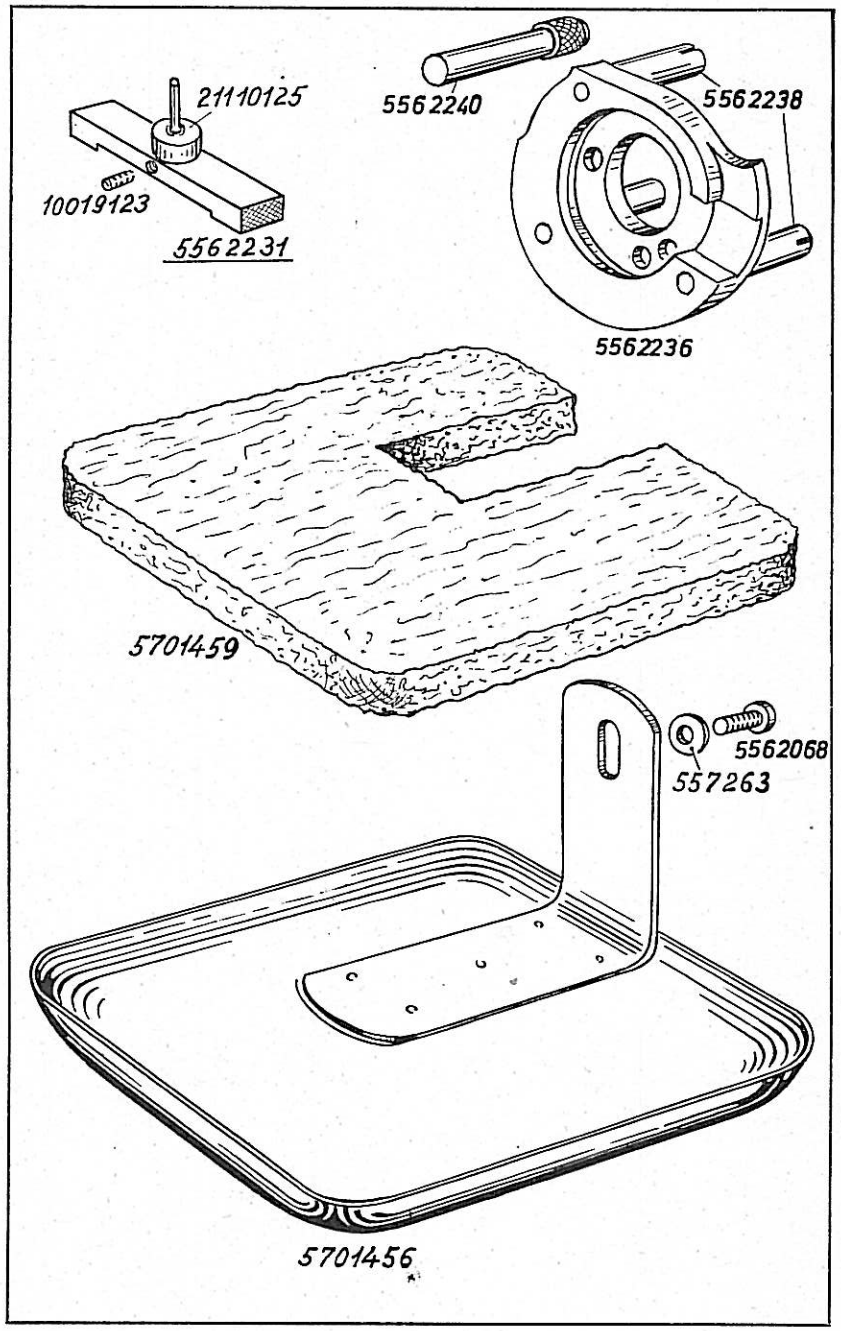

Tafel 56

Bestell-Nr.	Benennung
5701456	Ölfangschale
5701459	Ölfilz zu 5701456
5562068	Bef.-Schraube zu 5701456
557263	Unterlegscheibe zu 5562068
5562231	Einstellehre für Nadelstange
21110125	Einstellstift
10019123	Bef.-Schraube zu 21110125 (alt)
5562236	Einstellehre mit Schrauben für Abschaltung
5562238	Zapfenschraube zu 5562236
5562240	Einstellstift für Abschaltung

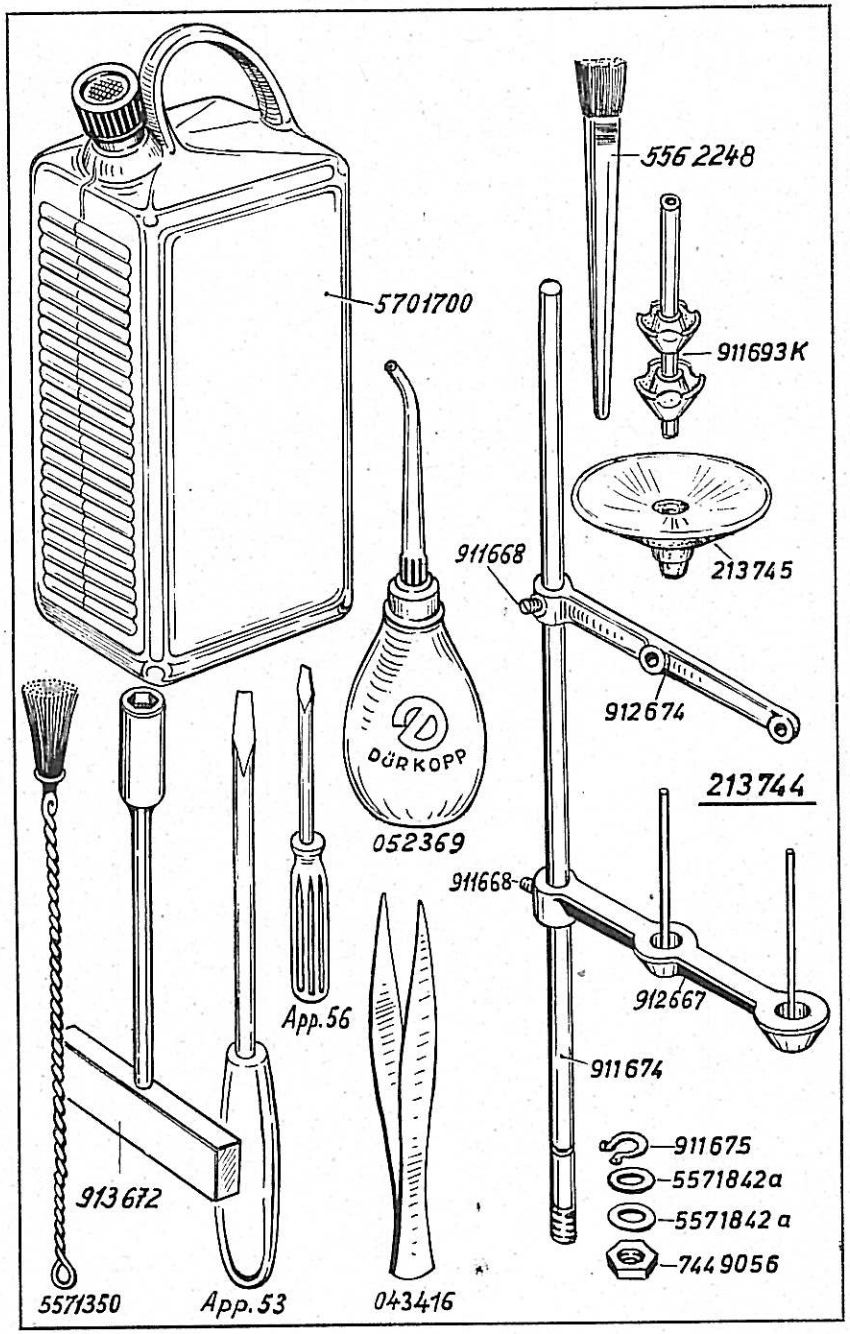

Bestell-Nr.	Benennung
App. 53	Stichplattenschraubenzieher
App. 56	Schraubenzieher
913672	Steckschlüssel
043416	Pinzette
052369	Ölkanne
5571350	Pinsel
5562248	Pinsel
5701700	Ölkanister
213744	Garnständer vollst., best. aus je 1x 911674, 912667, 912674, 911675, 7449056 und je 2x 213745, 911693 K, 5571842 a, 911668
911674	Garnständerrohr
912667	Garnrollenhalter mit Stifte und Bef.-Schraube
911668	Bef.-Schraube zu 912667
912674	Abwicklerarm auf 911674
911668	Bef.-Schraube zu 912674
911675	Sicherungsring auf 911674
7449056	Mutter auf 911674
5571842 a	Scheibe auf 911674
213745	Garnrollenteller
911693 K	Halterohr mit Haltekonus

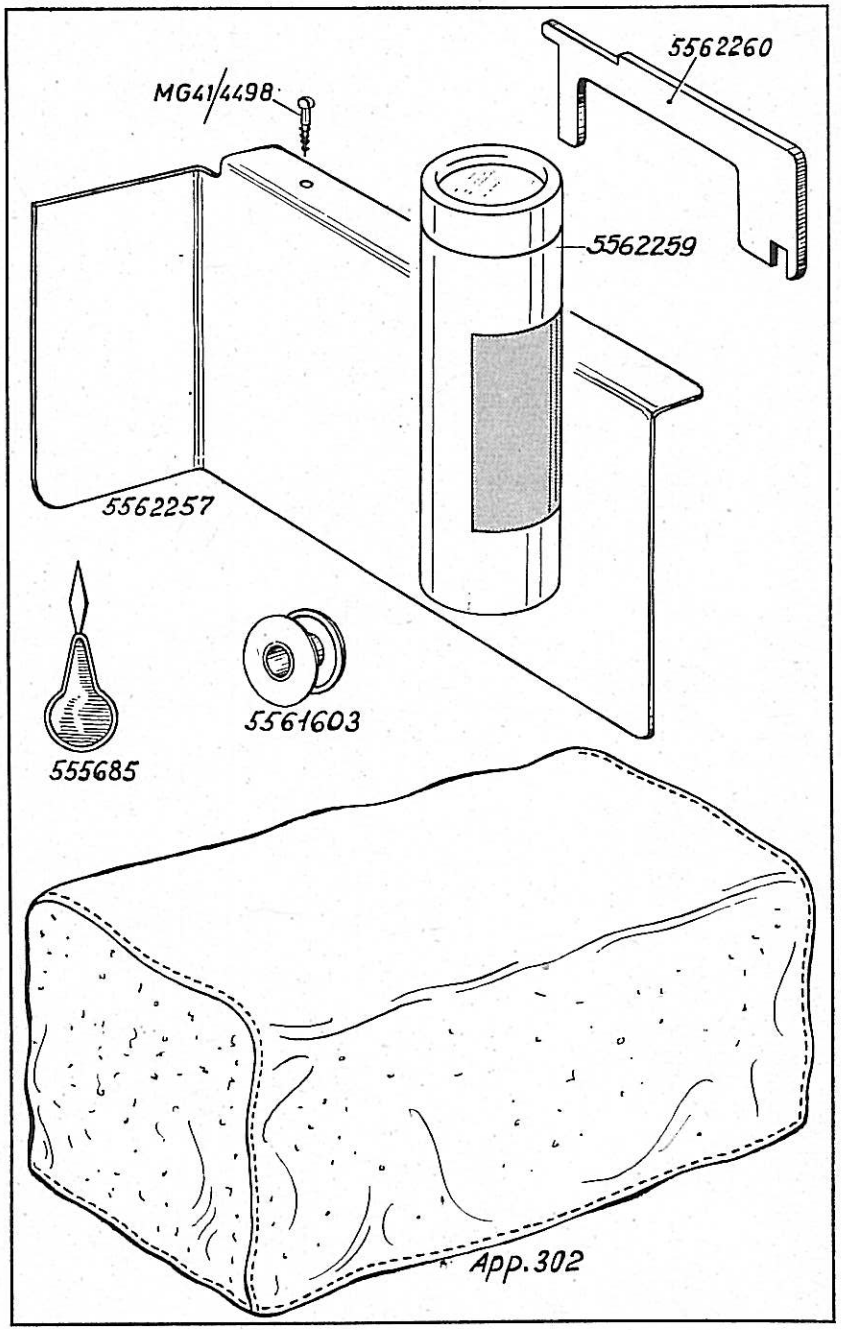

Bestell-Nr.	Benennung
App. 302	Schutzhaube
5562257	Schutzblech für Riemen
MG 41/4498	Bef.-Schraube zu 5562257
5562260	Einstellehre (für Abschaltung nach $5^1/_4$ Stichen)
555685	Einfädler
5561603	Spule
5562259	Dose Riemenwachs

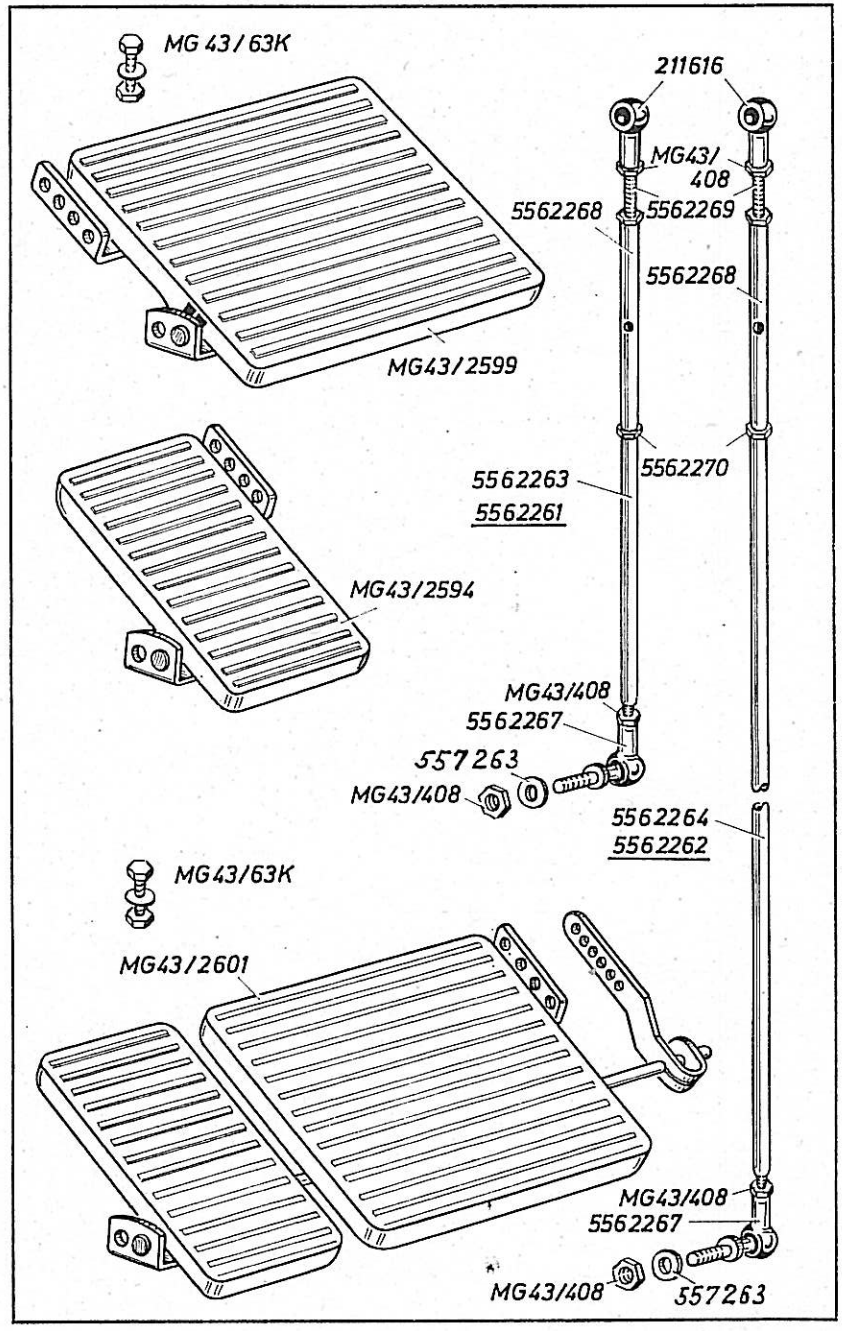

Bestell-Nr.	Benennung
5572261	Einschaltgestänge vollst., best. aus je 1x 5562263, 211616, 5562267, 5562268, 5562269, 5562270, MG 43/407 und 4x MG 43/408
5562262	Gestänge für Schnellstopp vollst. best. aus je 1x 5562264, 211616, 5562267, 5562268, 5562269, 5562270, MG 43/407 und 4x MG 43/408
5562263	Stange, kurz zu 5562261
5562264	Stange, lang zu 5562262
211616	Kugelpfanne zu 5562263 und 5562264
MG 43/408	Mutter zu 211616 und 5562262
5562267	Winkelgelenk auf 5562263 und 5562264
5562268	Spannschloß
5562269	Gewindestift
557263	Unterlegscheibe zu 5562267
5562270	Mutter auf 5562268
MG 43/2599	Fußtritt, groß
MG 43/2594	Fußtritt, klein
MG 43/63 K	Bef.-Schraube mit Scheibe und Mutter zu den Fußtritten
MG 43/2601	Fußtritt für Längsaufstellung

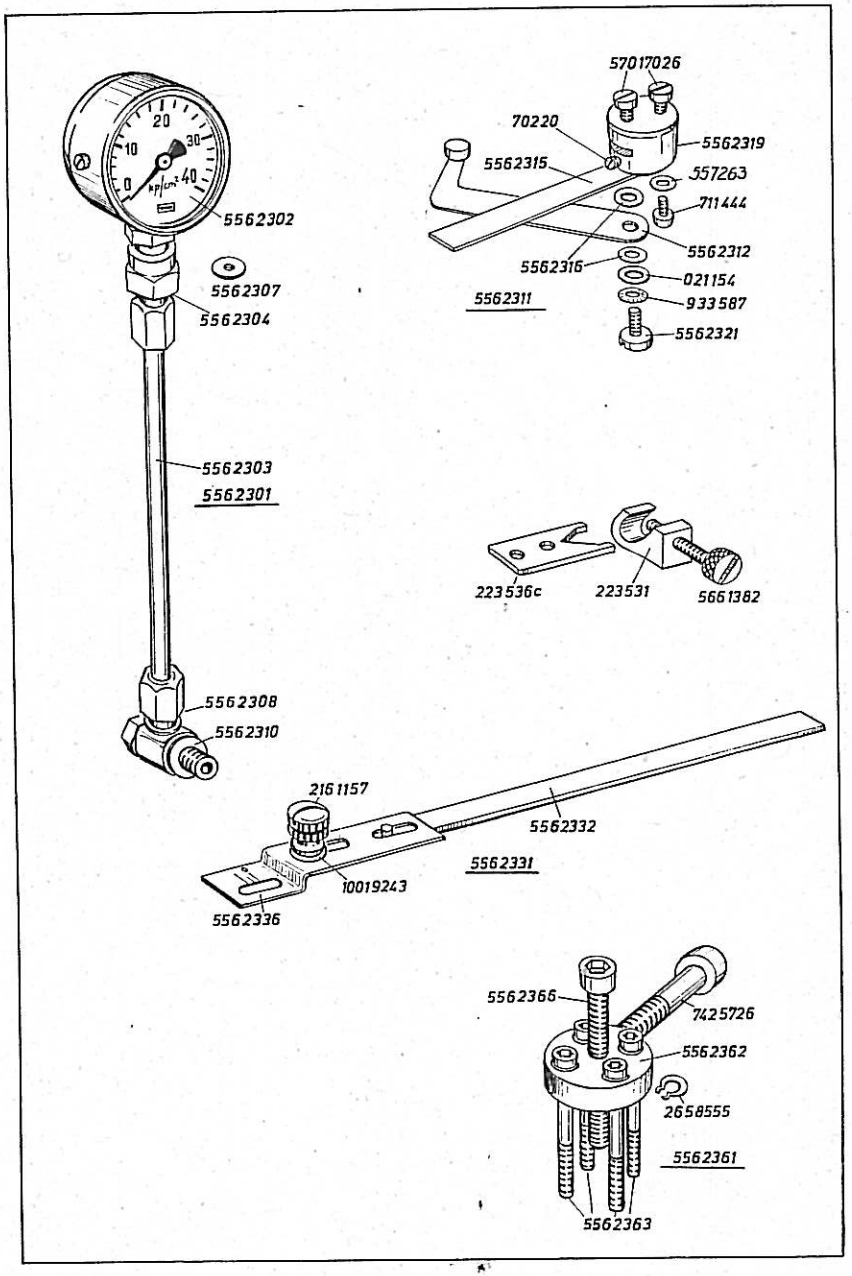

Bestell-Nr.	Benennung
5562301	Manometer mit Rohr vollst., best. aus je 1x 5562302, 5562303, 5562304, 5562308
5562302	Manometer
5562303	Rohr
5562304	Manometer-Anschlußverschraubung mit Scheibe
5562307	Scheibe zu 5562304
5562308	Schwenkverschraubung mit Dichtungsring
5562310	Dichtungsring zu 5562308
5562311	Meßlehre vollst., best. aus je 1x 5562312, 5562315, 021154, 933587, 5562319, 70220, 5562321, 557263, 711444 und je 2x 5562316, 57017026
5562312	Meßhebel
5562315	Meßleiste
5562316	Scheibe zu 5562312
021154	Unterlegscheibe zu 5562312
933587	Tellerfeder zu 5562312
5562319	Klemmstück
70220	Gewindestift in 5562319
5562321	Bef.-Schraube zu 5562319
711444	Bef.-Schraube zu 5562315
557263	Unterlegscheibe zu 711444
57017026	Bef.-Schraube zu 5562319
223531	Greiferstellehre mit Rändelschraube
5661382	Rändelschraube in 223531
223536 c	Hubzunge zu 223531
5562331	Lehre (Riemenvorspannung) vollst., best. aus je 1x 5562332, 5562336, 2161157, 10019243
5562332	Leiste
5562336	Skalablech
2161157	Bef.-Schraube zu 5562336
10019243	Unterlegscheibe zu 2161157
5562361	Abziehvorrichtung vollst., (für Bremsstück 55646), best. aus je 1x 5562362, 7425726, 5562366 und je 4x 5562363, 2658555
5562362	Abziehscheibe
5562363	Schraube zu 5562362
2658555	Sicherungsring zu 5562363
7425726	Bef.-Schraube in 5562362
5562366	Abziehschraube zu 5562362

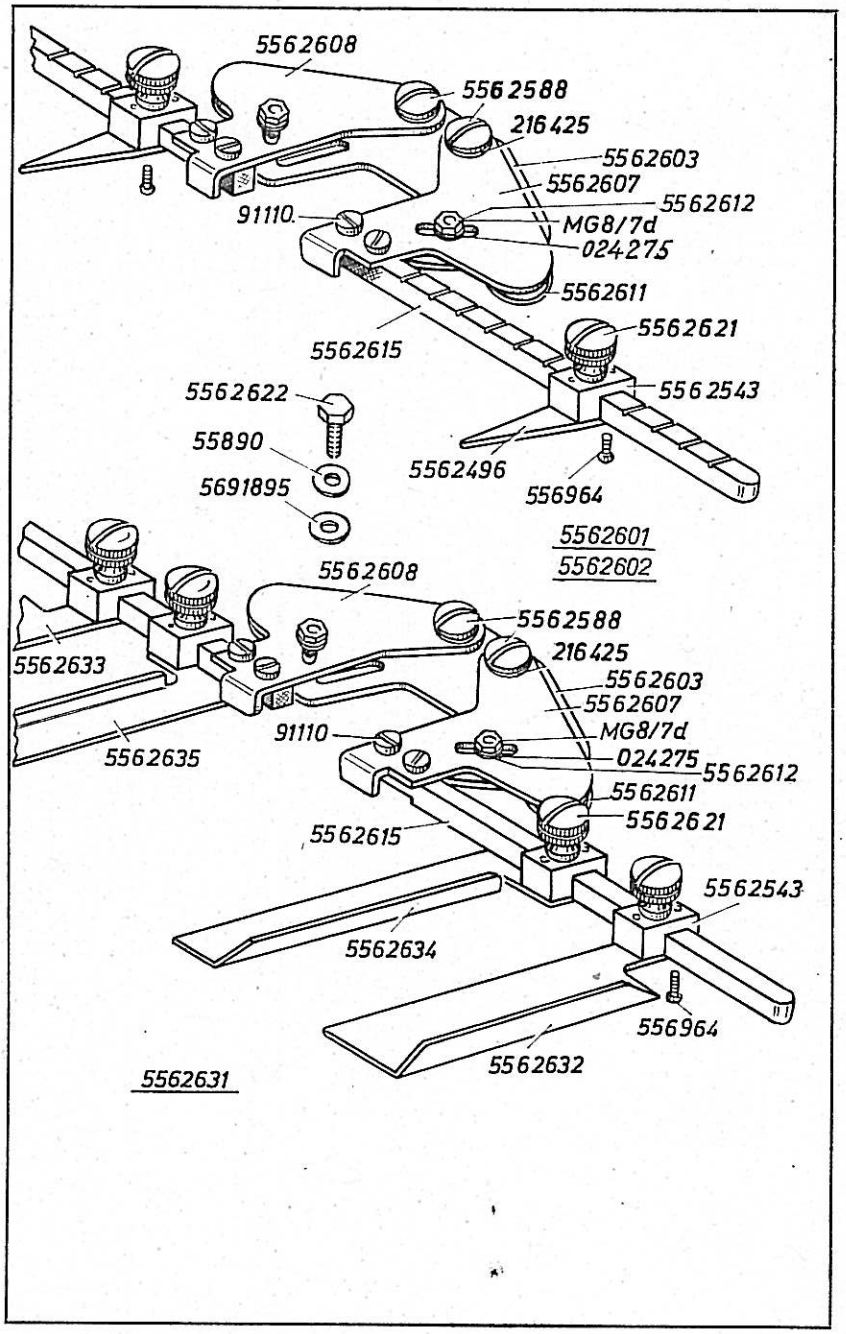

Bestell-Nr.	Benennung
5562601	Einstellineal vollst., bis 160 mm Knopflochabstand, best. aus je 1x 5562603, 5562607, 5562608 und je 2x 5562588, 5562611, 5562612, MG 8/7 d, 024275, 5562615, 5562543, 5562496, 5562621, 5562622, 55890, 5691895, je 4x 216425, 91110, 556964
5562602	Einstellineal vollst., bis 360 mm Knopflochabstand, best. aus je 1x 5562603, 5562607, 5562608, je 2x 5562588, 5562611, 5562612, MG 8/7 d, 024275, 5562616, 5562543, 5562496, 5562621, 5562622, 55890, 5691895, je 4x 216425, 91110, 556964
5562631	Manschettenanschlag vollst., best. aus je 1x 5562603, 5562607, 5562608, 556632, 5562633, 5562634, 5562635, je 2x 5562588, 5562611, 5562612, MG 8/7 d, 024275, 5562615, 5562543, 5562621, 5562622, 55890, 5691895, je 4x 216425, 91110, 556964
5562603	Grundplatte
5562607	Anschlagblech, rechts
5562608	Anschlagblech, links
5562588	Bef.-Schraube zu 5562607 und 5562608
216425	Federscheibe zu 5562588
5562611	Drehfeder
MG 8/7 d	Mutter auf 5562611
5562612	Bolzen zu 5562611
024275	Unterlegscheibe zu MG 8/7 d
5562615	Einstelleiste bis 160 mm Knopflochabstand
5562616	Einstelleiste bis 360 mm Knopflochabstand
91110	Bef.-Schraube zu 5562615
5562543	Brücke auf 5562615
5562496	Zeiger an 5562543
556964	Bef.-Schraube zu 5562543 und 5562496
5562621	Bef.-Schraube zu 5562543
5562622	Bef.-Schraube zu 5562601
55890	Distanzscheibe zu 5562622
5691895	Unterlegscheibe zu 5562622
5562632	Anschlagblech, rechts (groß) zu 5562631
5562633	Anschlagblech, links (groß) zu 5562631
5562634	Anschlagblech, rechst (klein) zu 5562631
5562635	Anschlagblech, links (klein) zu 5562631

Tafel 62

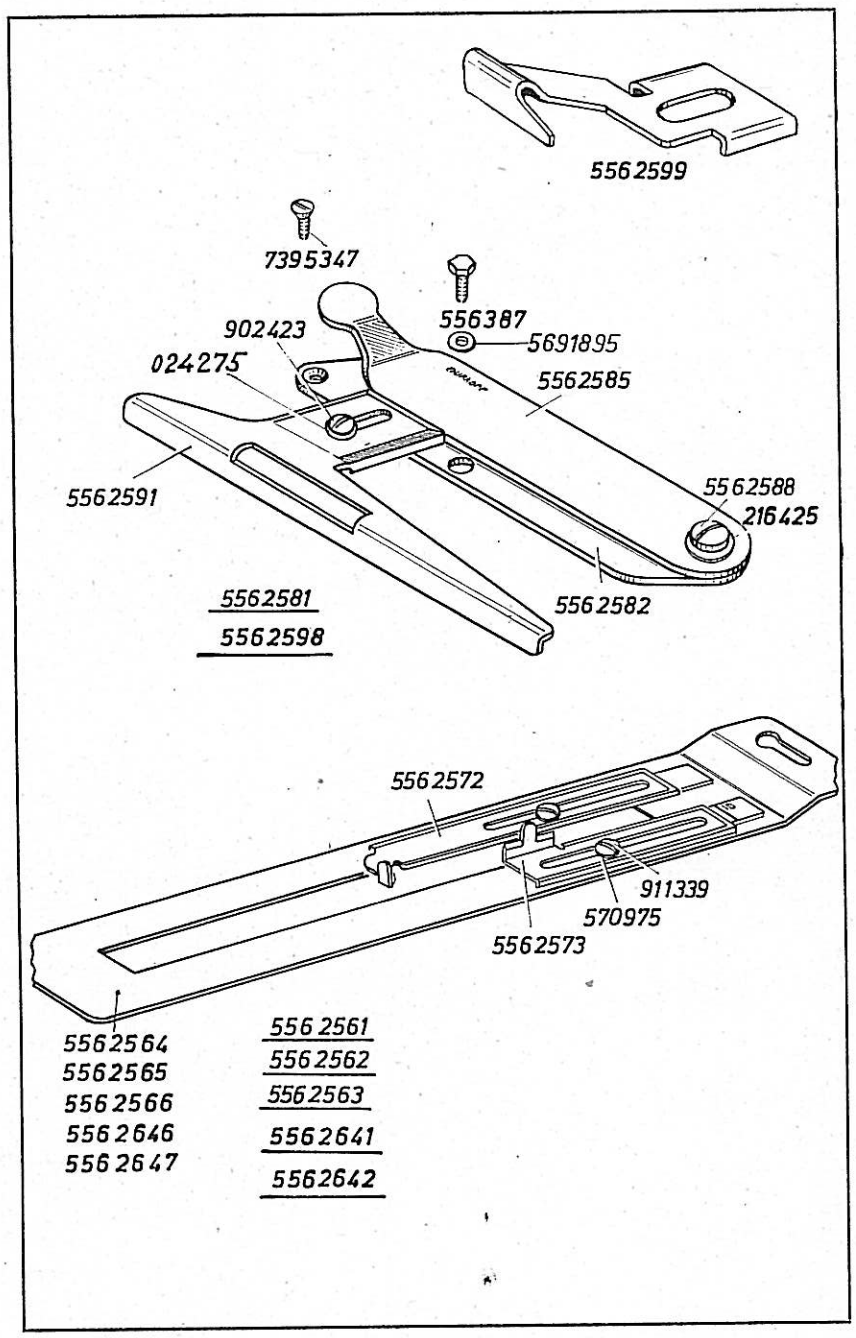

Bestell-Nr.	Benennung
5562581	Stoffanschlag vollst., best. aus je 1x 5562582, 5562585, 5562588, 216425, 5562591, 902423, 024275, 7395347, 556387, 5691895
5562582	Grundplatte
5562585	Schwenkhebel
5562588	Ansatzschraube zu 5562585
216425	Federscheibe zu 5562588
5562591	Stoffanschlag
902423	Bef.-Schraube zu 5562591
024275	Unterlegscheibe zu 902423
7395347	Bef.-Schraube zu 5562581
556387	Bef.-Schraube zu 5562581
5691895	Unterlegscheibe zu 556387
5562598	Stoffanschlag vollst., für Unterkl. -11101, best. aus je 1x 5562582, 5562585, 5562588, 216425, 5562599, 902423, 024275, 7395347, 556387, 5691895, 5562599
5562599	Stoffanschlag
5562561	Knopflochanschlag vollst., für maximale Riegelbreite 5 mm best. aus je 1x 5562564, 5562572, 5562573 und je 2x 911339, 570975
5562564	Längenschieber mit Führungsleisten, 5 mm
5562562	Knopflochanschlag vollst., für max. Riegelbreite 7 mm best. aus je 1x 5562565, 5562572, 5562573 und je 2x 911339, 570975
5562565	Längenschieber mit Führungsleisten 7 mm
5562563	Knopflochanschlag vollst. für max. Riegelbreite 3 mm best. aus je 1x 5562566, 5562572, 5562573 und je 2x 911339, 570975
5562566	Längenschieber mit Führungsleisten 3 mm
5562641	Knopflochanschlag vollst. für Körbe mit kleiner Auflage für max. Riegelbreite 4 mm best. aus je 1x 5562646, 5562572, 5562573 und je 2x 911339, 570975
5562646	Längenschieber mit Führungsleisten 4 mm
5562642	Knopflochanschlag vollst. für Körbe mit kleiner Auflage für max. Riegelbreite 5 mm, best. aus je 1x 5562647, 5562572, 5562573 und je 2x 911339, 570975
5562647	Längenschieber mit Führungsleisten 5 mm
5562572	Anschlag, lang zu 5562564, 5562565, 5562566, 5562646, 5562647
5562573	Anschlag, kurz, zu 5562564, 5562565, 5562566, 5562646, 5562647
911339	Bef.-Schraube zu 5562572 und 5562573
570975	Unterlegscheibe zu 911339

Tafel 63

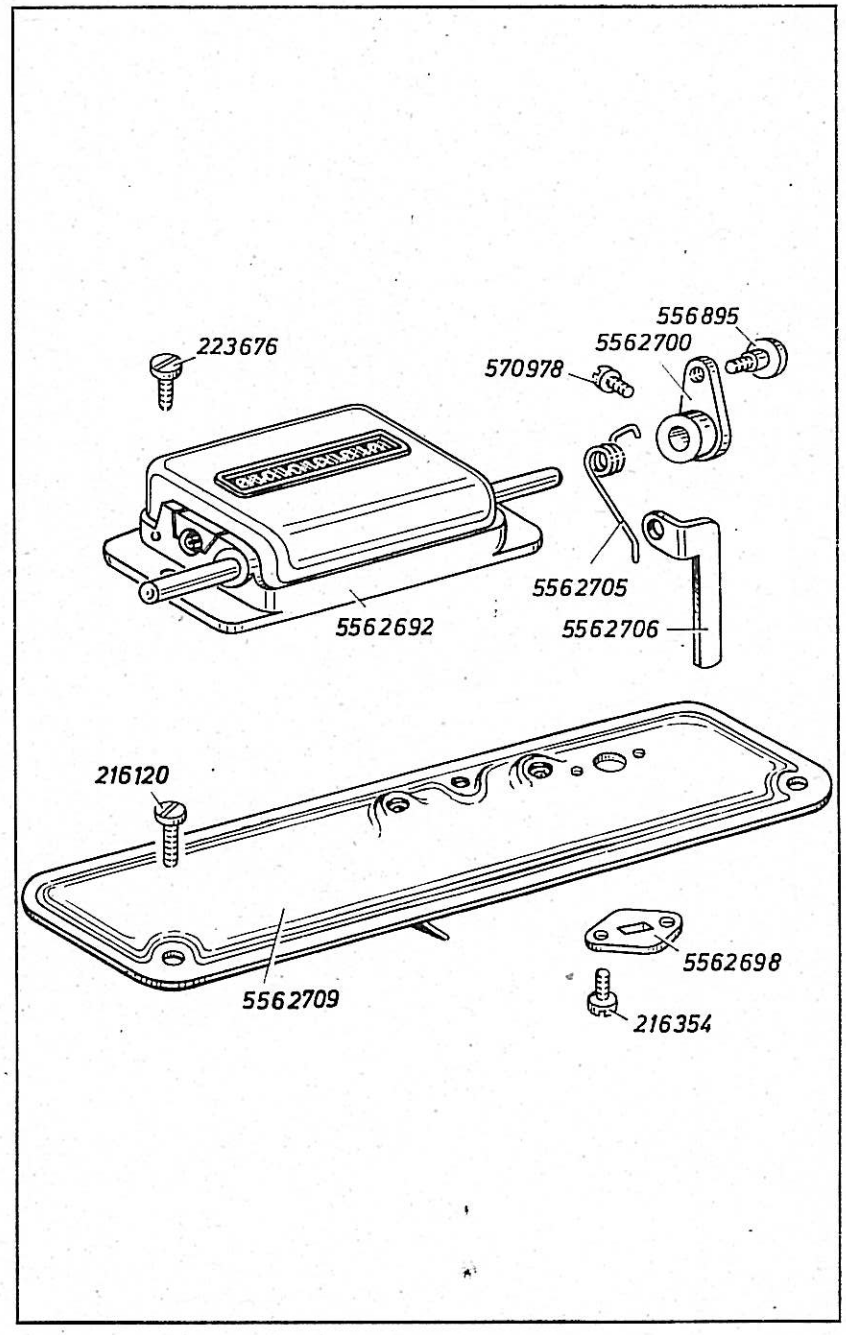

Bestell-Nr.	Benennung
5562708	Zählwerk vollst. mit Armdeckel, best. aus je 1x 5562692, 5562709, 5562698, 5562700, 5562705, 5562706, 556895 und je 2x 223676, 216354
5562692	Zähler
223676	Bef.-Schraube zu 5562692
5562709	Armdeckel
5562698	Führungsplatte an 5562709
216354	Bef.-Schraube zu 5562698
5562700	Antriebshebel mit Schraube
570978	Bef.-Schraube zu 5562700
5562705	Schraubendrehfeder zu 5562700
5562706	Antriebshebel
556895	Bef.-Schraube zu 5562706
216120	Deckel-Bef.-Schraube

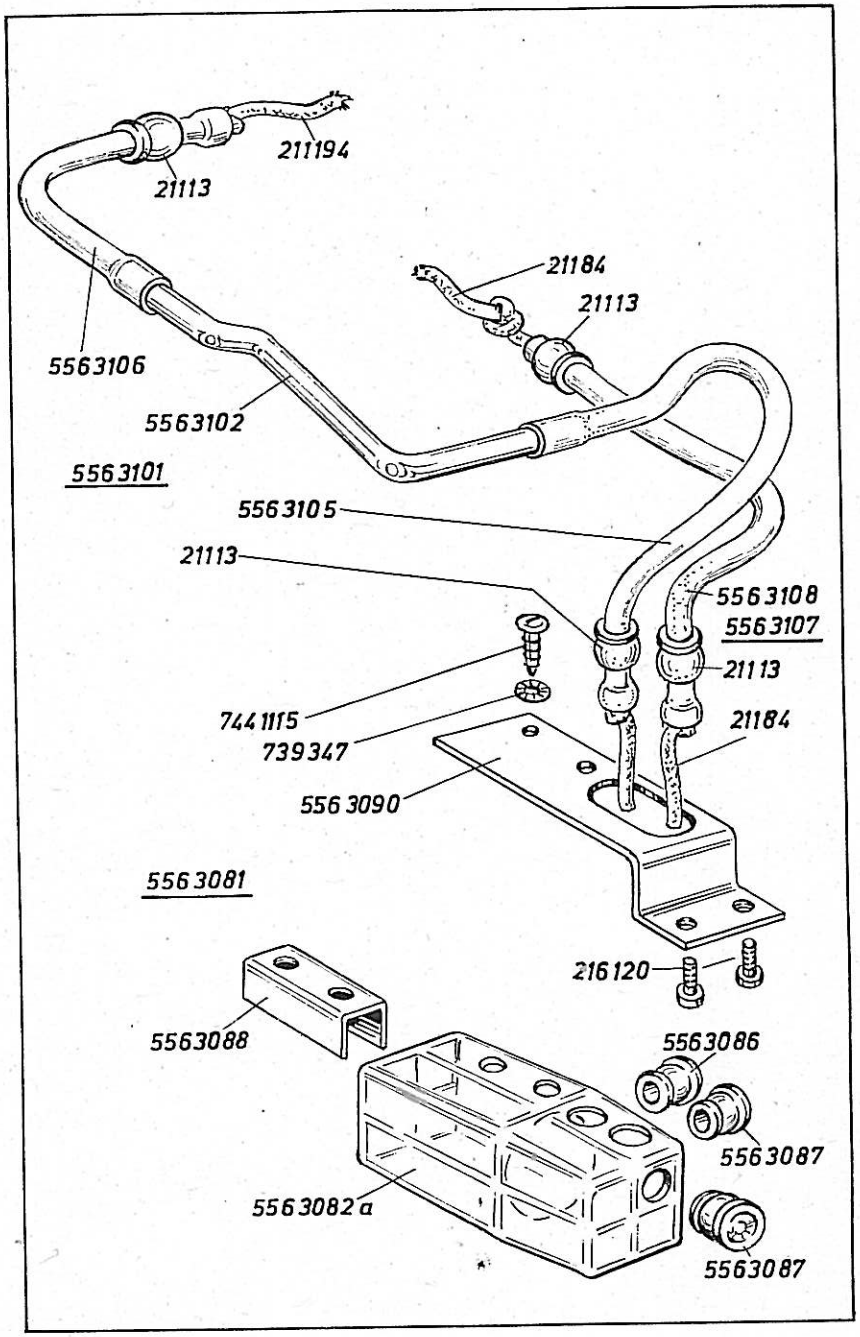

Bestell-Nr.	Benennung
5563081	Ölbehälter an Fundamentplatte vollst., best. aus je 1x 5563082 a, 5563087, 5563088, 5563090 und je 2x 5563086, 7441115, 739347
5563082 a	Ölbehälter
5563086	Verschlußstopfen in 5563082 a
5563087	Einfüllstutzen in 5563082 a
5563088	Bef.-Stück in 5563082 a
5563090	Lasche zu 5563082 a
7441115	Bef.-Schraube zu 5563088 und 5563090
739347	Zahnscheibe zu 7441115
216120	Bef.-Schraube zu 5563081
5563101	Ölrohr vollst., best. aus je 1x 5563102, 211194, 5563105, 5563106 und 2x 21113
5563102	Ölrohr
5563105	Ölschlauch, lang, auf 5563102
5563106	Ölschlauch, kurz, auf 5563102
21113	Kunststoffmuffe auf 5563105 und 5563106
211194	Öldocht
5563107	Ölschlauch vollst., best. aus je 1x 5563108, 21184 und 2x 21113
5563108	Ölschlauch zu 5563107
21113	Kunststoffmuffe auf 5563108
21184	Öldocht zu 5563107

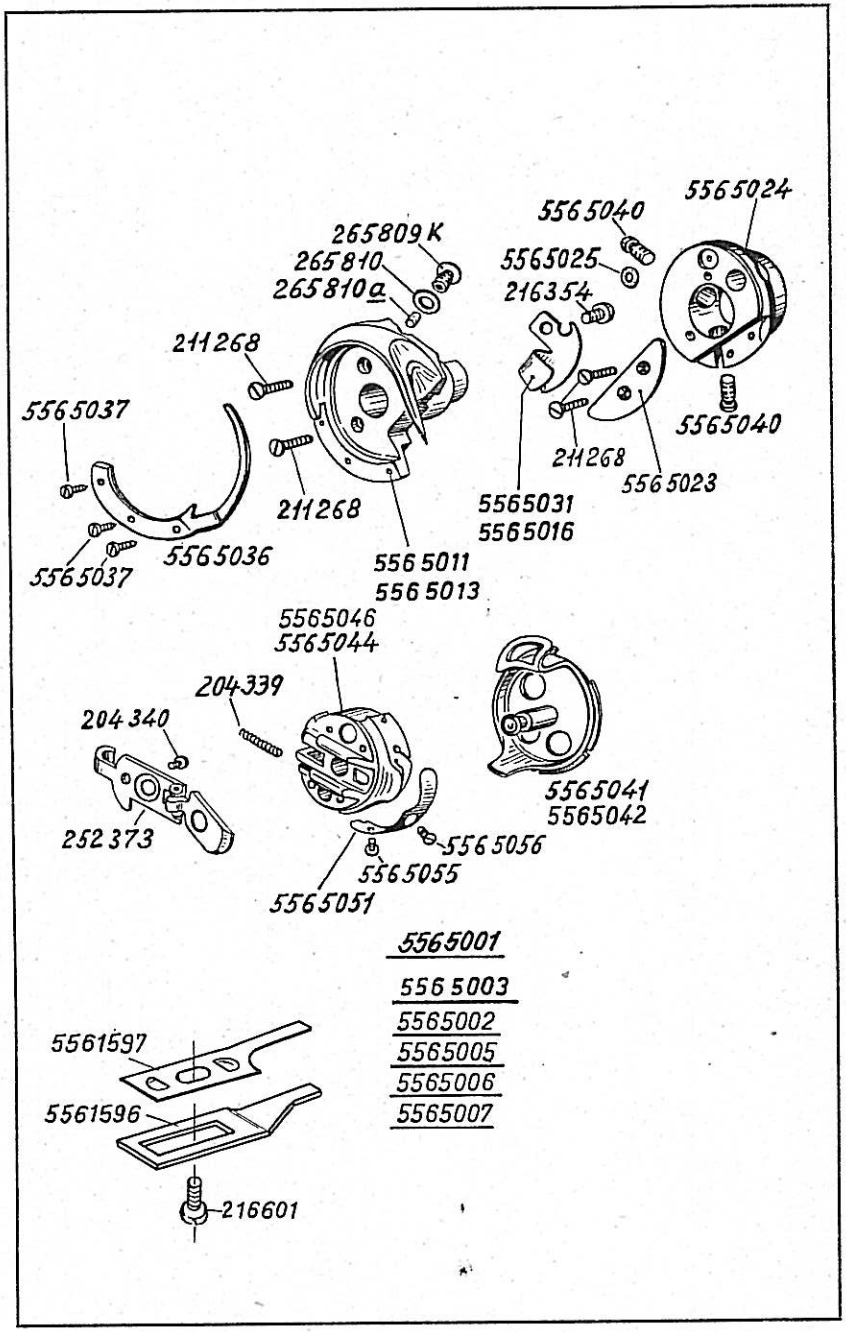

Bestell-Nr.	Benennung
5565001	Greifer vollst. mit Spulengehäuse (für Maschinen mit Kapsellüftung)
5565002	Greifer vollst. mit Spulengehäuse, für Pappspule (für Maschinen mit Kapsellüftung)
5565003	Greifer vollst. mit Spulengehäuse für Nadel 556-50 EO SI (für Maschinen mit Kapsellüftung)
5565005	Greifer vollst. mit Spulengehäuse (für Maschinen ohne Kapsellüftung)
5565006	Greifer vollst. mit Spulengehäuse, für Pappspule (für Maschinen ohne Kapsellüftung)
5565007	Greifer vollst. mit Spulengehäuse, für Nadel 556-50 EO SI (für Maschinen ohne Kapsellüftung)
5565011	Greifer mit Bahndeckel, Nadelschutz und Ölring
5565013	Greifer mit Bahndeckel, Nadelschutz und Ölring (für 5565003)
5565024	Ölring zu Greifer
5565023	Ausgleichsgewicht an 5565024
211268	Bef.-Schraube zu 5565023
5565025	Rundschnurring in 5565024
211268	Bef.-Schraube zu 5565025
265809 K	Verschlußschraube mit Scheibe und Ölfilz } alt
265810	Scheibe zu 265809 K } alt
265810 a	Ölfilz zu 265809 K } alt
5565031	Nadelschutzblech
5565016	Nadelschutzblech (für 5565013)
216354	Bef.-Schraube zu 5565031 und 5565016
5565036	Greiferbahndeckel
5565037	Bef.-Schraube zu 5565036
5565040	Greifer-Bef.-Schraube
5565041	Spulengehäuseunterteil für 5565001, 5565002, 5565003
5565042	Spulengehäuse-Unterteil, für 5565005, 5565006, 5565007
5565044	Spulengehäuseoberteil, vollst.
5565046	Spulengehäuse-Oberteil vollst. (für 5565002)
5565051	Spannungsfeder zu 5565044
5565055	Bef.-Schraube zu 5565051
5565056	Regulierschraube zu 5565051
252373	Scharnier zu 5565044
204339	Druckfeder zu 5565044
204340	Anschlagschraube zu 252373
5561596	Spulengehäusehalter (neu) zu 5565005
5561597	Feder zu 5561596 (neu)
216601	Bef.-Schraube zu 5561596 und 5561597

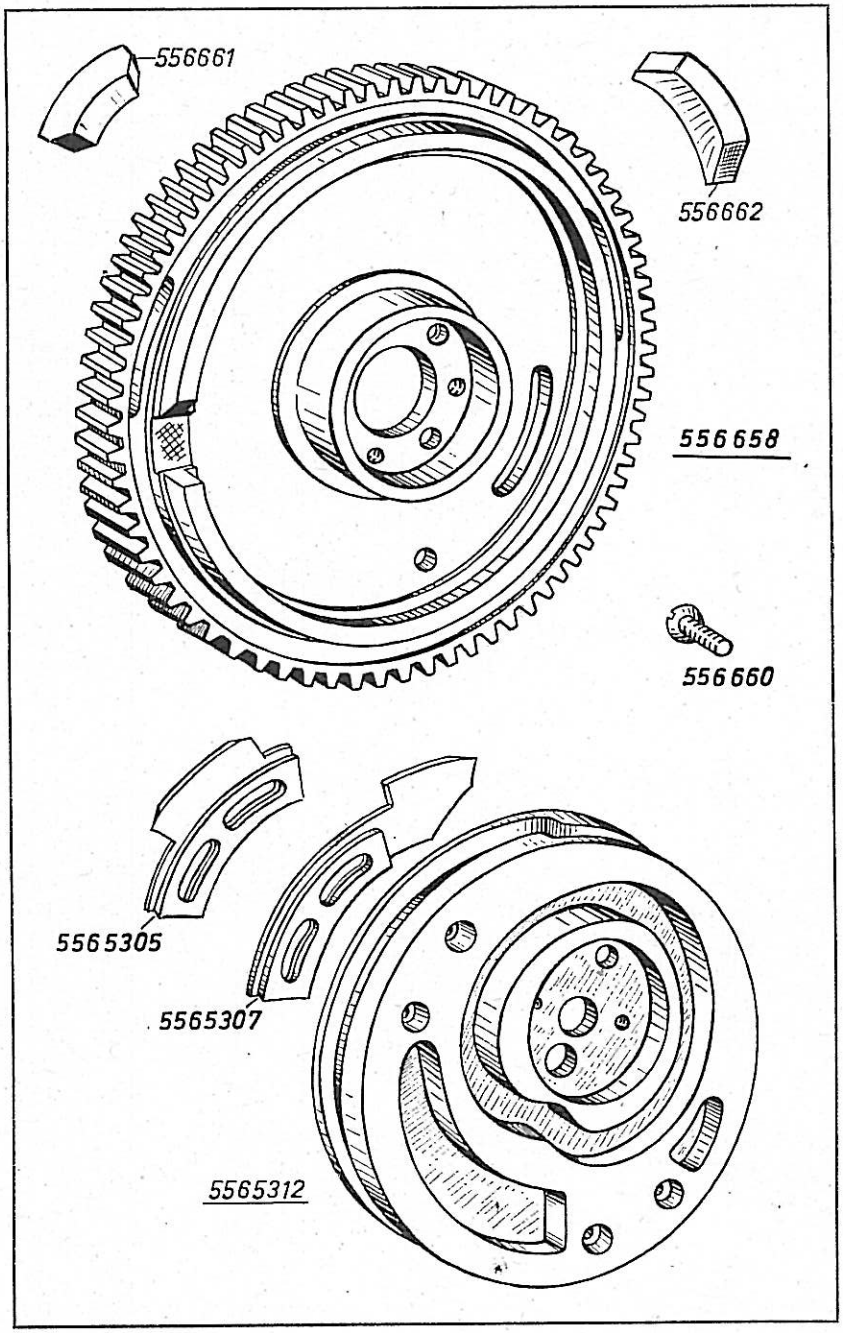

Bestell-Nr.	Benennung
	Besondere Teile der Dürkopp 556-1101, -1131
556658	Steuerscheibe vollst., mit Riegelnocken, Auslöseblech und Rollenbolzen (Rollenbolzen siehe Tafel 10, 12)
556660	Bef.-Schraube zu 556658
5562312	Kurvenscheibe vollst. (Einzelteile siehe Tafel 10, 11, 12)
5565305	Spannungsauslöseblech zu 5562312
5565307	Spannungsauslöseblech zu 5562312
556661	Riegelnocken (erster Riegel)
556662	Riegelnocken (Schlußriegel)

Tafel 67

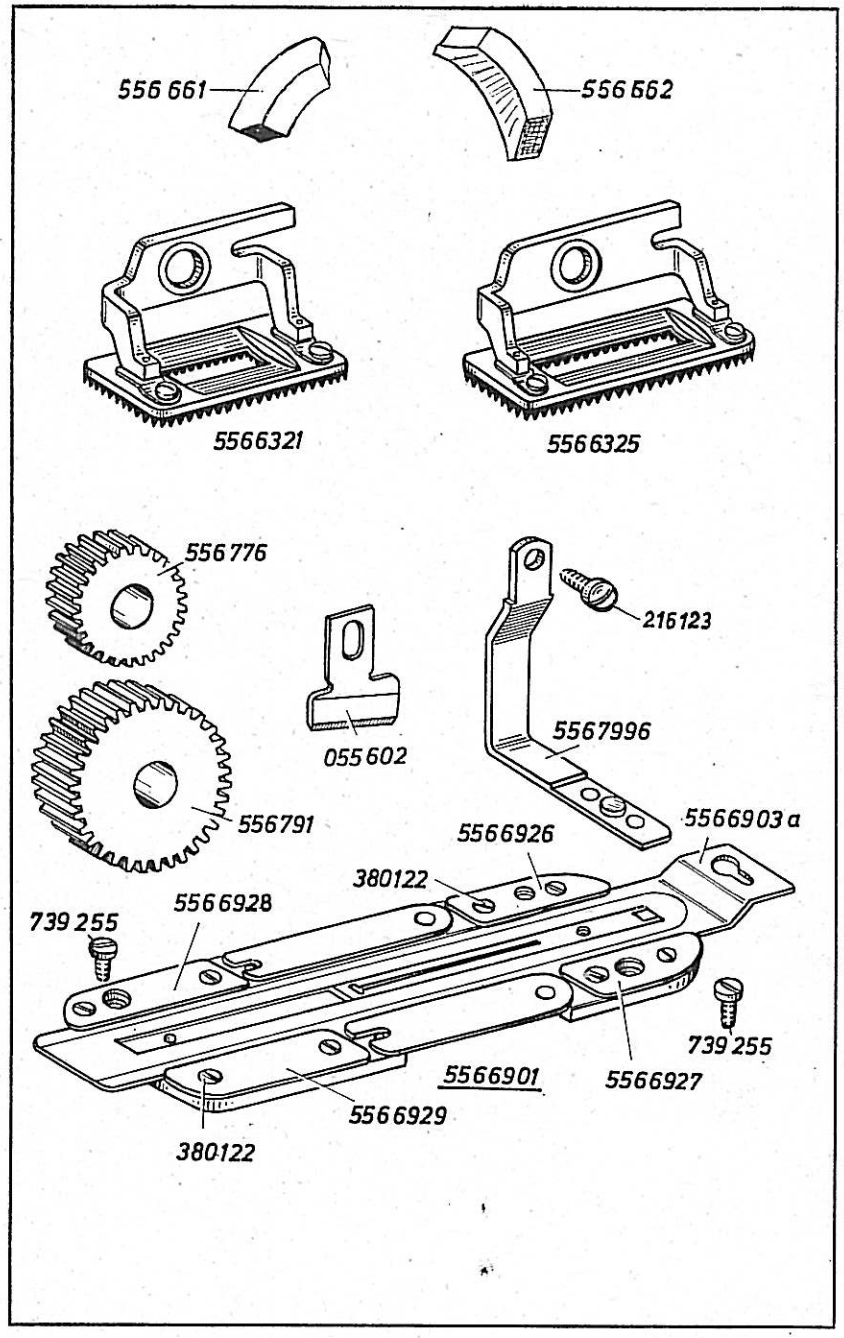

Bestell-Nr.	Benennung	
	Besondere Teile der Dürkopp 556-1101, -1131	
5567996	Winkel	
216123	Bef.-Schraube zu 5567996	
739255	Stichplatten-Bef.-Schraube	
	556-1101/E 1	
5566901	Stichplatte vollst. mit Längenschieber	
5566321	Stoffdrückerkorb	
	Brief Nadel 556 KH ses (o. Abb.)	
556661	Riegelnocken (erster Riegel)	
556662	Riegelnocken (Schlußriegel)	
556774	Wechselrad 30 Zähne (o. Abb.)	
556776	Wechselrad 32 Zähne	
556778	Wechselrad 34 Zähne	
556789	Wechselrad 45 Zähne	o. Abb.
556791	Wechselrad 47 Zähne	
556793	Wechselrad 49 Zähne (o. Abb.)	
055602	Messer $^1/_2$"	
055601	Messer $^3/_8$"	
055604	Messer $^9/_{16}$"	
055613	Messer $^1/_4$"	o. Abb.
055614	Messer $^5/_{16}$"	
055615	Messer $^7/_{16}$"	
5566903 a	Längenschieber zu 5566901	
5566926	Deckblech, hinten, links	
5566927	Deckblech, hinten, rechts	Zu den Stichplatten
5566928	Deckblech, vorn, links	
5566929	Deckblech, vorn, rechts	
380122	Bef.-Schraube zu den Deckblechen	
	556-1101/E 2	
5566901	Stichplatte vollst. mit Längenschieber	
5566903 a	Längenschieber	
5566325	Stoffdrückerkorb	
	Brief Nadel 556 KH ses (o. Abb)	
556661	Riegelnocken (erster Riegel)	
556662	Riegelnocken (Schlußriegel)	
556776	Wechselrad 32 Zähne	
556778	Wechselrad 34 Zähne	
556780	Wechselrad 36 Zähne	
556787	Wechselrad 43 Zähne	o. Abb.
556789	Wechselrad 45 Zähne	
556791	Wechselrad 47 Zähne	
055603	Messer $^5/_8$"	
055605	Messer $^{11}/_{16}$"	
055606	Messer $^3/_4$"	
055607	Messer 1"	o. Abb.
055611	Messer $^{13}/_{16}$"	
055612	Messer $^{15}/_{16}$"	

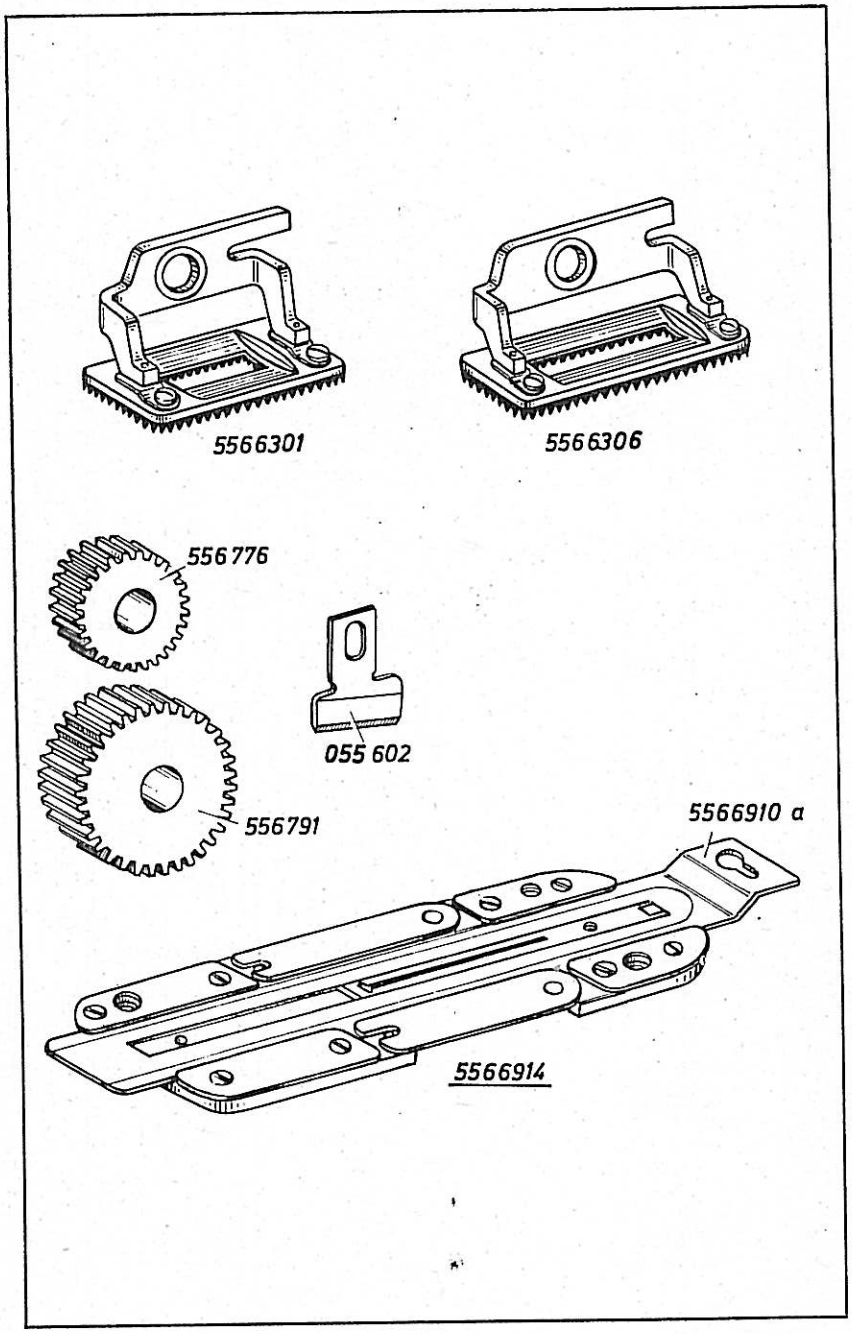

Bestell-Nr.	Benennung
	Besondere Teile der DÜRKOPP 556-1101, -1131
	556-1101/E 9
5566914	Stichplatte, vollst., mit Längenschieber
5566910 a	Längenschieber
5566301	Stoffdrückerkorb
	Brief Nadel 556 KH ses (o. Abb.)
556661	Riegelnocken (erster Riegel) } Abb. siehe
556662	Riegelnocken (Schlußriegel) } Tafel 67
556774	Wechselrad 30 Zähne (o. Abb.)
556776	Wechselrad 32 Zähne
556778	Wechselrad 34 Zähne } o. Abb.
556789	Wechselrad 45 Zähne } o. Abb.
556791	Wechselrad 47 Zähne
556793	Wechselrad 49 Zähne (o. Abb.)
055602	Messer $^1/_2$"
055601	Messer $^3/_8$"
055604	Messer $^9/_{16}$" } o. Abb.
055613	Messer $^1/_4$" } o. Abb.
055614	Messer $^5/_{16}$" } o. Abb.
055615	Messer $^7/_{16}$" } o. Abb.
	556-1101/E 10
5566914	Stichplatte vollst. mit Längenschieber
5566910 a	Längenschieber
5566306	Stoffdrückerkorb
	Brief Nadel 556 KH ses (o. Abb.)
556661	Riegelnocken (erster Riegel) } Abb.
556662	Riegelnocken (Schlußriegel) } Abb. Tafel 67
556776	Wechselrad 32 Zähne
556778	Wechselrad 34 Zähne } o. Abb.
556780	Wechselrad 36 Zähne } o. Abb.
556787	Wechselrad 43 Zähne } o. Abb.
556789	Wechselrad 45 Zähne } o. Abb.
556791	Wechselrad 47 Zähne
055603	Messer $^5/_8$" (o. Abb.)
055605	Messer $^{11}/_{16}$" } o. Abb.
055606	Messer $^3/_4$" } o. Abb.
055607	Messer 1" } o. Abb.
055611	Messer $^{13}/_{16}$" } o. Abb.
055612	Messer $^{15}/_{16}$" } o. Abb.

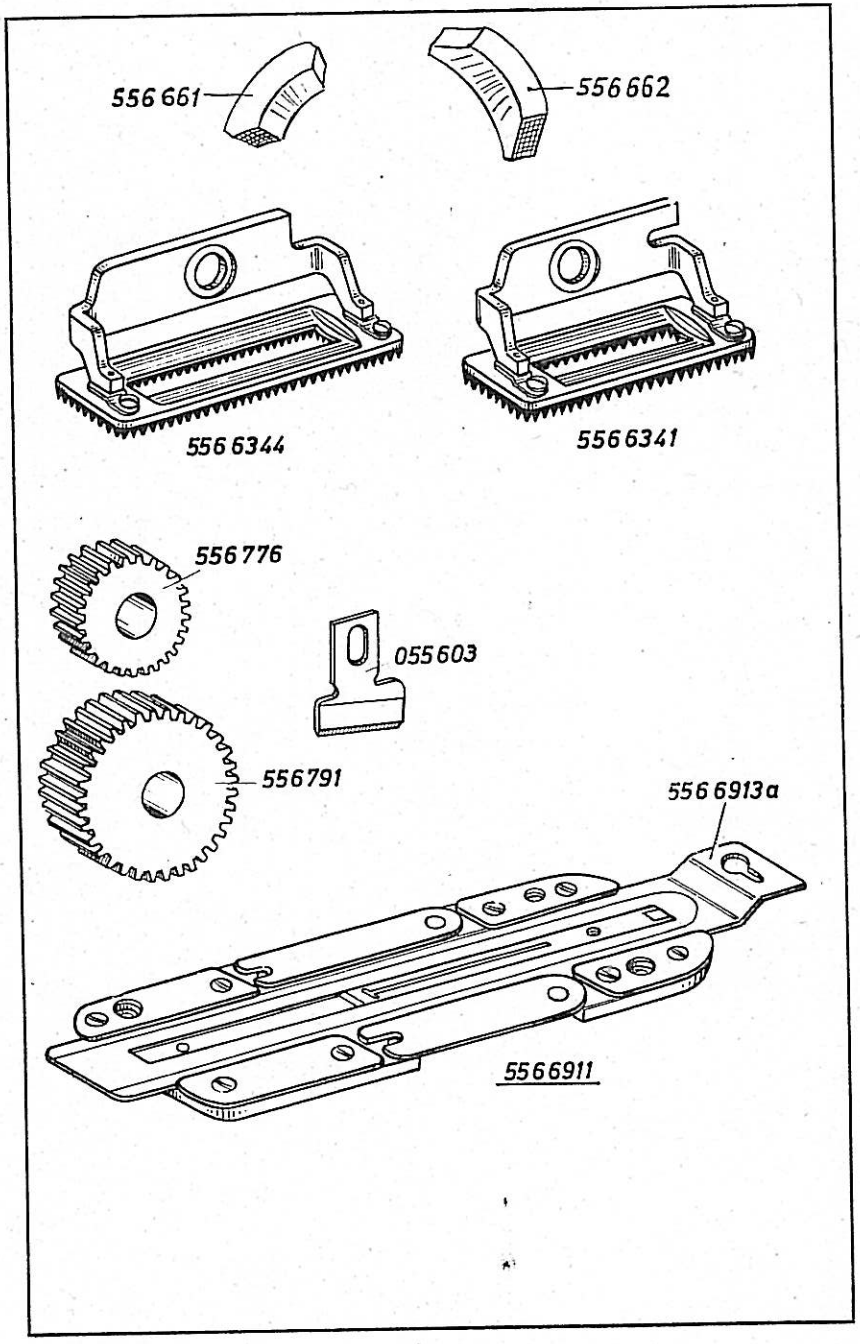

Bestell-Nr.	Benennung
	Besondere Teile der DÜRKOPP 556-1101, -1131
	556-1101/E 18
5566911	Stichplatte vollst. mit Längenschieber
5566913 a	Längenschieber
5566341	Stoffdrückerkorb
556661	Riegelnocken (erster Riegel)
556662	Riegelnocken (Schlußriegel)
	Brief Nadel 556 KH ses (o. Abb.)
556776	Wechselrad 32 Zähne
556778	Wechselrad 34 Zähne
556780	Wechselrad 36 Zähne } o. Abb.
556787	Wechselrad 43 Zähne
556789	Wechselrad 45 Zähne
556791	Wechselrad 47 Zähne
055603	Messer $^{5}/_{8}$"
055605	Messer $^{11}/_{16}$"
055606	Messer $^{3}/_{4}$"
055607	Messer 1" } o. Abb.
055611	Messer $^{13}/_{16}$"
055612	Messer $^{15}/_{16}$"
	556-1101/E 19
5566911	Stichplatte vollst. mit Längenschieber
5566913 a	Längenschieber
5566344	Stoffdrückerkorb
556661	Riegelnocken (erster Riegel)
556662	Riegelnocken (Schlußriegel)
	Brief Nadel 556 KH ses (o. Abb.)
556779	Wechselrad 35 Zähne
556780	Wechselrad 36 Zähne
556781	Wechselrad 37 Zähne } o. Abb.
556786	Wechselrad 42 Zähne
556787	Wechselrad 43 Zähne
556788	Wechselrad 44 Zähne
055607	Messer 1"
055616	Messer $1^{1}/_{16}$
055617	Messer $1^{1}/_{8}$" } o. Abb.
055618	Messer $1^{3}/_{16}$
055608	Messer $1^{1}/_{4}$"
055619	Messer $1^{5}/_{16}$"

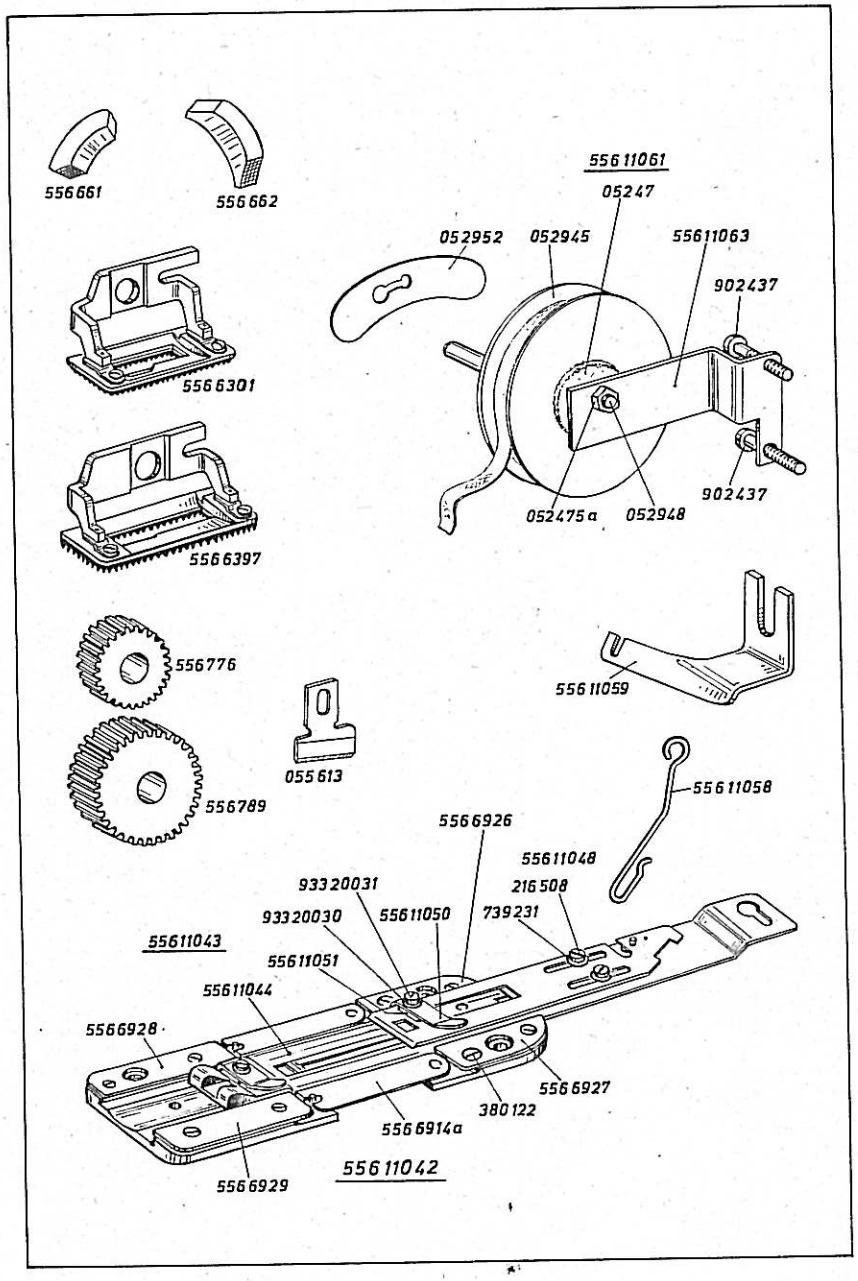

Bestell-Nr.	Benennung
	Besondere Teile der DÜRKOPP 556-1101, -1131
	Einrichtung E 27 und E 36
55611042	Stichplatte vollst. mit Längenschieber
5566914 a	Stichplatte
5566926	Deckblech, hinten, links
5566927	Deckblech, hinten, rechts
5566928	Deckblech, vorn, links
5566929	Deckblech, vorn, rechts
380122	Bef.-Schraube zu den Deckblechen
55611043	Längenschieber vollst., best. aus je 1x 55611044 und 55611048, je 2x 216508 und 739231, je 3x 55611050, 55611051, 93320031 und 93320030
55611044	Längenschieber, gepunktet
55611048	Führungsblech auf 55611044
216508	Bef.-Schraube zu 55611048
739231	Unterlegscheibe zu 216508
55611050	Blattfeder an 55611048 und 55611045
55611051	Scheibe zu 55611050
93320031	Bef.-Schraube zu 55611050
93320030	Unterlegscheibe zu 93320031
55611058	Umlenköse an 5567996
55611059	Leitwinkel
556661	Riegelnocken (erster Riegel)
556662	Riegelnocken (Schlußriegel)
	Brief Nadel 556 KH ses (o. Abb.)
55611061	Bandrolle mit Halter vollst., best. aus je 1x 052945, 55611063, 052948, 052475 a, 05247, 052952 und 2x 902437
052945	Bandrolle
55611063	Halteblech zu 052945
052948	Bolzen zu 052945 und 55611063
052475 a	Mutter zu 052948
05247	Filzscheibe auf 052948
052952	Feder zu 052948
902437	Bef.-Schraube zu 55611061
5566301	Stoffdrückerkorb
556776	Wechselrad 32 Zähne
556789	Wechselrad 45 Zähne
556774	Wechselrad 30 Zähne
556778	Wechselrad 34 Zähne
556791	Wechselrad 47 Zähne
556793	Wechselrad 49 Zähne
055613	Messer 1/4"
055614	Messer 5/16"
055601	Messer 3/8"
055615	Messer 7/16"
055602	Messer 1/2"
055604	Messer 9/16"

Für E 27 (556776 – 055604)

o. Abb. (055601 – 055604)

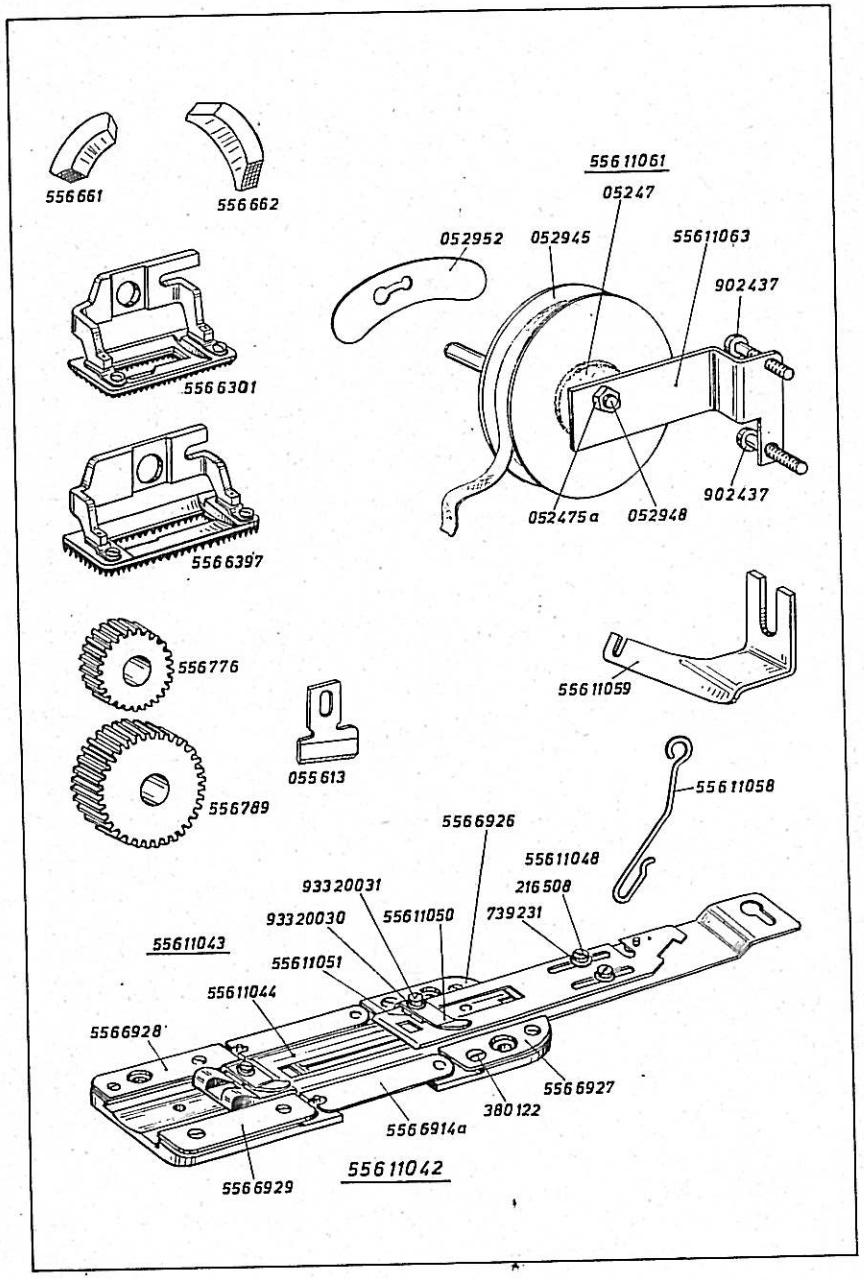

Bestell-Nr.	Benennung		
5566397	Stoffdrückerkorb		für E 36
556776	Wechselrad 32 Zähne		
556789	Wechselrad 45 Zähne		
556771	Wechselrad 27 Zähne	o. Abb.	
556774	Wechselrad 30 Zähne		
556778	Wechselrad 34 Zähne		
556780	Wechselrad 36 Zähne		
556787	Wechselrad 43 Zähne		
556793	Wechselrad 49 Zähne		
055613	Messer $^1/_4$"		
055614	Messer $^5/_{16}$"	o. Abb.	
055601	Messer $^3/_8$"		
055615	Messer $^7/_{16}$"		
055602	Messer $^1/_2$"		
055604	Messer $^9/_{16}$"		
055603	Messer $^5/_8$"		
055605	Messer $^{11}/_{16}$"		
055606	Messer $^3/_4$"		
055611	Messer $^{13}/_{16}$"		
055612	Messer $^{15}/_{16}$"		
055607	Messer 1"		

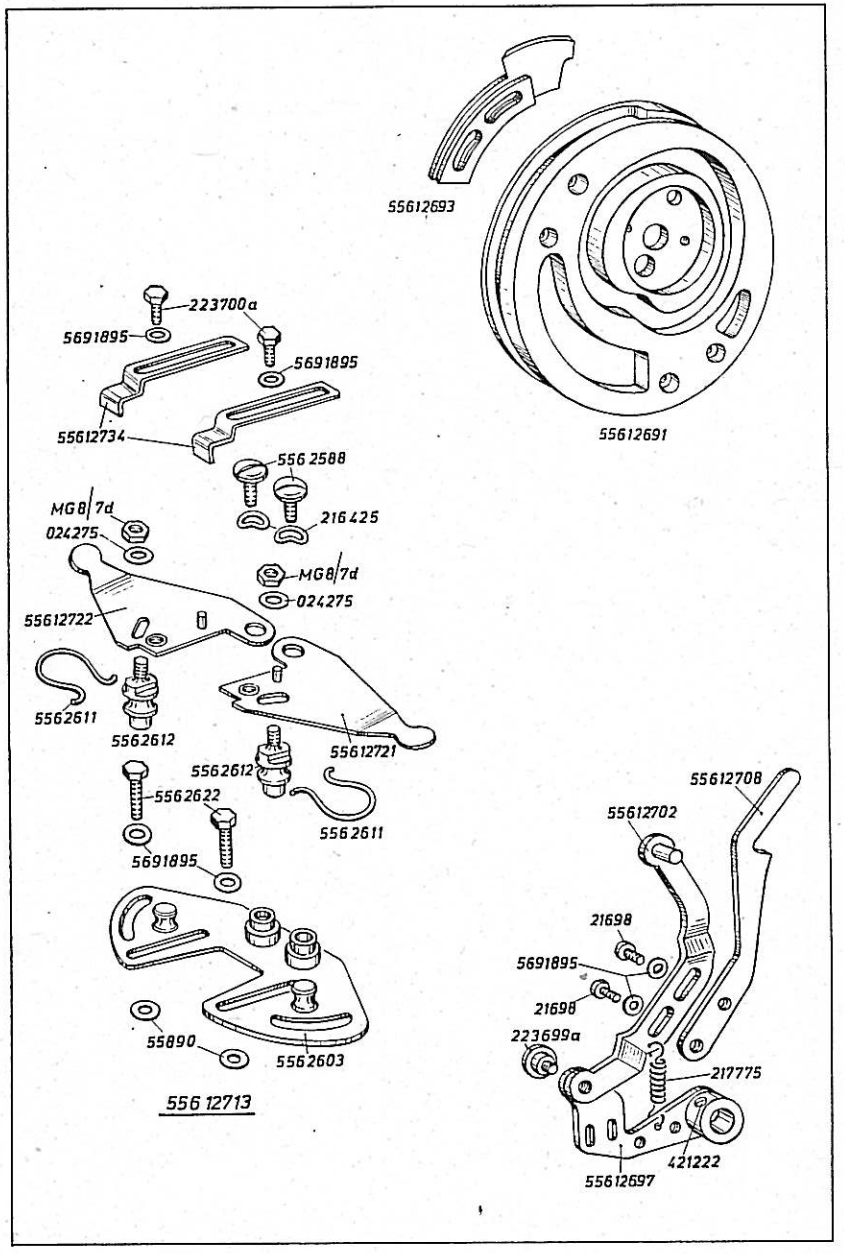

Bestell-Nr.	Benennung
	Besondere Teile der DÜRKOPP 556-1302
55612691	Kurvenscheibe vollst. (Einzelteile siehe Tafel 10 u. 11)
55612693	Spannungsauslöseblech zu 55612691
55612697	Sperrhebel mit Schrauben
421222	Bef.-Schraube zu 55612697
55612702	Hebel an 55612697
223699 **a**	Bef.-Schraube zu 55612702
217775	Zugfeder an 12702 und 55612697
55612708	Hebel an 55612702
21698	Bef.-Schraube zu 55612708
5691895	Unterlegscheibe zu 21698
55612713	Anschlag auf Stichplatte, vollst. best. aus je 1x 5562603, 55612721, 55612722, je 2x 5562588, 216425, 5562611, 5562612, MG 8/7 d, 024275, 55612734, 223700 **a**, 5562622, 55890 und 4x 5691895
5562603	Grundplatte
55612721	Anschlag, rechts
55612722	Anschlag, links
5562588	Bef.-Schraube zu 55612721 und 55612722
216425	Federscheibe zu 5562588
5562611	Drehfeder
5562612	Bolzen zu 55612721 und 55612722
MG 8/7 d	Mutter auf 5562612
024275	Unterlegscheibe zu MG 8/7 d
55612734	Anschlagleiste zu 55612721 und 55612722
223700 **a**	Bef.-Schraube zu 55612734
5691895	Unterlegscheibe zu 223700 **a** und 5562622
5562622	Bef.-Schraube zu 55612713
55890	Distanzscheibe zu 5562622

Tafel 72

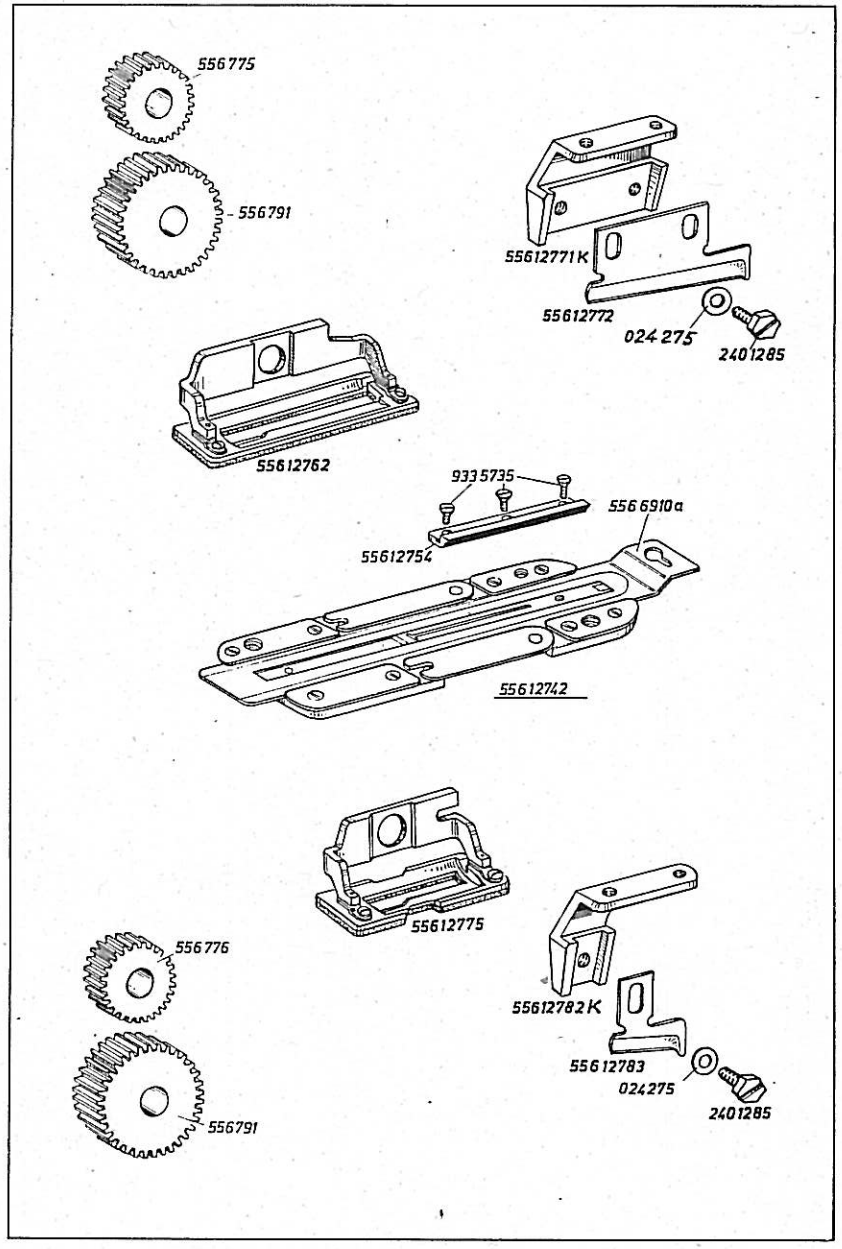

Bestell-Nr.	Benennung
	Besondere Teile der DÜRKOPP 556-1302
	Einrichtung E 25
55612742	Stichplatte vollst. mit Längenschieber und Messerplatte
5566910 a	Längenschieber
55612754	Messerplatte
9335735	Bef.-Schraube zu 55612754
55612762	Stoffdrückerkorb
55612771 K	Messerhalter mit Bef.-Schraube und Unterlegscheibe
55612772	Messer
2401285	Bef.-Schraube zu 55612772 in 55612771 K
024275	Unterlegscheibe zu 2401285
556775	Wechselrad 31 Zähne
556778	Wechselrad 34 Zähne
556780	Wechselrad 36 Zähne } o. Abb.
556787	Wechselrad 43 Zähne } o. Abb.
556789	Wechselrad 45 Zähne } o. Abb.
556791	Wechserad 47 Zähne } o. Abb.
	Einrichtung E 26
55612742	Stichplatte vollst. mit Längenschieber und Messerplatte
5566910 a	Längenschieber
55612754	Messerplatte
9335735	Bef.-Schraube zu 55612754
55612775	Stoffdrückerkorb
55612782 K	Messerhalter mit Bef.-Schraube und Unterlegscheibe
55612783	Messer
2401285	Bef.-Schraube zu 55612783 in 55612782 K
024275	Unterlegscheibe zu 2401285
556776	Wechselrad 32 Zähne
556778	Wechselrad 34 Zähne
556780	Wechselrad 36 Zähne } o. Abb.
556787	Wechselrad 43 Zähne } o. Abb.
556789	Wechselrad 45 Zähne } o. Abb.
556791	Wechselrad 47 Zähne } o. Abb.

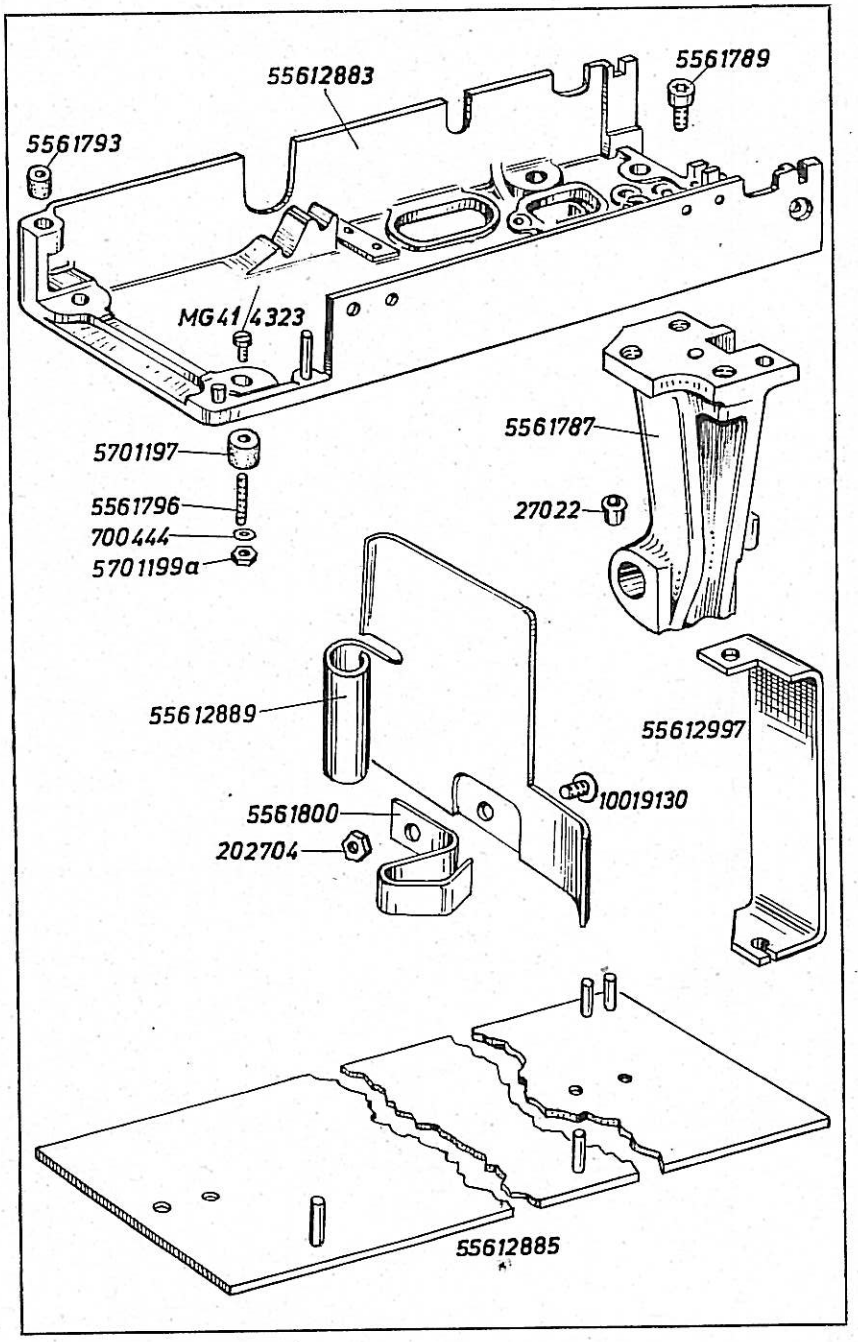

Bestell-Nr.	Benennung
	Besondere Teile der DÜRKOPP 556-11101, -11131
55612883	Sockel mit Stiften
5561787	Lagerbock zu 55612883
5561789	Bef.-Schraube zu 5561787
5561793	Gummipuffer in 55612883
5701197	Schwingmetall in 55612883
MG 41/4323	Bef.-Schraube zu 5701197
5561796	Gewindestift zu 5701197
700444	Unterlegscheibe zu 5561796
5701199 a	Mutter zu 5561796
27022	Kugelöler in Sockel
55612889	Klappe mit Haltefeder zu 55612883
5561800	Haltefeder zu 55612889
10019130	Bef.-Schraube zu 5561800
202704	Mutter zu 10019130
55612997	Bügel zu 55612883
55612885	Bohrschablone

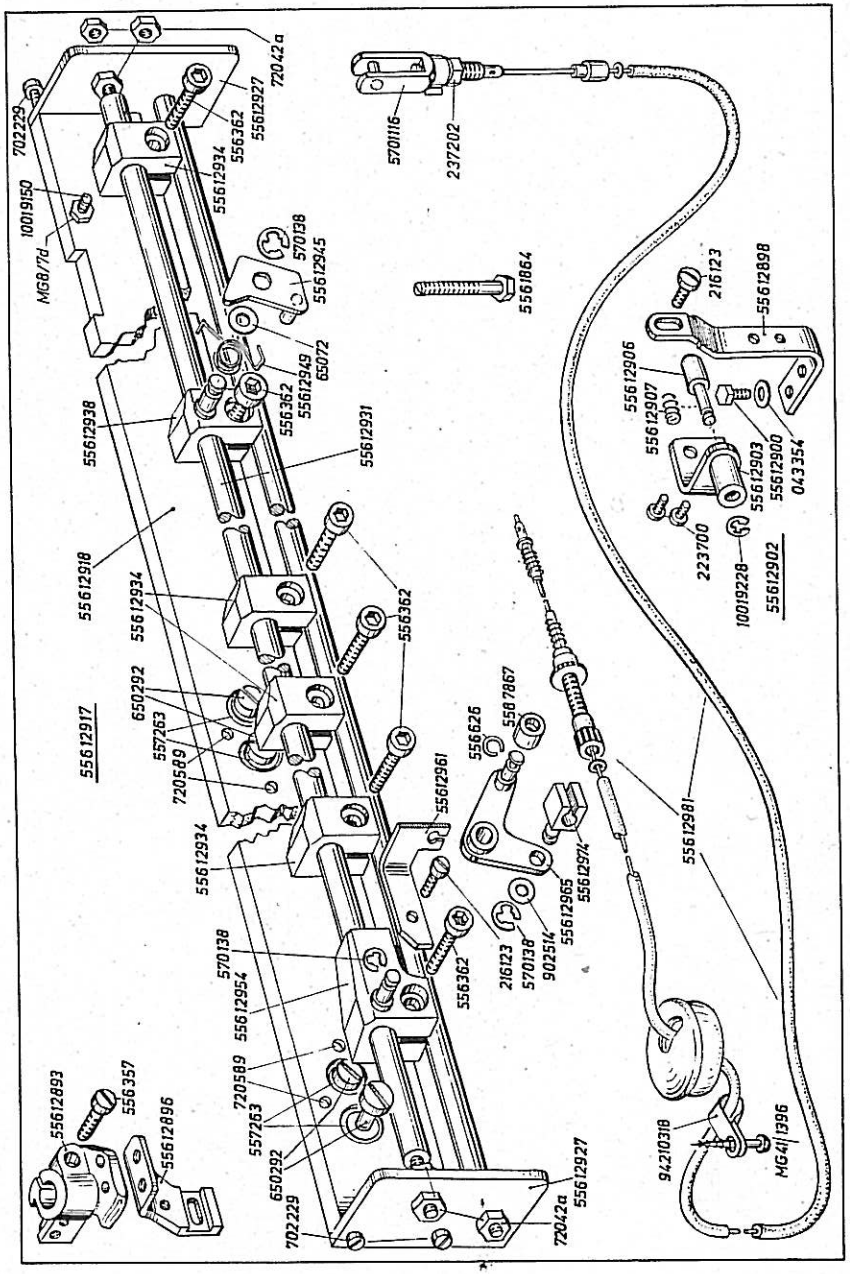

Bestell-Nr.	Benennung
	Besondere Teile der DÜRKOPP 556-11101, -11131
55612893	Messerstangenkloben mit Schraube
556357	Klemmschraube zu 55612893
55612896	Messerträger
55612898	Winkel
216123	Bef.-Schraube zu 55612898
55612900	Bef.-Schraube zu Längenschieber in 55612898
043354	Unterlegscheibe zu 55612900
55612902	Anschlag vollst., an 55612898, best. aus je 1x 55612903, 55612906, 55612907, 10019228
55612903	Hülse mit Winkel
55612906	Bolzen in 55612903
55612907	Schraubendruckfeder auf 55612906
10019228	Sicherungsscheibe auf 55612906
223700	Bef.-Schraube zu 55612902
55612917	Führungsleiste vollst. best. aus je 1x 55612918, 10019150, MG 8/7 d, 55612938, 55612945, 55612949, 65072, 570138, 55612954, 55612961, 216123, 55612965, 5587867, 556626, 55612974, 902514, je 2x 55612927, 55612931, 570138, je 4x 650292, 557263, 702229, 55612934, je 6x 720589, 72042 a, 556362
55612918	Führungsleiste
720589	Gewindestift in 55612918
650292	Bef.-Schraube zu 55612917
557263	Unterlegscheibe zu 21157
10019150	Gewindestift in 55612918
MG 8/7 d	Mutter auf 10019150
55612927	Platte an 55612918
702229	Bef.-Schraube zu 55612927
55612931	Führungsstange
72042 a	Mutter auf 55612931
55612934	Kloben mit Klemmschraube auf 55612931
556362	Klemmschraube zu 55612934
55612938	Kloben für Sperre auf 55612931
556362	Klemmschraube zu 55612938
55612945	Klinke an 55612938
55612949	Schraubendrehfeder zu 55612945
65072	Scheibe zu 55612949
570138	Sicherungsscheibe zu 556
55612954	Anschlagkloben mit Schraube für Bowdenzug auf 55612931
556362	Klemmschraube zu 55612954
55612961	Winkel an 55612954
216123	Bef.-Schraube zu 55612961
55612965	Hebel mit Rolle und Kloben auf 55612954
5587867	Rolle auf 55612965
556626	Sprengring zu 5587867
55612974	Kloben in 55612965
902514	Unterlegscheibe zu 55612974

Tafel 74

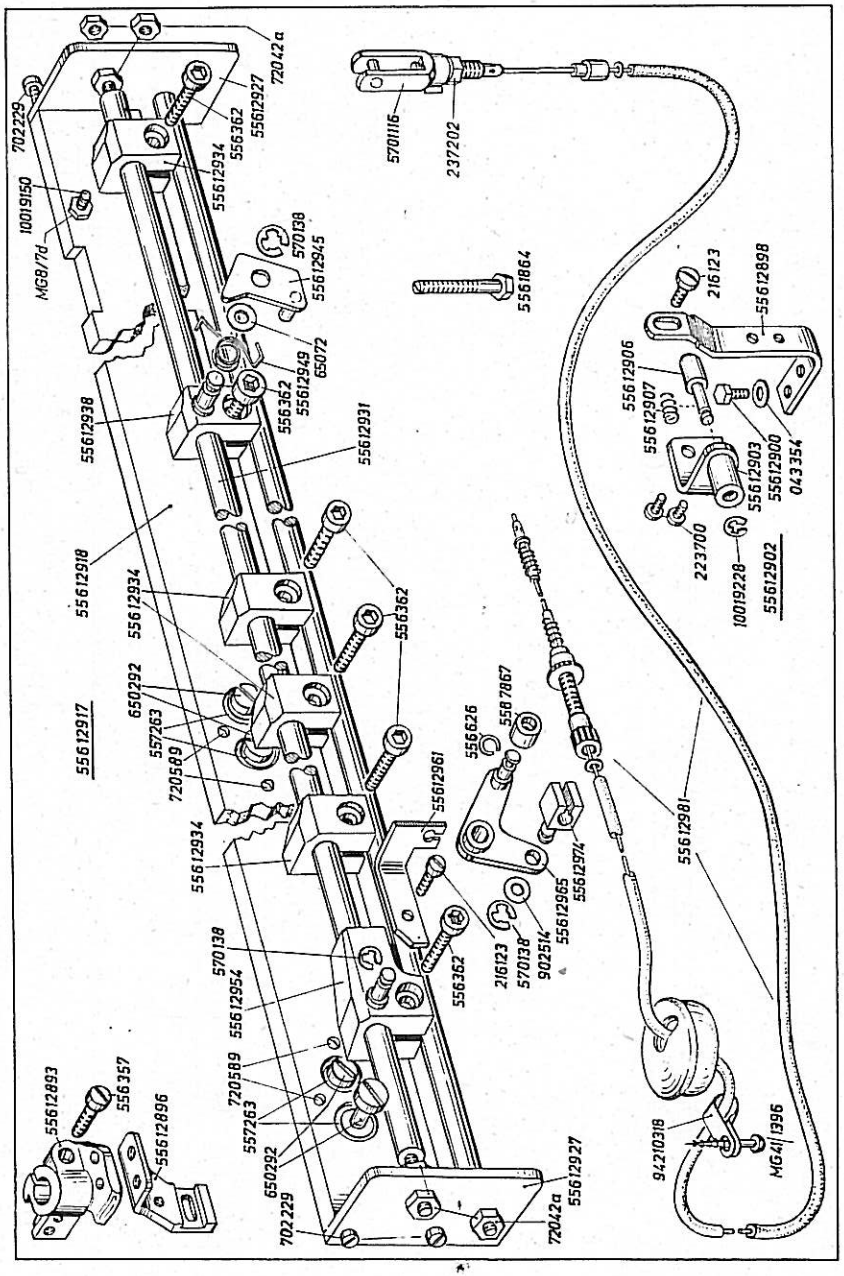

Bestell-Nr.	Benennung
570138	Sicherungsscheibe zu 55612974
55612981	Bowdenzug
5701116	Gabelkopf an 55612981
237202	Mutter zu 5701116
94210318	Schlauchschelle zu 55612981
MG 41/1396	Bef.-Schraube in 94210318
5561864	Schraube zu 5561817 und 5561821 in 55612883

Tafel 75

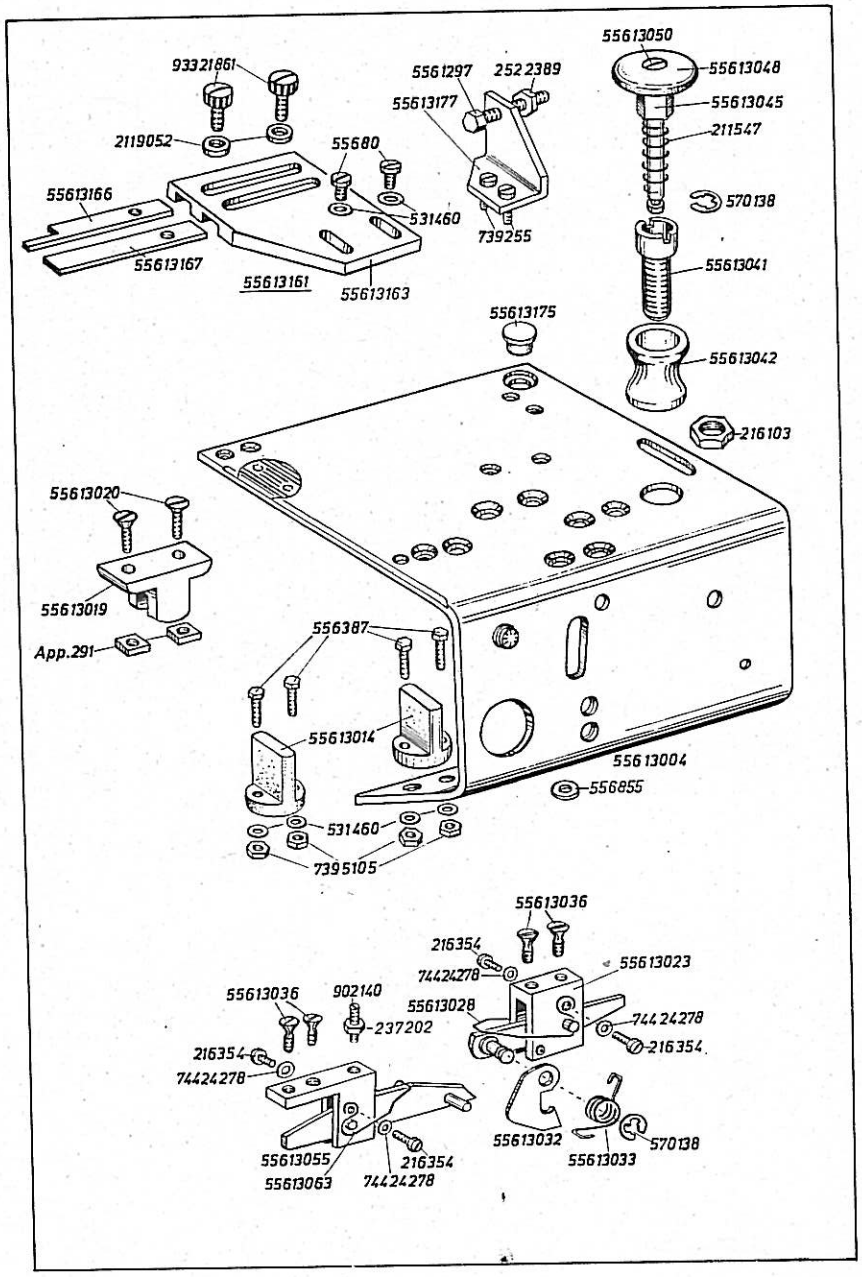

Bestell-Nr.	Benennung
	Besondere Teile der DÜRKOPP 556-11101, -11131
55613004	Führungsschlitten
556855	Scheibe auf 55613004
55613014	Lager zu 55613004
556387	Bef. zu 55613014
531460	Unterlegscheibe zu 556387
7395105	Mutter auf 556387
55613019	Führungsstück an 55613004
55613020	Bef.-Schraube zu 55613019
App. 291	Mutter zu 55613020
55613023	Lagerbock mit Hebel
55613028	Fadenspange an 55613023
216354	Bef.-Schraube zu 55613028
74424278	Unterlegscheibe zu 216354
55613032	Klinke auf 55613023
55613033	Schraubendrehfeder zu 55613032
570138	Sicherungsscheibe zu 556130
55613036	Bef.-Schraube zu 55613023 an 55613004
55613041	Gewindehülse in 55613004
55613042	Hülse um 55613041
216103	Mutter auf 55613041
55613045	Bolzen in 55613041
211547	Schraubendruckfeder auf 55613045
570138	Sicherungsscheibe zu 55613045
55613048	Druckknopf zu 55613045
55613050	Bef.-Schraube zu 55613048
55613055	Lagerbock mit Klinke
55613063	Federspange an 55613055
216354	Bef.-Schraube zu 55613063
74424278	Unterlegscheibe zu 216354
55613036	Bef.-Schraube zu 55613055 an 55613004
902140	Gewindestift zu 55613055
237202	Mutter zu 902140
55613161	Anschlag vollst., best. aus je 1x 55613163, 55613166, 55613167 und je 2x 93321861, 2119052
55613163	Grundplatte
55613166	Anschlag, oben
55613167	Anschlag, unten
93321861	Rändelschraube zu 55613163 in 55613166 und 55613167
2119052	Unterlegscheibe zu 93321861
55680	Bef.-Schraube zu 55613161
531460	Unterlegscheibe zu 55680
55613175	Gleitstück in 55613004
55613177	Winkel auf 55613004
739255	Bef.-Schraube zu 55613177
5561297	Sechskantschraube in 55613177
2522389	Mutter auf 5561297

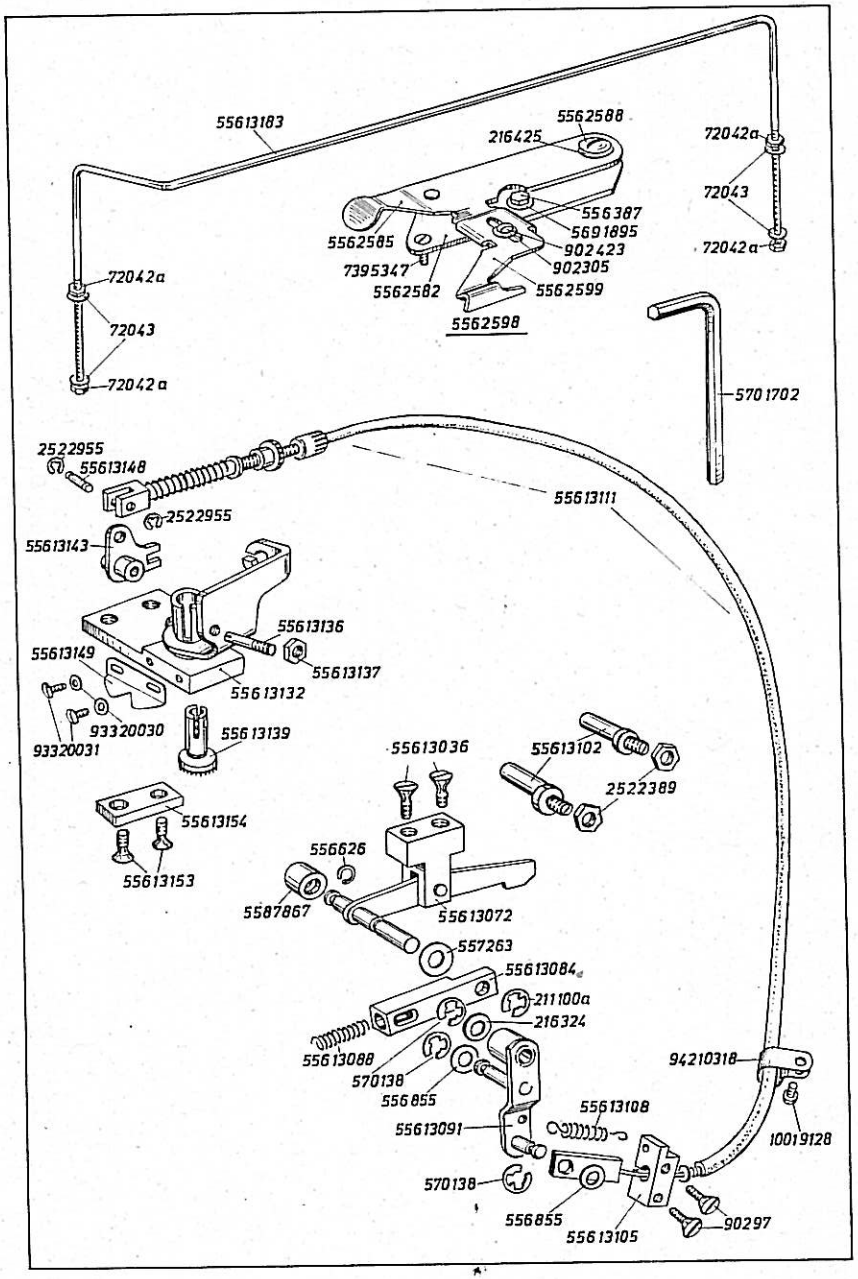

Bestell-Nr.	Benennung
	Besondere Teile der DÜRKOPP 556-11101, -11131
55613072	Lagerbock mit Hebel
5587867	Rolle auf Bolzen an 55613072
556626	Sprengring zu 5587867
55613036	Bef.-Schraube zu 55613072 an 55613004
55613084	Führungsstück auf 55613072
557263	Unterlegscheibe zu 55613084
211100 a	Wellensicherung zu 55613084
55613088	Schraubendruckfeder in 55613084
55613091	Hebel zu 55613084
216324	Scheibe zu 55613091
556855	Scheibe zu 55613084
570138	Sicherungsscheibe zu 55613091 und 55613084
55613102	Exzenterbolzen in 55613004
2522389	Mutter zu 55613102
55613105	Kloben an 55613004
90297	Bef.-Schraube zu 55613105
55613108	Zugfeder an 55613105 und 55613091
55613111	Bowdenzug
556855	Scheibe zu 55613111 auf 55613091
570138	Sicherungsscheibe zu 55613111 auf 55613091
94210318	Schlauchschelle zu 55613111 an 55613004
10019128	Bef.-Schraube zu 94210318
55613132	Brücke
55613136	Gewindestift in 55613132
55613137	Mutter auf 55613136
55613139	Stempel
55613143	Hebel
55613148	Bolzen in 55613143
2522955	Sicherungsscheibe zu 55613148
55613149	Markierungsblech
93320031	Bef.-Schraube zu 55613149
93320030	Unterlegscheibe zu 93320031
55613153	Bef.-Schraube zu 55613132
55613154	Distanzplatte zu 55613153
55613183	Bügel auf Tischplatte
72042 a	Mutter zu 55613183
72043	Unterlegscheibe zu 72042 a
5701702	Schraubendreher
5562598	Stoffanschlag vollst., best. aus je 1x 5562582, 556387, 5691895, 7395347, 5562585, 5562588, 216425, 5562599, 902423, 902305
5562582	Grundplatte
556387	Bef.-Schraube zu 5562598
5691895	Unterlegscheibe zu 556387
7395347	Bef.-Schraube zu 5562598
5562585	Schwenkhebel
5562588	Bef.-Schraube zu 5562585
216425	Federscheibe zu 5562588
5562599	Stoffanschlag
902423	Bef.-Schraube zu 5562599
902305	Unterlegscheibe zu 902423

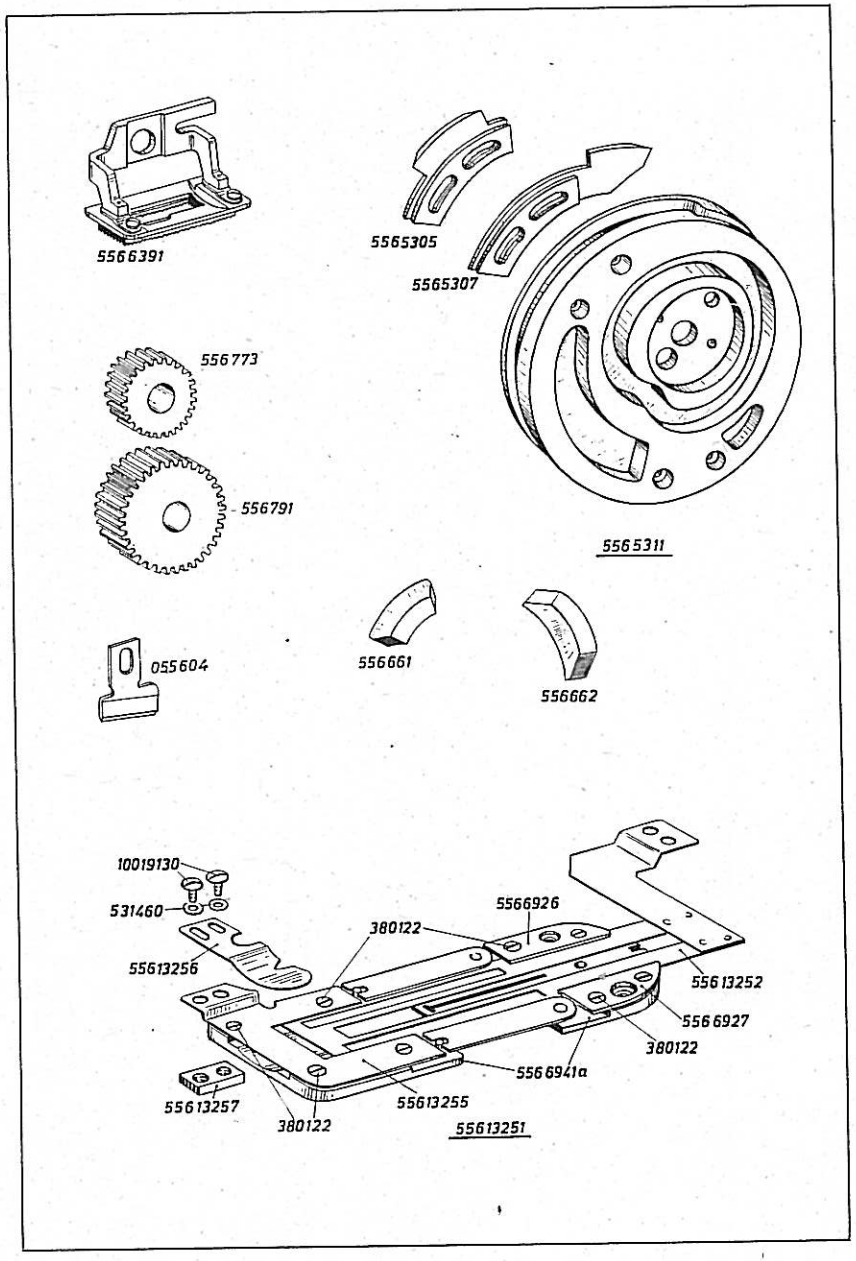

Bestell-Nr.	Benennung	
	Besondere Teile der DÜRKOPP 556-11101, -11131	
5565311	Kurvenscheibe vollst., best. aus je 1x 556603, 5561132, 72043, 556606, 556622, 556578 K, 5565305, 5565307 und je 2x 556607, 93019205, 556612, 556613	
5561132	Bef.-Schraube zu 556603 in 556591	Abb. Tafel 11
72043	Unterlegscheibe zu 5561132	
556606	Halteblech zu 5565311	
556607	Bef.-Schraube zu 556606	
93019205	Unterlegscheibe zu 556607	
556612	Bef.-Schraube zu 5565305 und 5565307	
556613	Mutter zu 556612	
556622	Rollenhalteblech mit Rolle (Abb. Tafel 12)	
556578 K	Rollenbolzen vollst. (Abb. Tafel 10)	
5565305	Spannungsauslöseblech zu 5565311	
5565307	Spannungsauslöseblech (Schlußriegel) zu 5565311	
556658	Steuerscheibe vollst. (siehe Tafel 66 und Tafel 11)	
	Einrichtung E 30	
556661	Riegelnocken (erster Riegel)	
556662	Riegelnocken (Schlußriegel)	
55613251	Stichplatte vollst., best. aus je 1x 5566926, 5566927, 5566941 **a**, 55613252, 55613255, 55613256, 55613257, je 2x 10019130, 531460 und 8x 380122	
5566926	Deckblech, links, hinten	
5566927	Deckblech, rechts, hinten	
5566941 **a**	Stichplatte, genietet	
55613252	Längenschieber mit Lasche, genietet	
55613255	Deckblech, vorn	
55613256	Markierungsblech auf 55613255	
55613257	Platte zu 55613256	
10019130	Bef.-Schraube zu 55613256	
531460	Unterlegscheibe zu 10019130	
380122	Bef.-Schraube zu 5566926, 5566927, 55613255	
556773	Wechselrad 29 Zähne	
556774	Wechselrad 30 Zähne	o. Abb.
556776	Wechselrad 32 Zähne	
556791	Wechselrad 47 Zähne	
556793	Wechselrad 49 Zähne	o. Abb.
556794	Wechselrad 50 Zähne	
	Brief Nadel 556 KH ses (o. Abb.)	
5566391	Stoffdrückerkorb	
055613	Messer $^1/_4$"	o. Abb.
055614	Messer $^5/_{16}$"	
055601	Messer $^3/_8$"	
055615	Messer $^7/_{16}$"	
055602	Messer $^1/_2$"	
055604	Messer $^9/_{16}$"	

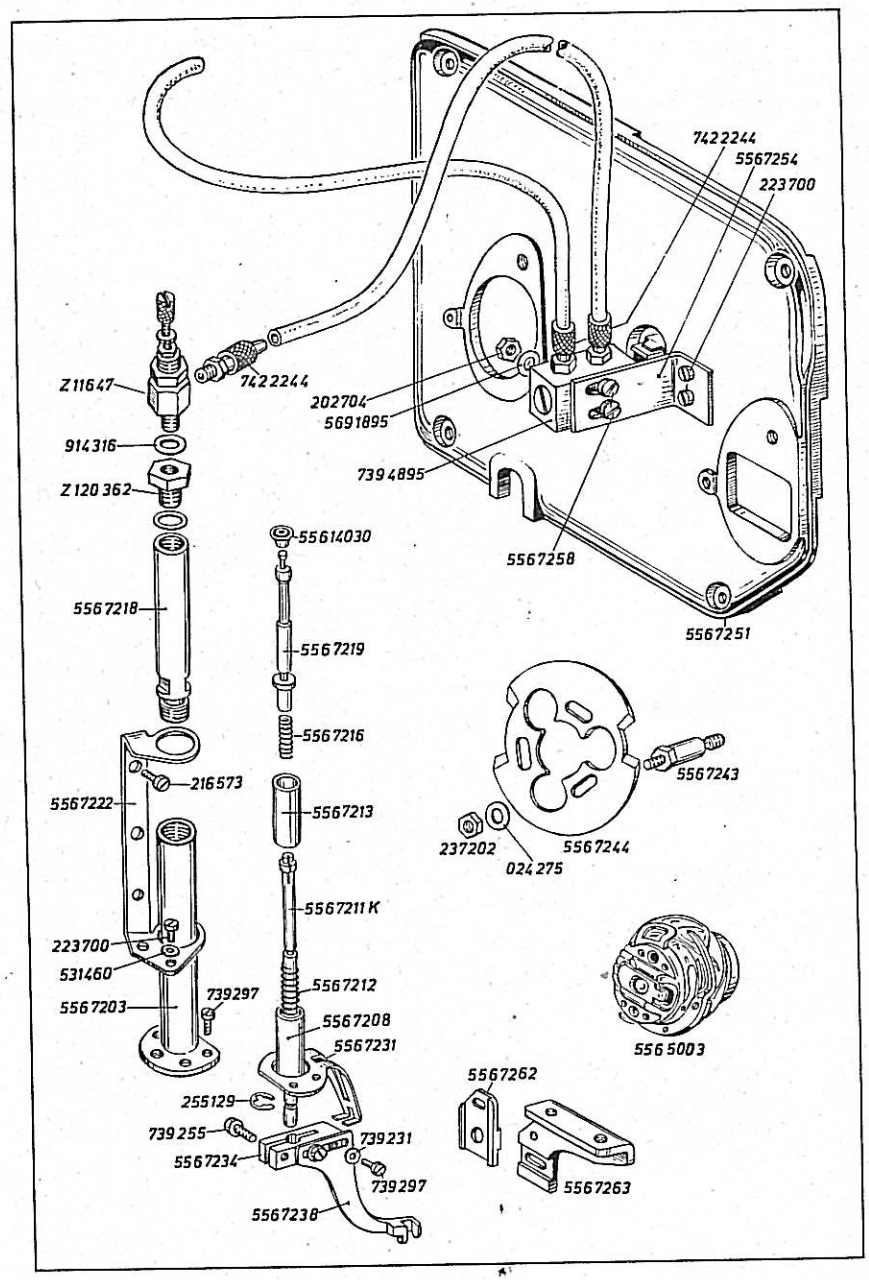

Bestell-Nr.	Benennung
	Besondere Teile der DÜRKOPP 556-1131, -11131, -23131
5567201	Pneumat. Niederhalter mit Wartungseinheit vollst.
5567202	Pneumat. Niederhalter ohne Wartungseinheit vollst.
5567203 K	Niederhalter mit Bef.-Winkel vollst., best. aus je 1x 5567203, 5567208, 5567211 K, 5567212, 5567213, 255129, 5567216, 5567218, 5567219, 55614030, 5567222, 5567231, 5567234, 5567238, Z 120362, Z 11647, je 2x 223700, 531460, 739231, 7422244, je 3x 216573, je 4x 739297
5567203	Rohr
5567208	Distanzrohr in 5567203
5567211 K	Stange mit Scheibe, in 5567203
5567212	Druckfeder auf 5567211
5567213	Hülse auf 5567211 K
255129	Sicherungsscheibe zu 5567211 K
5567216	Druckfeder auf 5567211 K
5567218	Zylinderrohr auf 5567203
5567219	Kolben zu 5567218
55614030	Lippenring auf 5567219
5567222	Halterung zu 5567203
216573	Bef.-Schraube zu 5567222
223700	Bef.-Schraube zu 5567203, an 5567222
531460	Unterlegscheibe zu 223700
5567231	Führung zu Niederhalter
739297	Bef.-Schraube zu 5567231
5567234	Klemmstück mit Schraube, auf 5567211 K
739255	Klemmschraube zu 5567234
5567238	Niederhalter
739297	Bef.-Schraube zu 5567238
739231	Unterlegscheibe zu 739297
Z 120362	Reduzierstück in 5567218
Z 11647	Drosselventil in Z 120362
914316	Dichtung zu Z 11647
7422244	Schlauchverschraubung in Z 11647 und 7394895
5567243	Bolzen in Steuerscheibe
5567244	Schaltscheibe an 5567243
237202	Mutter zu 5567243
024275	Unterlegscheibe zu 5567243
5567251	Seitendeckel vollst. (Einzelteile siehe Tafel 30)
5567254	Winkel an 5567251
223700	Bef.-Schraube zu 5567254
7394895	$^3/_2$ Wegerollenventil
5567258	Bef.-Schraube zu 7394895
5691895	Unterlegscheibe zu 5567258
202704	Mutter zu 5567258
5567262	Messerhalter
5567263	Messerträger
5565003	Greifer vollst. (Einzelteile siehe Tafel 65)

Tafel 79

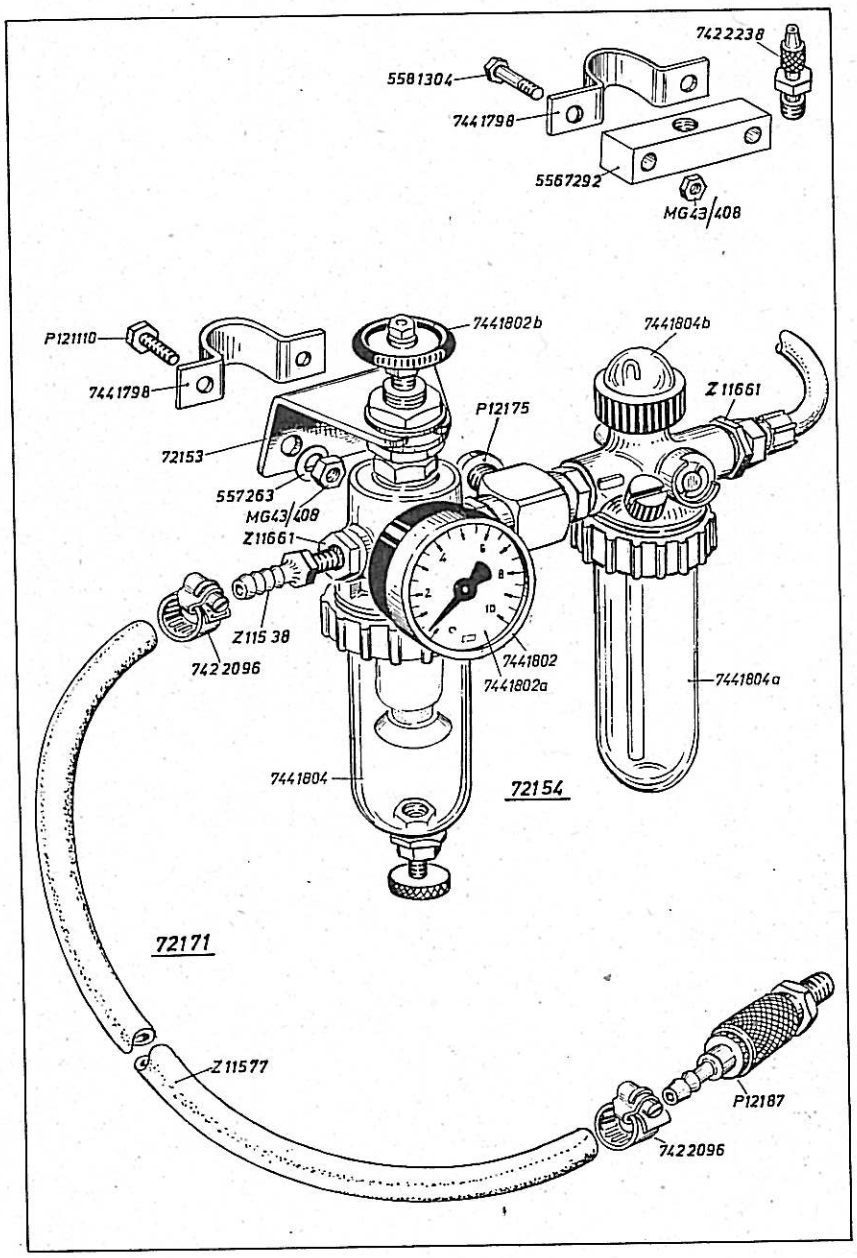

Tafel 79

Bestell-Nr.	Benennung
	Besondere Teile der DÜRKOPP 556-1131, -11131, -23131
5567292	Bef.-Stück am Garnständer
7441798	Schelle zu 5567292
5581304	Bef.-Schraube zu 7441798
MG 43/408	Mutter zu 5581304
7422238	Schlauchverschraubung in 5567292
72171	Anschlußschlauch mit Schlauchkupplung, Schlauchelle und Schlauchtülle
Z 11577	Anschlußschlauch
7422096	Schlauchklemme
P 12187	Schlauchkupplung
Z 11538	Schlauchtülle
Z 11661	Reduzierstück an 72154
72154	Wartungseinheit
7441802	Manometer
7441802 a	Manometerglas
7441802 b	Handrad
7441804	Kunststoffglocke (Wasserabscheider)
7441804 a	Kunststoffglocke (Öler)
7441804 b	Schauglas
72153	Bef.-Winkel zu 72154
7441798	Schelle zu 72153
P 121110	Bef.-Schraube zu 7441798
557263	Unterlegscheibe zu P 121110
MG 43/408	Mutter zu P 121110
P 12175	Blindstopfen in 72154

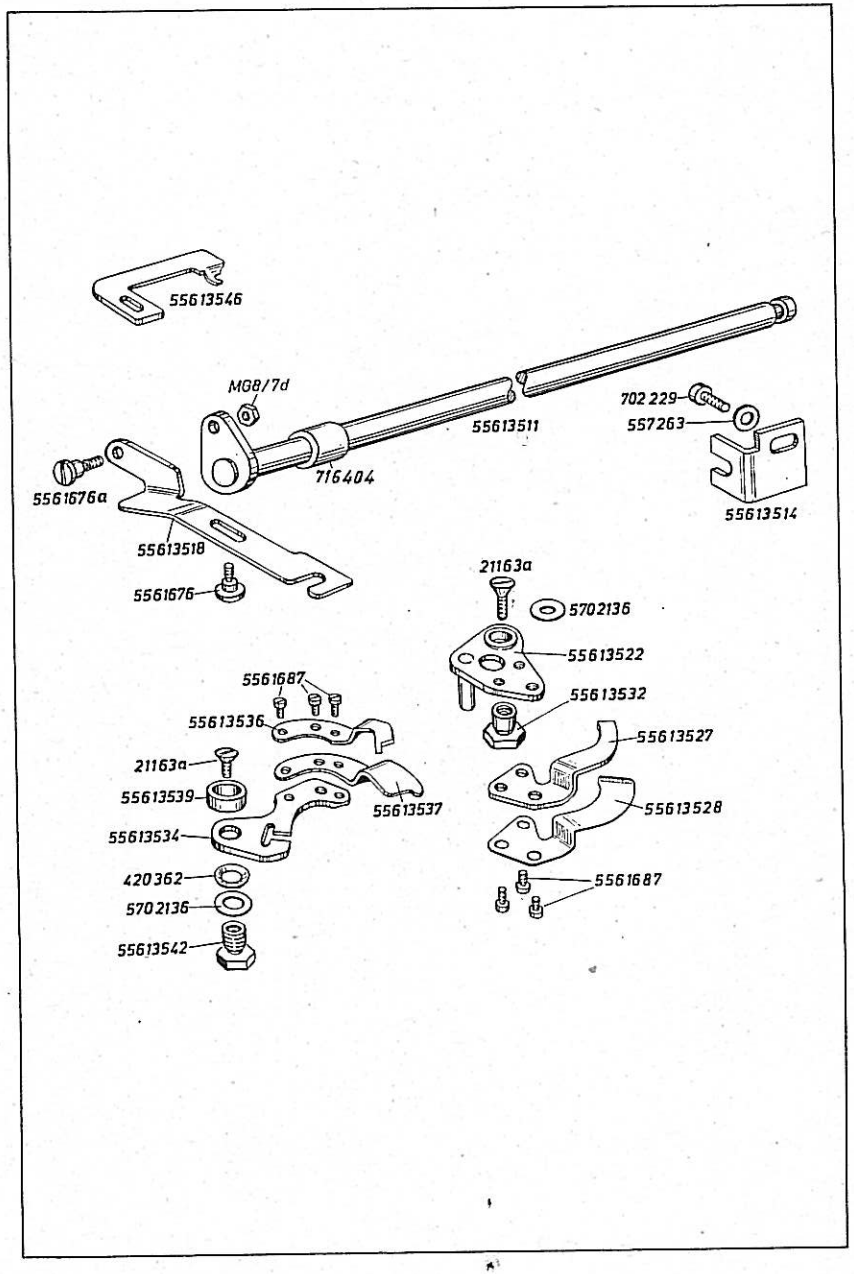

Bestell-Nr.	Benennung
	Besondere Teile der DÜRKOPP 556-3101, -23101, -23131
55613511	Messerantriebswelle
716404	Sinterbuchse zu 55613511 in Fundamentplatte
55613514	Führungswinkel zu 55613511
702229	Bef.-Schraube zu 55613514
557263	Unterlegscheibe zu 702229
55613518	Lasche an 55613511
5561676 **a**	Bef.-Schraube zu 55613518 in 55613511
MG 8/7 d	Mutter zu 5561676 **a**
5561676	Bef.-Schraube zu 55613518
55613522	Messerhalter
55613527	Unterfadenmesser an 55613522
55613528	Klemmschraube zu 55613527
5561687	Bef.-Schraube zu 55613527 und 55613528
21163 **a**	Bef.-Schraube zu 55613522 an Stichplatte
55613532	Mutter zu 21163 **a**
5702136	Scheibe zu 55613532
55613534	Messerhalter
55613536	Unterfadenmesser an 55613534
55613537	Fadenzieher an 55613534
5561687	Bef.-Schraube zu 55613536 und 55613537
55613539	Abstandsring unter 55613534
21163 **a**	Bef.-Schraube zu 55613534 in Stichplatte
55613542	Mutter zu 21163 **a**
420362	Federscheibe 55613542
5702136	Scheibe 55613542
55613546	Spulengehäusehalter
5565311	Kurvenscheibe vollst., (siehe Tafel 76, Einzelteile Tafel 10, 11, 12, 76)
556658	Steuerscheibe vollst., (siehe Tafel 66 und Tafel 11)

Tafel 81

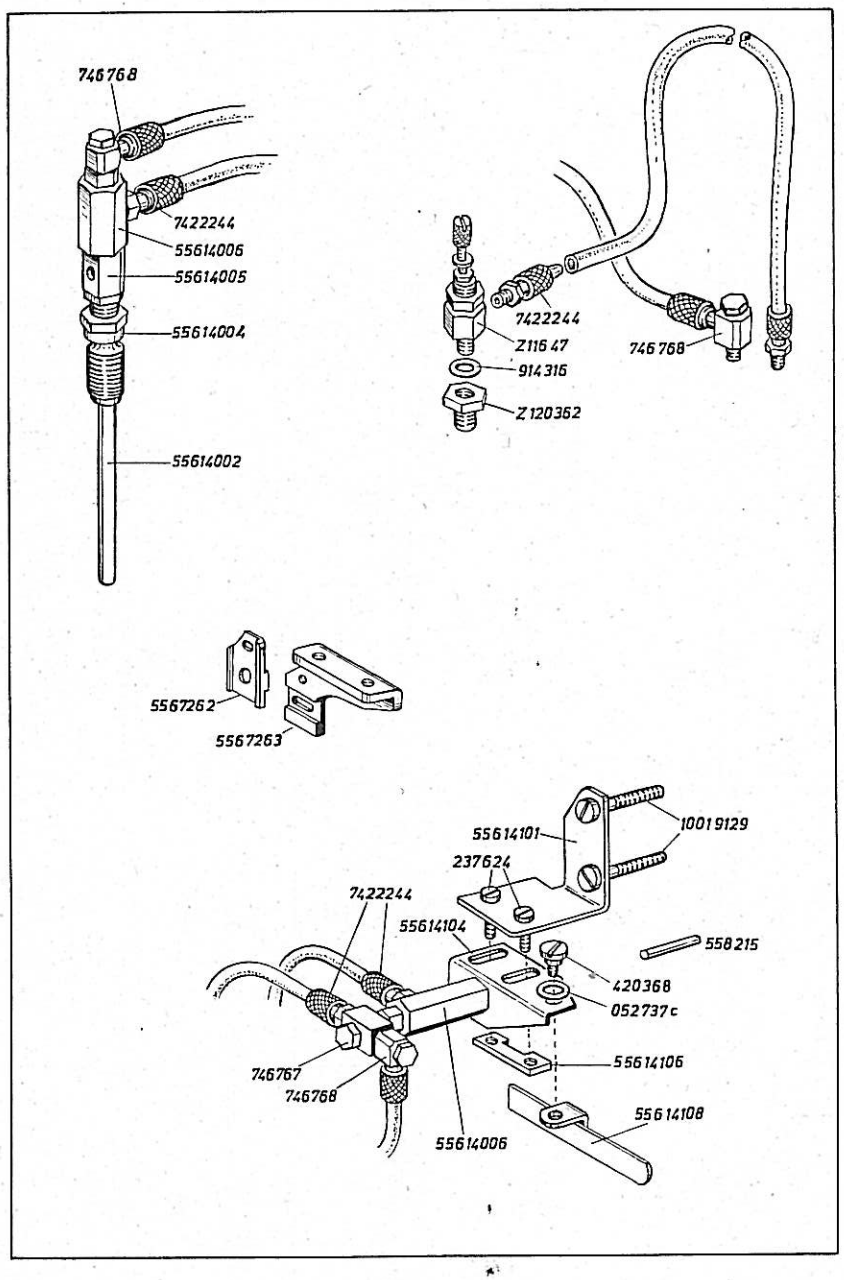

Bestell-Nr.	Benennung
	Besondere Teile der DÜRKOPP 556-23101, -23131
55614002	Federführung zu 556433 (Tafel 8)
55614004	Führungsschraube in Arm
55614005	Mutter auf 55614004
55614006	$^3/_2$ Wege-Sitzventil auf 55614005
746768	Schwenkbare L-Verschraubung in 55614006
7422244	Schlauchverschraubung in 55614006
5567262	Messerhalter
5567263	Messerträger
Z 120362	Reduzierstück in 5567218 (Tafel 78)
Z 11647	Drosselventil in Z 120362
914316	Dichtung zu Z 11647
7422244	Schlauchverschraubung zu 7449772
746768	Schwenkbare L-Verschraubung in 7394895 (Tafel 78)
55614101	Winkel am Arm
10019129	Bef.-Schraube zu 55614101
55614104	Bef.-Winkel an 55614101
237624	Bef.-Schraube zu 55614104
55614106	Lasche zm 237624
55614108	Hebel an 14104
420368	Ansatzschraube zu 55614108
052737 **c**	Scheibe auf 420368
558215	Stift in 556822
55614006	$^3/_2$ Wege-Sitzventil an 55614104
746767	T-Stück in 55614114
746768	Schwenkbare L-Verschraubung in 746767
7422244	Schlauchverschraubung zu 746767

Tafel 82

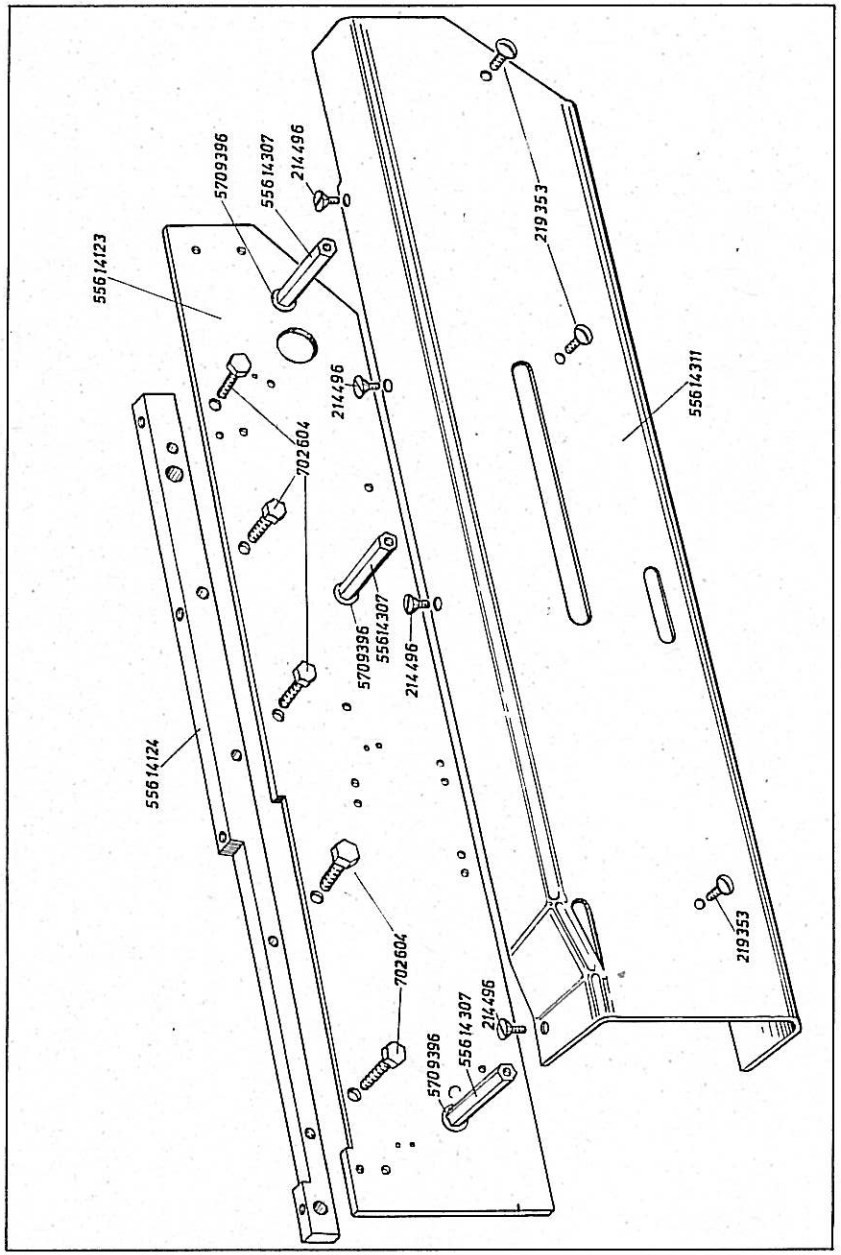

Bestell-Nr.	Benennung
	Teile der DÜRKOPP 556-23101, -23131
55614123	Bef.-Schraube an Fundamentplatte
55614124	Leiste zu 55614123
702604	Bef.-Schraube zu 55614123 und 556141124
55614307	Ansatzbolzen in Platte
5709396	Unterlegscheibe zu 55614307
55614311	Deckblech
219353	Bef.-Schraube zu 55614311 in 55614307
216496	Bef.-Schraube zu 55614311

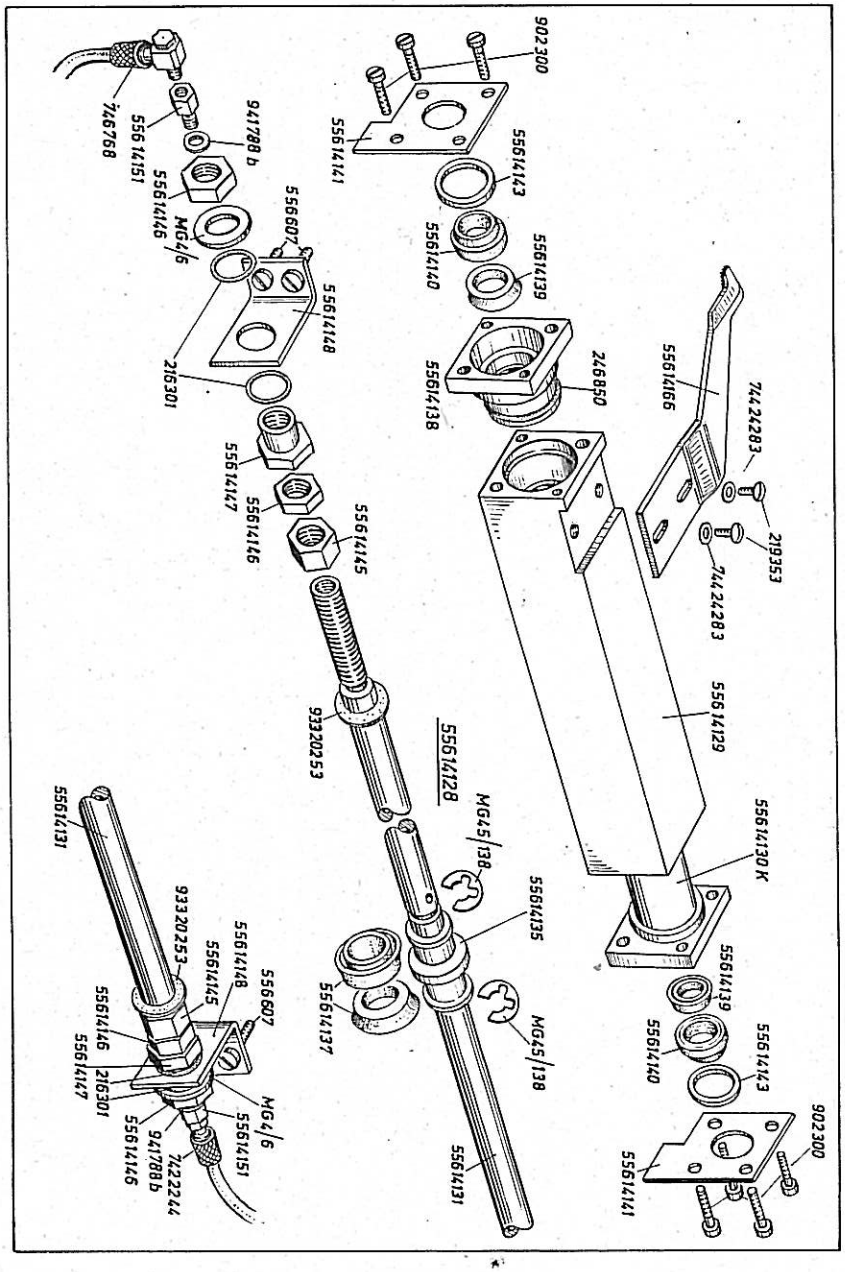

Bestell-Nr.	Benennung
	Besondere Teile der DÜRKOPP 556-23101, -23131,
55614128	Zylinder vollst., best. aus je 1x 55614129, 55614130 K, 55614131, 55614135, 55614138, 246850 und je 2x MG 45/138, 55614137, 55614139, 55614140, 55614141, 55614143 und 8x 902300
55614129	Zylinder
55614130 K	Zylinderrohr in 55614129
55614131	Kolbenstange mit Bolzen
55614135	Kolben auf 55614131
MG 45/138	Sicherungsring zu 55614135
55614137	Lippenring auf 55614135
55614138	Zylinderdeckel
246850	O-Ring zu 55614138
55614139	Lippenring zu 55614130 K und 55614138
55614140	Abstreifer zu 55614130 K und 55614138
55614143	Distanzring zu 55614130 K und 55614138
55614141	Platte auf 55614130 K und 556141138
902300	Bef.-Schraube zu 55614130 K und 55614138
93320253	Scheibe auf 55614131
55614145	Mutter auf 55614131
55614146	Mutter auf 55614131
55614147	Mutter auf 55614131
55614148	Winkel zu 55614131
556607	Bef.-Schraube zu 55614148
216301	Gummiring zu 55614147
MG 4/6	Scheibe zu 216301
55614151	Reduziernippel in 55614131
941788 **b**	Dichtungsring zu 55614151
7422244	Schlauchverschraubung in 55614131, hinten
746768	Schwenkbare L-Verschraubung in 55614131, vorn
55614166	Transporteur an 55614129
219353	Bef.-Schraube zu 55614166
74424283	Unterlegscheibe zu 219353

Tafel 84

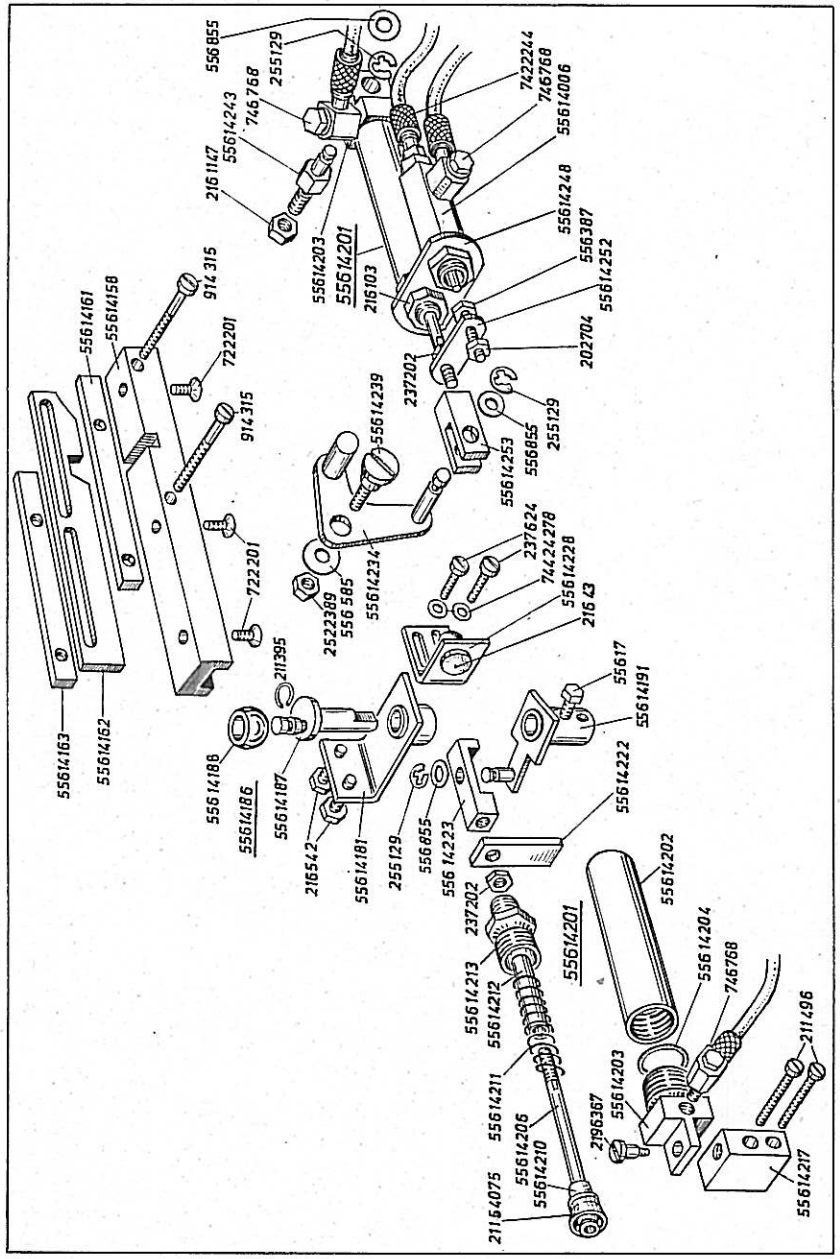

Bestell-Nr.	Benennung
	Besondere Teile der DÜRKOPP 556-23101, -23131
55614158	Führungsleiste an 55614129
722201	Bef.-Schraube zu 55614158
55614161	Distanzleiste an 55614158
55614162	Einstelleiste an 55614158
55614163	Klemmleiste an 55614158
914315	Bef.-Schraube zu 55614161, 55614162, 55614163
55614181	Winkel an 55614123
216542	Bef.-Schraube zu 55614181
55614186	Exzenterbolzen mit Rolle und Sprengring
55614187	Exzenterbolzen in 55614181
55614188	Rolle auf 55614187
211395	Sprengring in 55614188
55614191	Hebel mit Bef.-Schraube
55617	Bef.-Schraube zu 55614191
55614201	Zylinder, vorn und hinten, vollst., best. aus je 1x 556202, 55614203, 55614204, 55614206, 55614210, 55614211, 55614212, 55614213, 21154075
55614202	Zylinder
55614203	Anschlußstück zu 55614202
55614204	O-Ring zu 55614203
55614206	Kolbenstange in 55614202
55614210	Buchse auf 55614206
55614211	Druckfeder auf 55614206
55614212	Distanzrohr auf 55614206
55614213	Führungsbuchse in 55614202
21154075	Lippenring auf 53614206
746768	Schwenkbare L-Verschraubung in 55614203
55614217	Kloben zu 55614201, vorn
211496	Bef.-Schraube zu 55614217
2196367	Ansatzschraube zu 55614201 vorn in 55614217
237202	Mutter auf 53614206, vorn
55614222	Lasche auf 55614206, vorn
55614223	Kloben auf 55614206, vorn
556855	Scheibe zu 55614223
255129	Sicherungsring auf 55614191 zu 55614223
55614228	Winkel an 55614123 zu 55614201, vorn
21643	Gummistopfen in 55614228
237624	Bef.-Schraube zu 55614228
74424278	Unterlegscheibe zu 237624
55614234	Klinke an 55614123 zu 55614201
55614239	Bef.-Schraube zu 55614234
556585	Unterlegscheibe zu 55614239
2522389	Mutter zu 55614239
55614243	Ansatzbolzen zu 55614201 in 55614123, hinten
2161147	Mutter zu 55614243
556855	Scheibe zu 55614243
255129	Sicherungsring auf 55614243
55614248	Lasche zu 55614201, hinten
216103	Mutter zu 55612248

Tafel 84

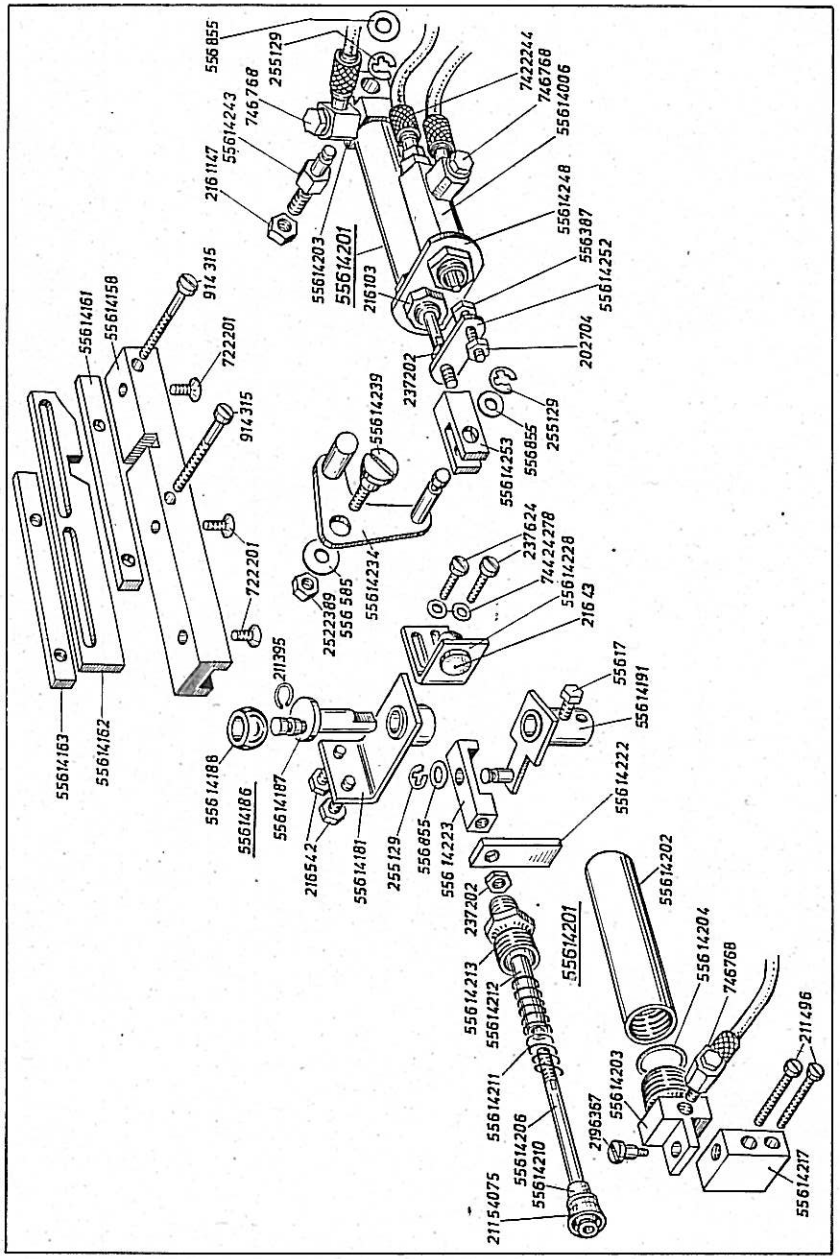

Tafel 84

Bestell-Nr.	Benennung
237202	Mutter auf 55614206, hinten
55614252	Lasche auf 55614206, hinten
55614253	Gabel auf 55614206, hinten
556855	Scheibe zu 55614253
255129	Sicherungsring zu 55614253
556387	Sechskantschraube in 55614252
202704	Mutter auf 556387
55614006	3/2 Wegesitzventil an 55614248
7422244	Schlauchverschraubung zu 55614006
746768	Schwenkbare L-Verschraubung in 55614006

Tafel 85

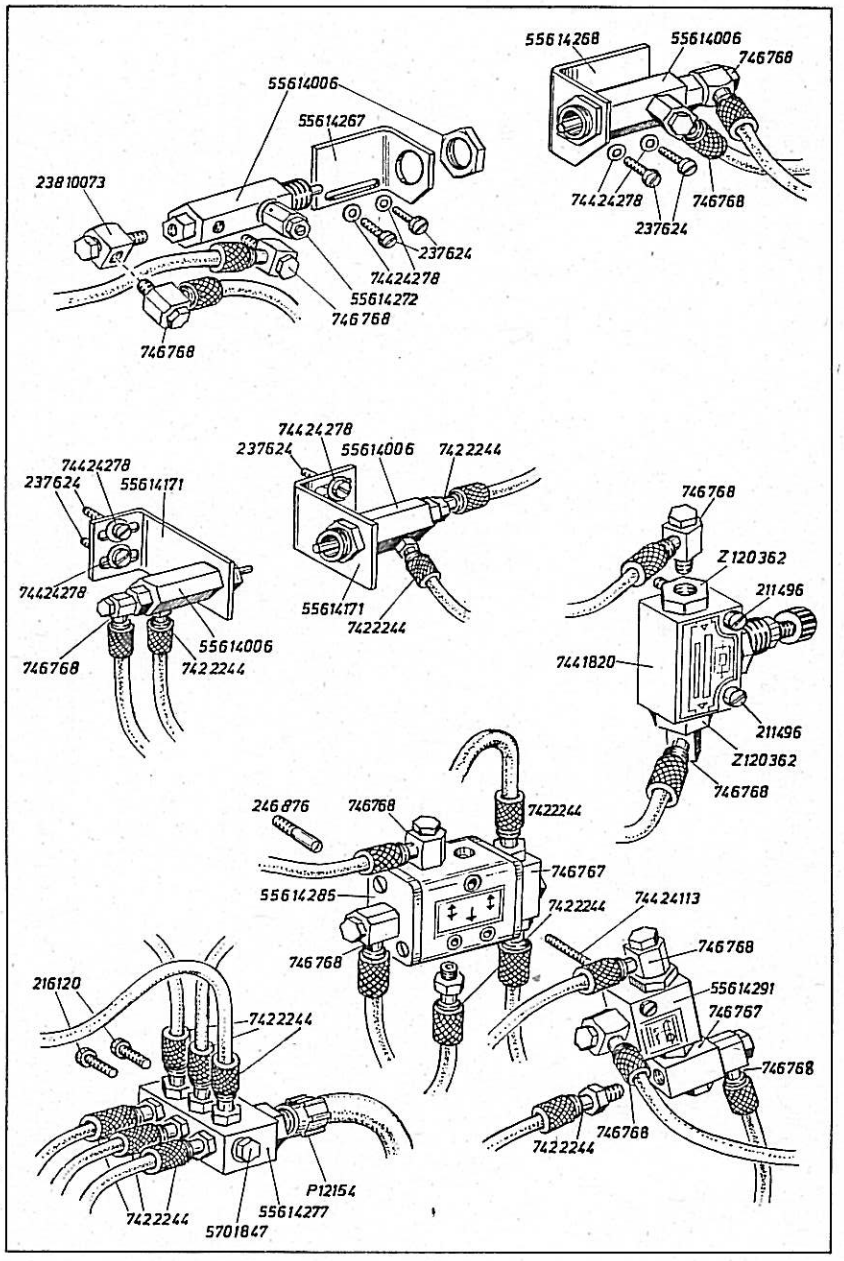

Bestell-Nr.	Benennung
	Besondere Teile der DÜRKOPP 556-23101, -23131
55614171	Winkel an 55614123, vorn und hinten
237624	Bef.-Schraube zu 55614171
74424278	Unterlegscheibe zu 237624
55614006	$^3/_2$ Wege-Sitzventil vorn und hinten zu 55614128 an 55614171
7422244	Schlauchverschraubung zu 55614006
746768	Schwenkbare L-Verschraubung in 55614006, vorn
55614006	$^3/_2$ Wege-Sitzventile vorn und hinten
55614267	Bef.-Winkel zu 55614006, vorn
55614268	Bef.-Winkel zu 55614006, hinten
237624	Bef.-Schraube zu 55614267 und 55614268
74424278	Unterlegscheibe zu 237624
55614272	Auslaßdrossel in 55614006, vorn
23810073	Schwenkbare L-Verschraubung zu 55614006, vorn
746768	Schwenkbare L-Verschraubung zu 55614006, vorn und hinten
55614277	Verteilerblock an Platte 55614123
216120	Bef.-Schraube zu 55614277
5701847	Blindstopfen in 55614277
7422244	Schlauchverschraubung in 55614277
P 12154	Schlauchverschraubung in 55614277
55614285	$^3/_2$ Wege-Kolbenventil
246876	Schaftschraube zu 55614285 in 55614123
746768	Schwenkbare L-Verschraubung zu 55614285
746767	T-Stück in 55614285
7422244	Schlauchverschraubung in 55614288 und 746767
55614291	Wechselventil
74424113	Bef.-Schraube zu 55614291 und 55614285 in 55614123
746767	T-Stück in 55614291
746768	Schwenkbare L-Verschraubung in 55614291 und 746767
7422244	Schlauchverschraubung in 746767
7441820	Drosselrückschlagventil an 55614123
211496	Bef.-Schraube zu 7441820
Z 120362	Reduziernippel in 7441820
746768	Schwenkbare L-Verschraubung in Z 120362

Tafel 86

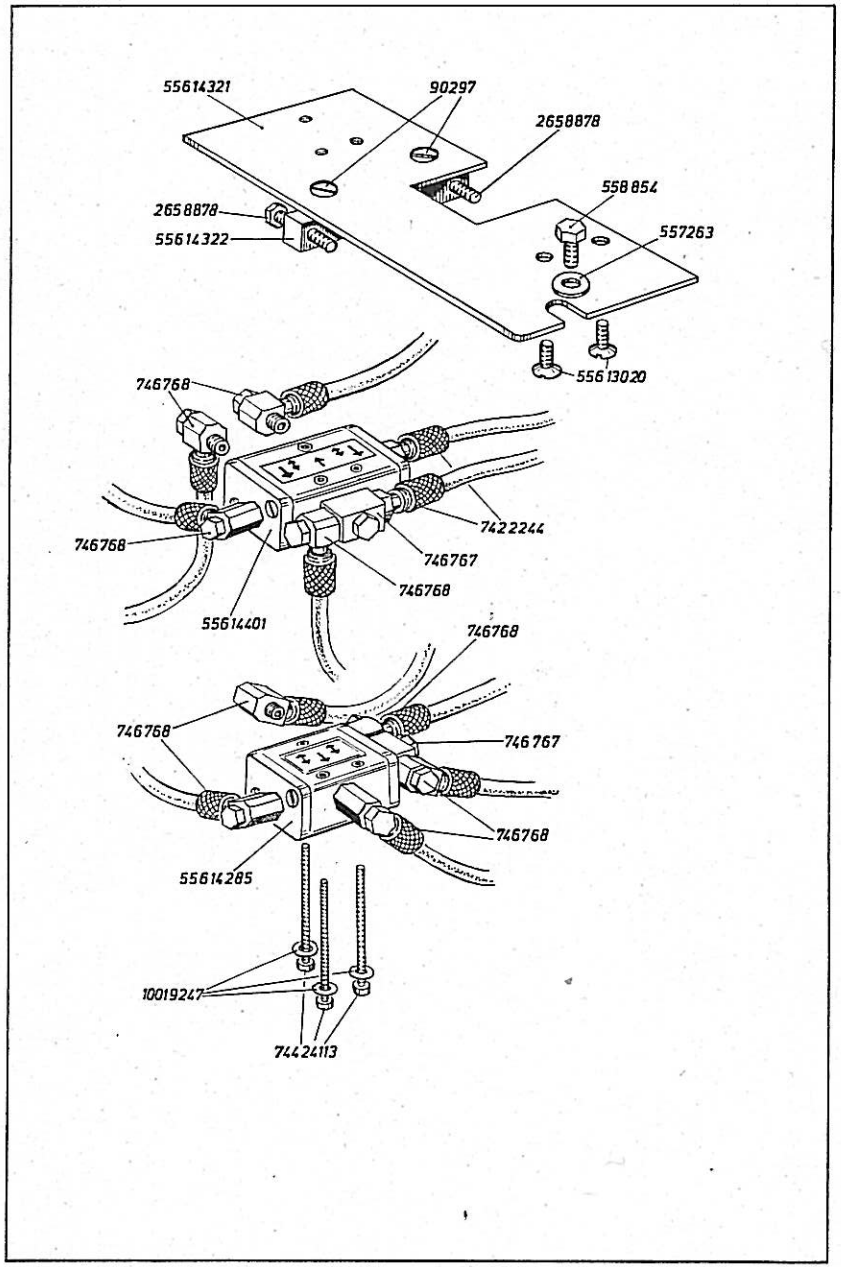

Bestell-Nr.	Benennung
	Besondere Teile der DÜRKOPP 556-23101, -23131
55614321	Grundplatte auf Fundamentplatte
55614322	Leiste an 55614321
90297	Bef.-Schraube zu 55614321
55613020	Bef.-Schraube zu 55614325 (siehe Tafel 19)
2658878	Bef.-Schraube 55614321
558854	Bef.-Schraube zu 55614321
557263	Unterlegscheibe zu 558854
55614401	$^5/_2$ Wege-Kolbenventil
55614285	$^3/_2$ Wege-Kolbenventil
74424113	Bef.-Schraube zu 55614401 und 55614285
10019247	Unterlegscheibe 74424113
746767	T-Stück an 55614401 und 55614285
746768	Schwenkbare L-Verschraubung an 55614401 und 55614285
7422244	Schlauchverschraubung zu 55614401

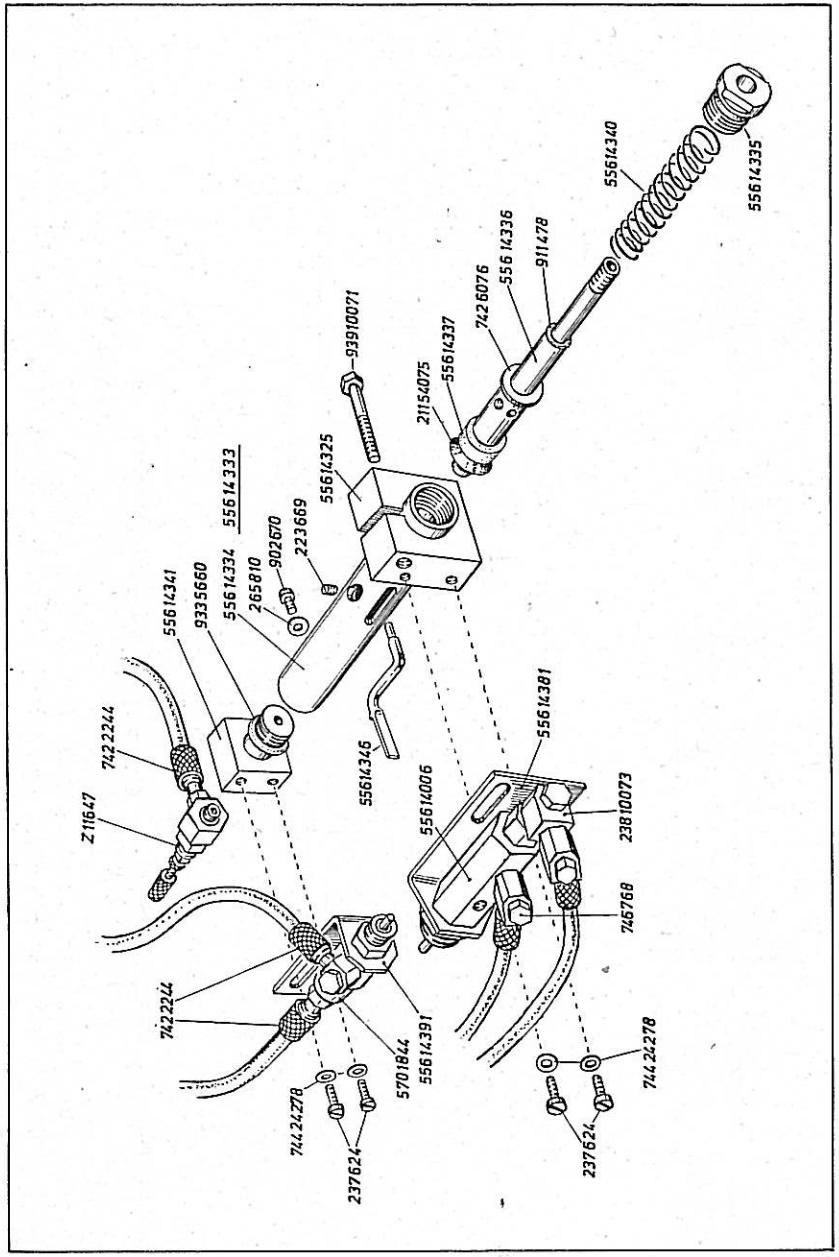

Bestell-Nr.	Benennung
	Besondere Teile der DÜRKOPP 556-23101, -23131
55614325	Klemmstück mit Schraube
93910071	Klemmschraube zu 55614325
55614333	Zylinder vollst. in 55614325, best. aus je 1x 55614334, 55614335, 55614336, 55614337, 55614340, 55614341, 55614346, 21154075, 7426076, 9335660, 902670, 265810, 223669
55614334	Zylinder
55614335	Führungsbuchse zu 55614334
55614336	Kolbenstange
55614337	Ring auf 55614336
21154075	Lippenring auf 55614336
7426076	Scheibe auf 55614336
55614340	Druckfeder in 55614334
55614341	Anschlußstück in 55614334
9335660	O-Ring zu 55614341
902670	Bef.-Schraube zu 55614341
265810	Dichtscheibe zu 902670
55614346	Bügel in 55614336
223669	Bef.-Schraube zu 55614346
911478	O-Ring auf 55614336
55614381	Winkel an 55614325
237624	Bef.-Schraube zu 55614381
74424278	Unterlegscheibe zu 237624
55614006	$^3/_2$ Wege-Sitzventil an 55614381
23810073	Schwenkbare L-Verschraubung in 55614006
746768	Schwenkbare L-Verschraubung in 55614006
55614391	Winkel an 55614341
237624	Bef.-Schraube zu 55614391
74424278	Unterlegscheibe zu 237624
5701844	$^2/_2$ Wege-Sitzventil an 55614391
7422244	Schlauchverschraubung in 5701844
Z 11647	Drosselventil in 55614341
7422244	Schlauchverschraubung in Z 11647

Tafel 88

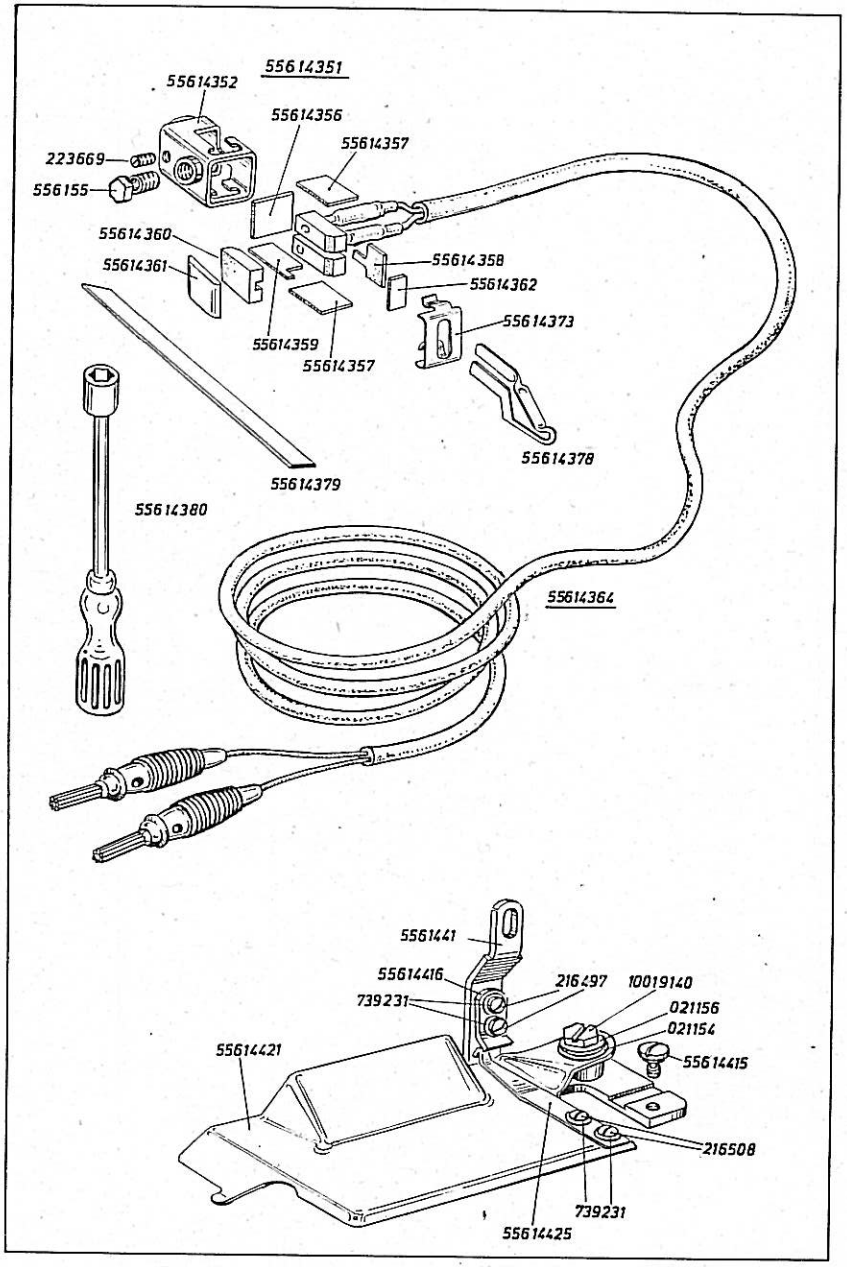

Bestell-Nr.	Benennung
	Besondere Teile der DÜRKOPP 556-23101, -23131
55614351	Messerhalter vollst., best. aus je 1x 55614352, 55614356, 55614358, 55614359, 55614360, 55614361, 55614362, 55614364, 55614373, 556155, 223669 und 2x 55614357
55614352	Messerhalter, Lötteil
55614356	Isolierplatte in 55614353
55614358	Isolierplatte in 55614353
55614359	Isolierplatte in 55614353
55614360	Druckplatte
55614361	Druckstück
55614362	Isolierplatte
55614364	Leitung, vollst.
55614373	Klemmblech an 55614352
556155	Bef.-Schraube zu Brennmesser in 55614352
223669	Bef.-Schraube zu 55614352
55614357	Isolierplatte in 55614353
55614378	Brennmesser
55614379	Schaber zu 55614378 } Beipack
55614380	Steckgriff mit Innensechskant } Beipack
55614412	Winkel
55614415	Bef.-Schraube für Längenschieber in 55614412
55614416	Winkel an 55614412
216497	Bef.-Schraube zu 55614416
739231	Unterlegscheibe zu 216497
55614421	Deckblech
55614425	Blattfeder auf 55614421
216508	Bef.-Schraube zu 55614425
739231	Unterlegscheibe zu 216508
10019140	Bef.-Schraube zu 55614421
021154	Scheibe zu 10019140
021156	Federscheibe zu 10019140

Tafel 89

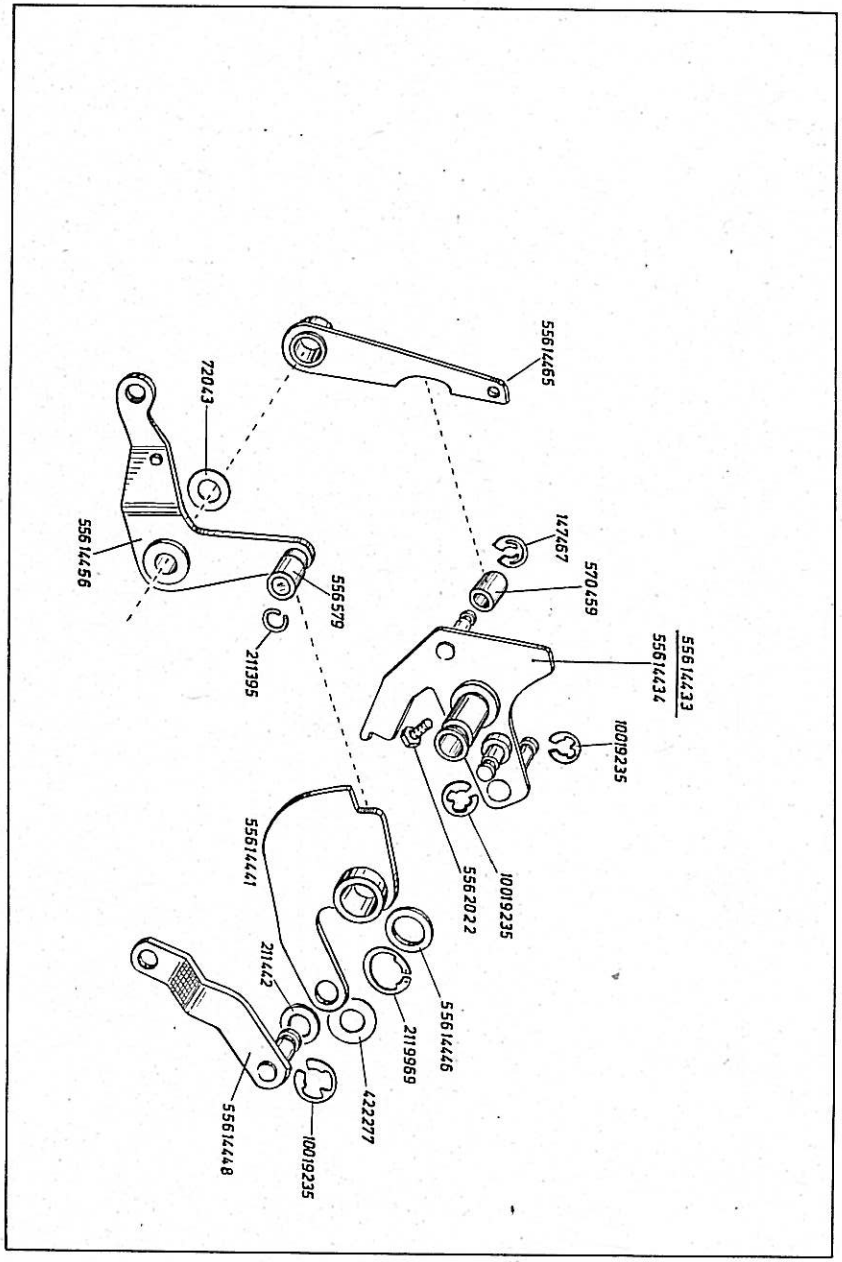

Bestell-Nr.	Benennung
	Besondere Teile der DÜRKOPP 556-23101, -23131
55614433	Steuerhebel an Getriebe, vollst., best. aus je 1x 55614434, 570459, 147467, 5562022 und 2x 10019235
55614434	Steuerhebel
570459	Rolle
147467	Sicherungsring zu 570459
5562022	Bef.-Schraube zu 55614434
10019235	Sicherungsring zu 55614434
55614441	Sperrhebel auf 55614434
55614446	Scheibe zu 55614441 auf 55614434
2119969	Sicherungsring zu 55614441 auf 55614434
55614448	Lasche
10019235	Sicherungsring zu 55614448
422277	Scheibe zu 55614448
211442	Scheibe zu 55614448
55614456	Sicherungshebel mit Rolle und Sprengring
556579	Rolle auf 55614457
211395	Sprengring zu 556579
55614465	Sperrhebel
72043	Scheibe zu 55614465

Tafel 90

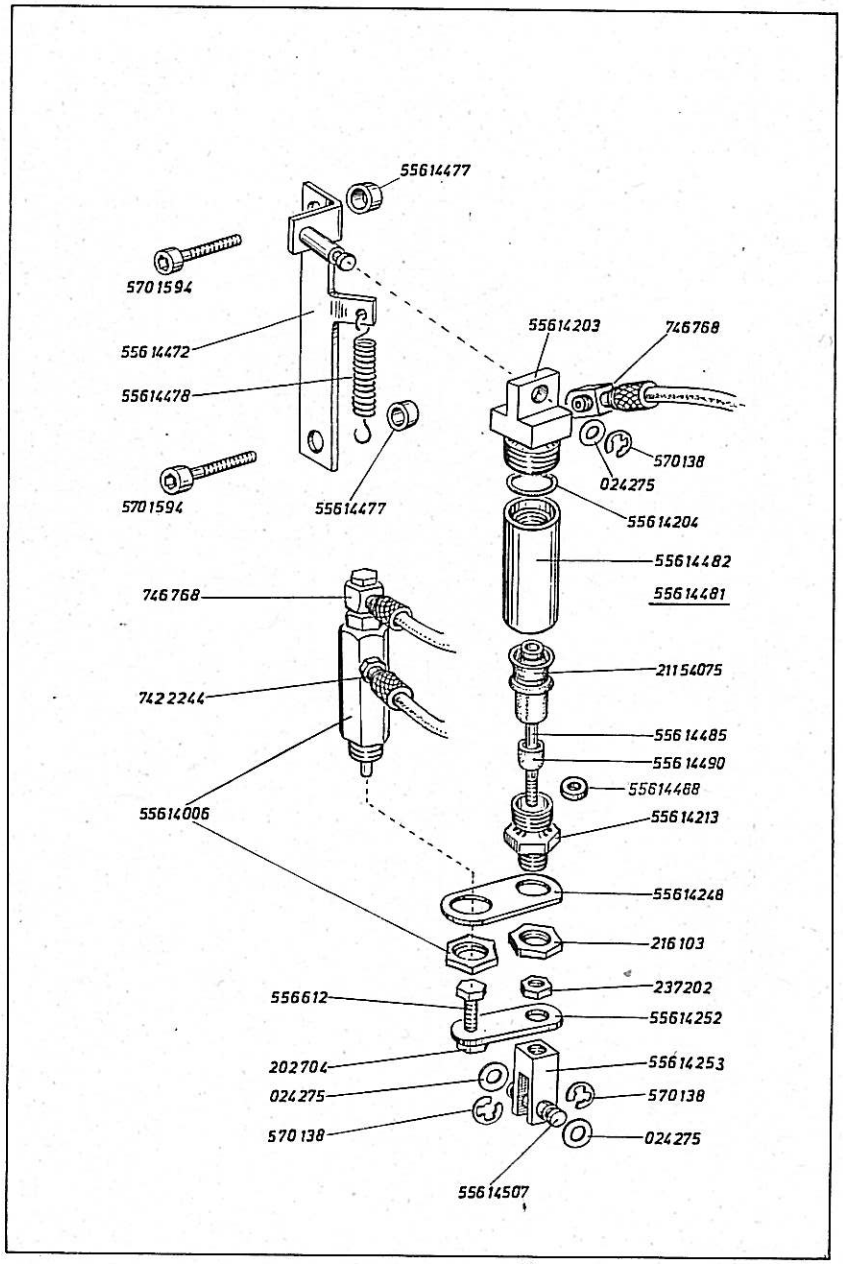

Bestell-Nr.	Benennung
	Besondere Teile der DÜRKOPP 556-23101, -23131
55614472	Winkel am Getriebe
5701594	Bef.-Schraube zu 55614472
55614477	Ring auf 5701594
55614478	Zugfeder zu 55614472 und 55614456
55614481	Zylinder vollst., best. aus je 1x 55614482, 55614203, 55614204, 55614485, 21154075, 55614490, 55614213, 55614488
55614482	Zylinder
55614203	Anschlußstück
55614204	O-Ring zu 55614203
55614485	Kolbenstange in 55614482
21154075	Lippenring
55614490	Buchse auf 55614485
55614488	Führungsring auf 55614485
55614213	Führungsbuchse in 55614482
746768	Schwenkbare L-Verschraubung in 55614203
570138	Sicherungsring zu 55614481
024275	Scheibe zu 55614481
55614248	Lasche an 55614481
216103	Mutter zu 55614248
55614006	$^3/_2$ Wege-Sitzventil an 55614248
746768	Schwenkbare L-Verschraubung zu 55614006
7422244	Schnellverschraubung zu 55614006
237202	Mutter auf 55614485
55614252	Lasche auf 55614485
556612	Sechskantschraube in 55614252
202704	Mutter zu 556612
55614253	Gabel auf 55614485
55614507	Federbolzen in 55614253
024275	Scheibe auf 55614507
570138	Sicherungsring auf 55614507

Tafel 91

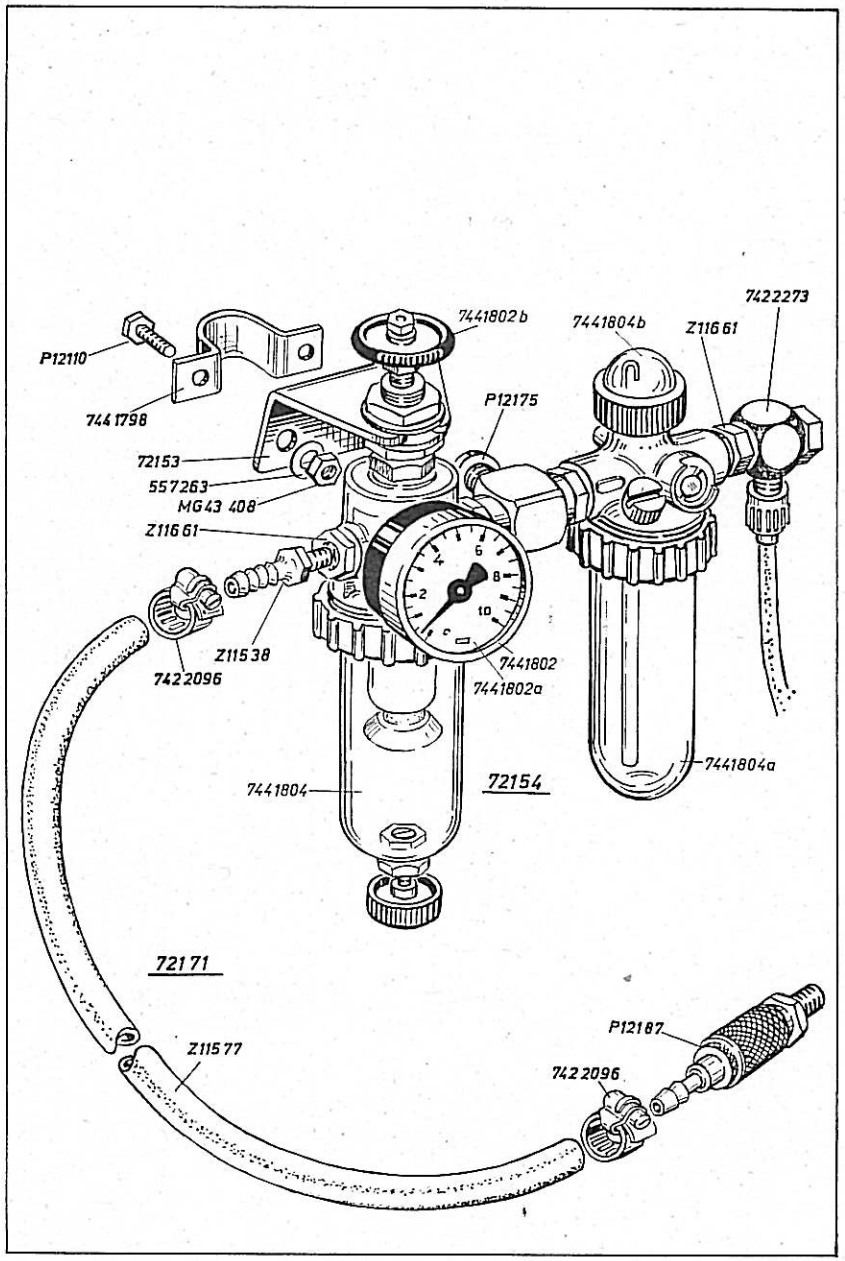

Bestell-Nr.	Benennung
	Besondere Teile der DÜRKOPP 556-23101, -23131
72154	Wartungseinheit
7441802	Manometer
7441802 a	Manometerglas
7441802 b	Handrad
7441804	Kunststoffglocke (Wasserabscheider)
7441804 a	Kunststoffglocke (Öler)
7441804 b	Schauglas
Z 11661	Reduzierstück in 72154
7422273	Schwenkbare L-Verschraubung
72153	Bef.-Winkel zu 72154
7441798	Schelle zu 72153
P 121110	Bef.-Schraube zu 7441798
557263	Unterlegscheibe zu P 121110
MG 43/408	Mutter zu P 121110
P 12175	Blindstopfen in 72154
72171	Anschlußschlauch mit Schlauchkupplung, Schlauchschelle und Schlauchtülle
Z 11577	Anschlußschlauch
7422096	Schlauchklemme
P 12187	Schlauchkupplung
Z 11538	Schlauchtülle

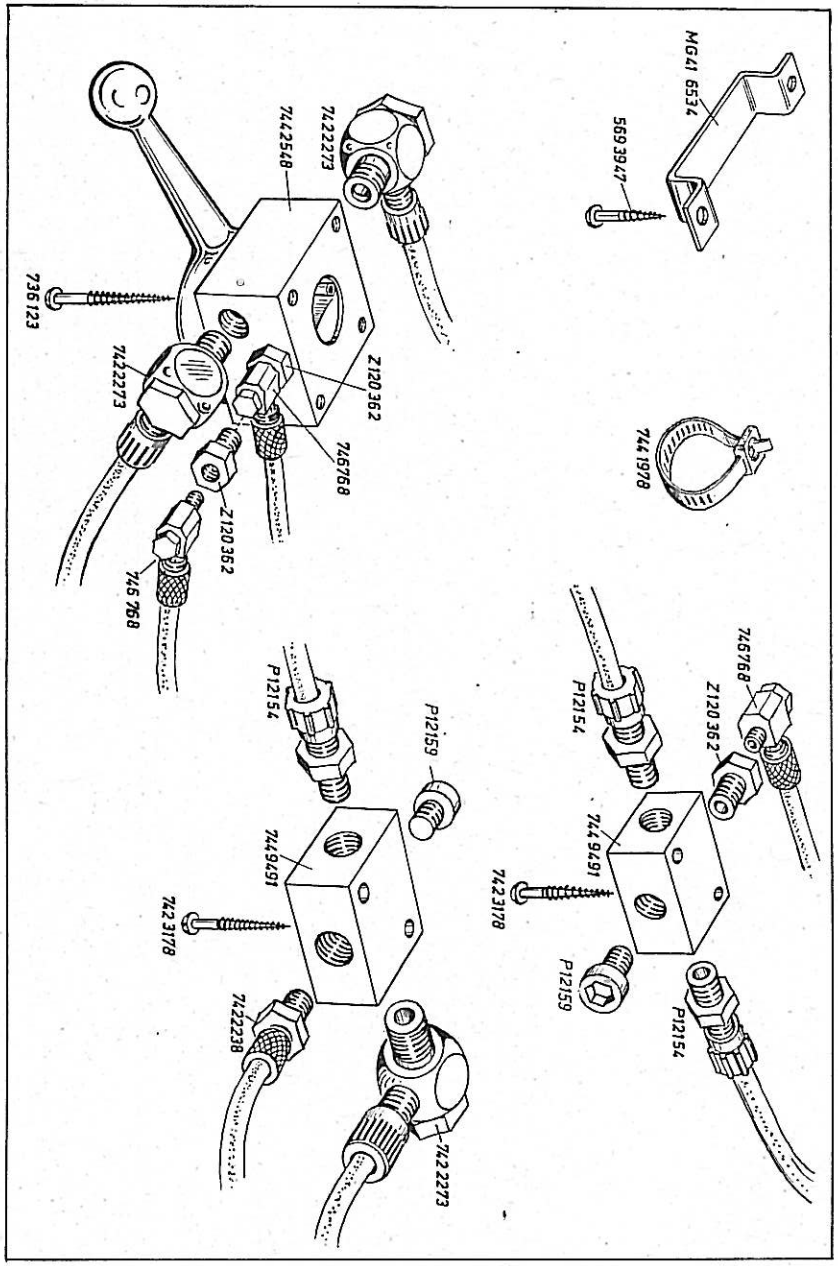

Bestell-Nr.	Benennung
	Besondere Teile der DÜRKOPP 556-23101, -23131
7449491	Verteilerstück unter Tischplatte
7423178	Bef.-Schraube zu 7449491
P 12159	Blindstopfen in 7449491
P 12154	Schnellverschraubung in 7449491
Z 120362	Reduzierstück in 7449491
746768	Schwenkbare L-Verschraubung in Z 120362
7442548	$^4/_3$ Wege-Handsteuerventil unter Tischplatte
736123	Bef.-Schraube zu 7442548
7422273	Schwenkbare L-Verschraubung in 7442548
Z 120362	Reduzierstück in 7442548
746768	Schwenkbare L-Verschraubung in Z 120362
7449491	Verteilerstück unter Tisch
7423178	Bef.-Schraube zu 7449491
P 12159	Blindstopfen in 7449491
P 12154	Schnellverschraubung in 7449491
7422273	Schwenkbare L-Verschraubung in 7449491
7422238	Schnellverschraubung in 7449491
MG 41/6534	Schelle unter Tischplatte
5693947	Bef.-Schraube zu MG/6534
7441978	Insulok-Kabelband

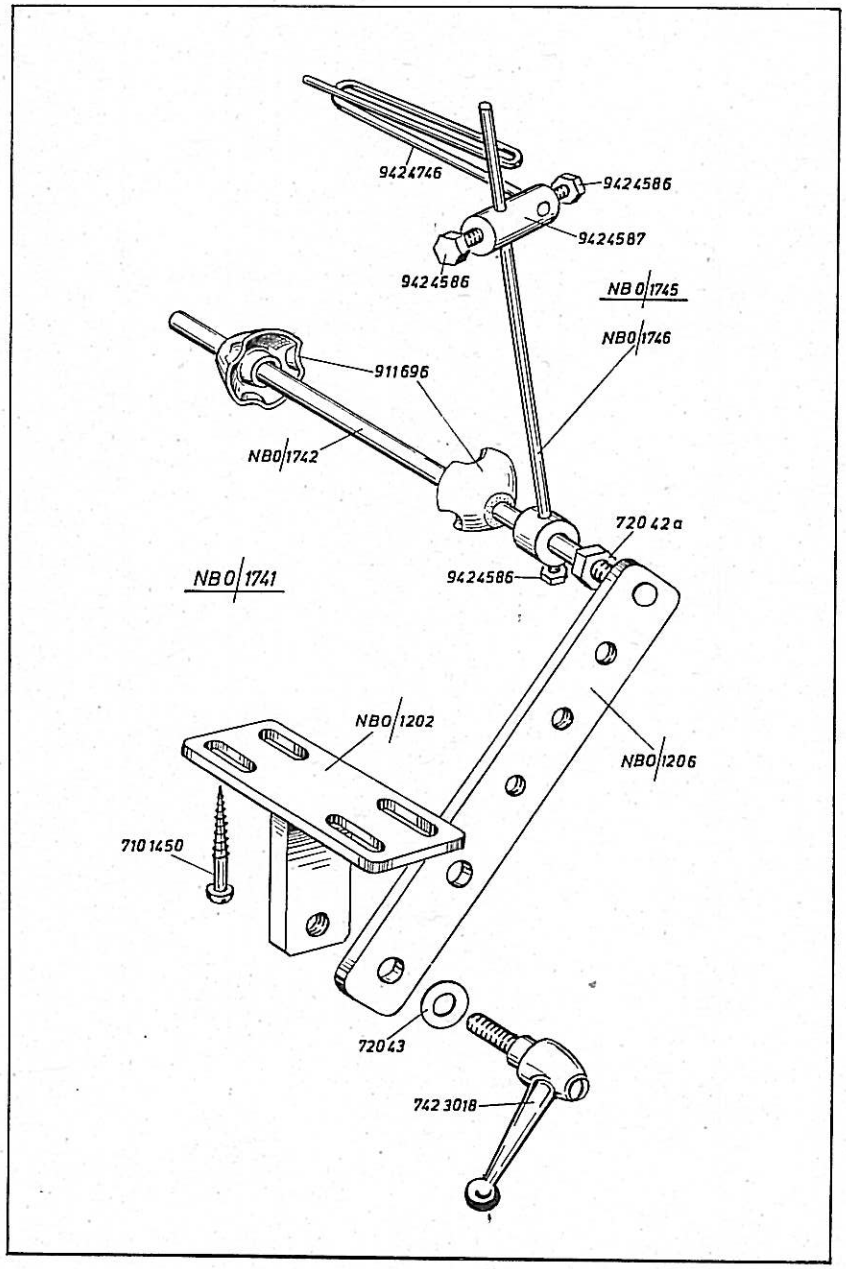

Bestell-Nr.	Benennung
	Besondere Teile der DÜRKOPP 556-23101, -23131
NBO/1741	Bandrollenhalter vollst., best. aus je 1x NBO/1202, NBO/1206, 7423018, 72043, NBO/1742, 72042 **a**, NBO/1745 und 2x 911696 und 4x 7101450
NBO/1202	Bandrollenbock unter Tischplatte
NBO/1206	Schwenkleiste an NB/1202
7423018	Klemmhebel zu NB/1206 in NBO/1202
72043	Scheibe auf 7423018
NBO/1742	Welle
72042 **a**	Sechskantmutter auf NBO/1742
NBO/1745	Bandführung vollst., best. aus je 1x NBO/1746, 9424587, 9424746, 3x 9424586
NBO/1746	Bandrollenstift
9424587	Kloben auf NBO/1746
9424746	Bandführung in 9424587
9424586	Bef.-Schraube zu NBO/1745 und 9424587
911696	Haltekonus auf NBO/1742
7101450	Bef.-Schraube zu NBO/1202, an Tischplatte

Tafel 94

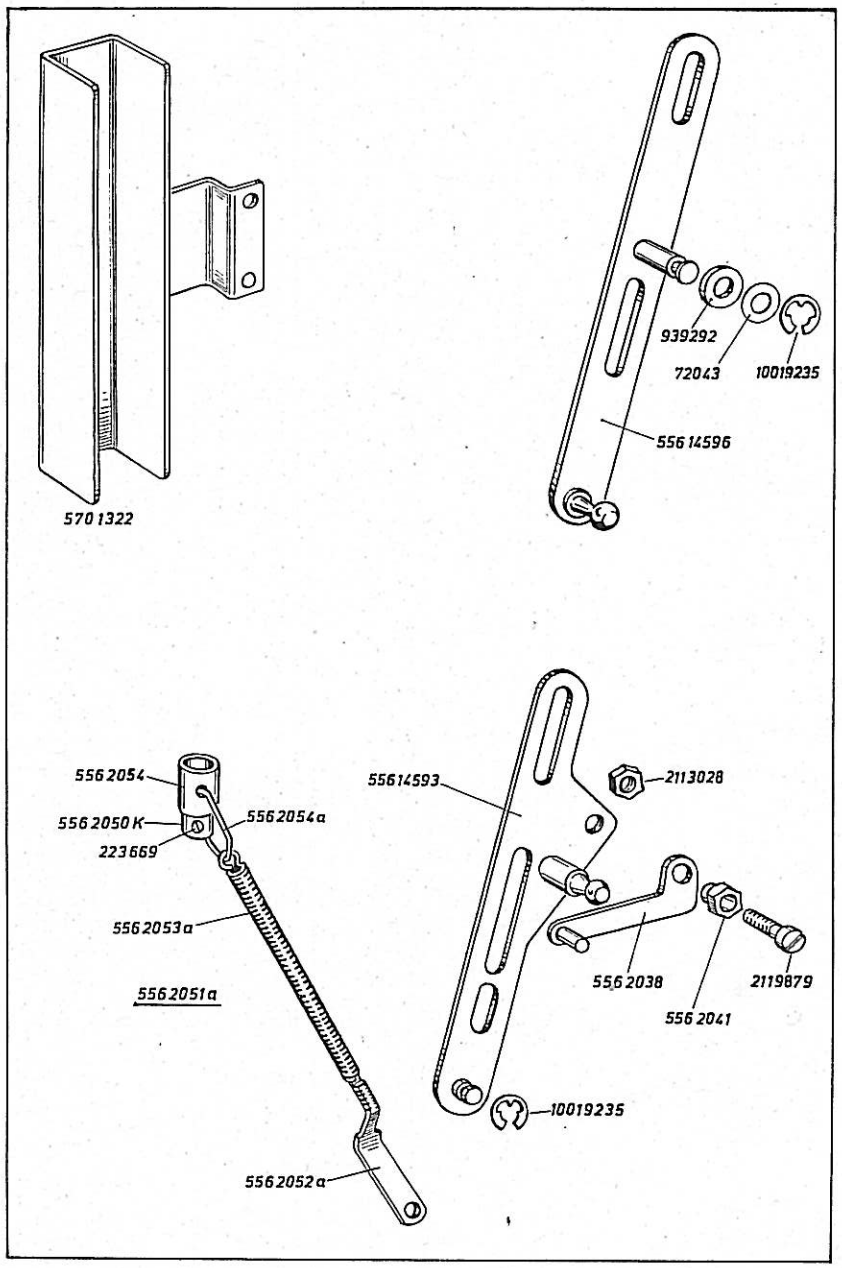

Bestell-Nr.	Benennung
	Besondere Teile der DÜRKOPP 556-23101, -23131
5701333	Getriebegehäuse vollst. (Einzelteile siehe Tafel 46 bis 56) o. Abb.
5701322	Riemenschutz
55614593	Zuglasche
10019235	Sicherungsring zu 55614593
5562038	Hebel
5562041	Exzenterbuchse zu 5562038
2119879	Bef.-Schraube zu 5562041
2113028	Mutter auf 2119879
55614596	Zuglasche
939292	Scheibe zu 55614596
72043	Scheibe zu 55614596
10019235	Sicherungsring zu 55614596
5562051 **a**	Lasche mit Feder, Stellring und Hülse
5562050 K	Stellring zu 5562054
223669	Gewindestift zu 5562050 K
5562052 **a**	Lasche
5562053 **a**	Schraubenzugfeder zu 5562052 **a**
5562054	Hülse
5562054 **a**	Öse

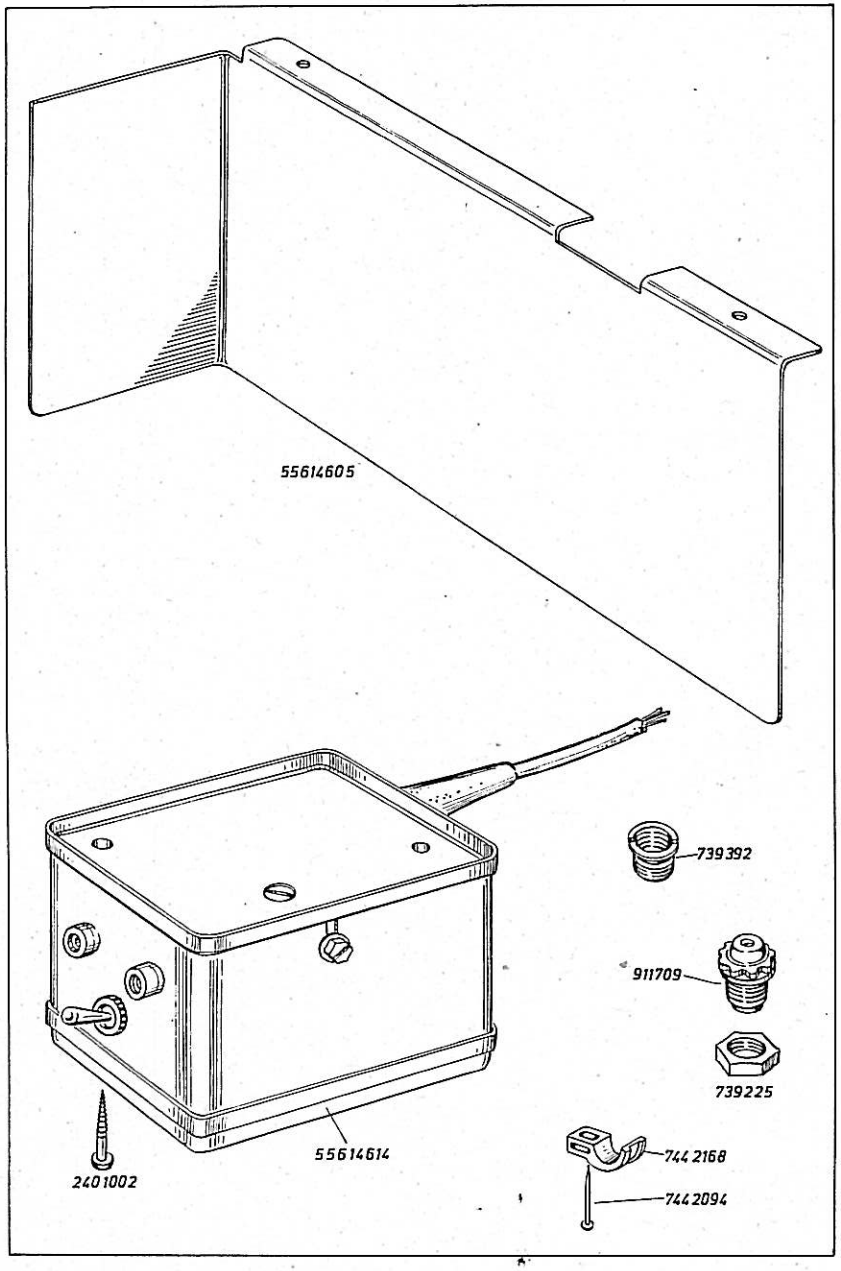

Bestell-Nr.	Benennung
	Besondere Teile der DÜRKOPP 556-23101, -23131
55614605	Schutzblech unter Tischplatte
55614614	Transformator mit Leitung, unter Tischplatte
2401002	Bef.-Schraube zu 55614614
739392	Reduzierring zu 55614614
911709	Würgenippel zu 55614614
739225	Gegenmutter zu 911709
7442168	Iso-Nagelschelle
7442094	Stahlnadel zu 7442168

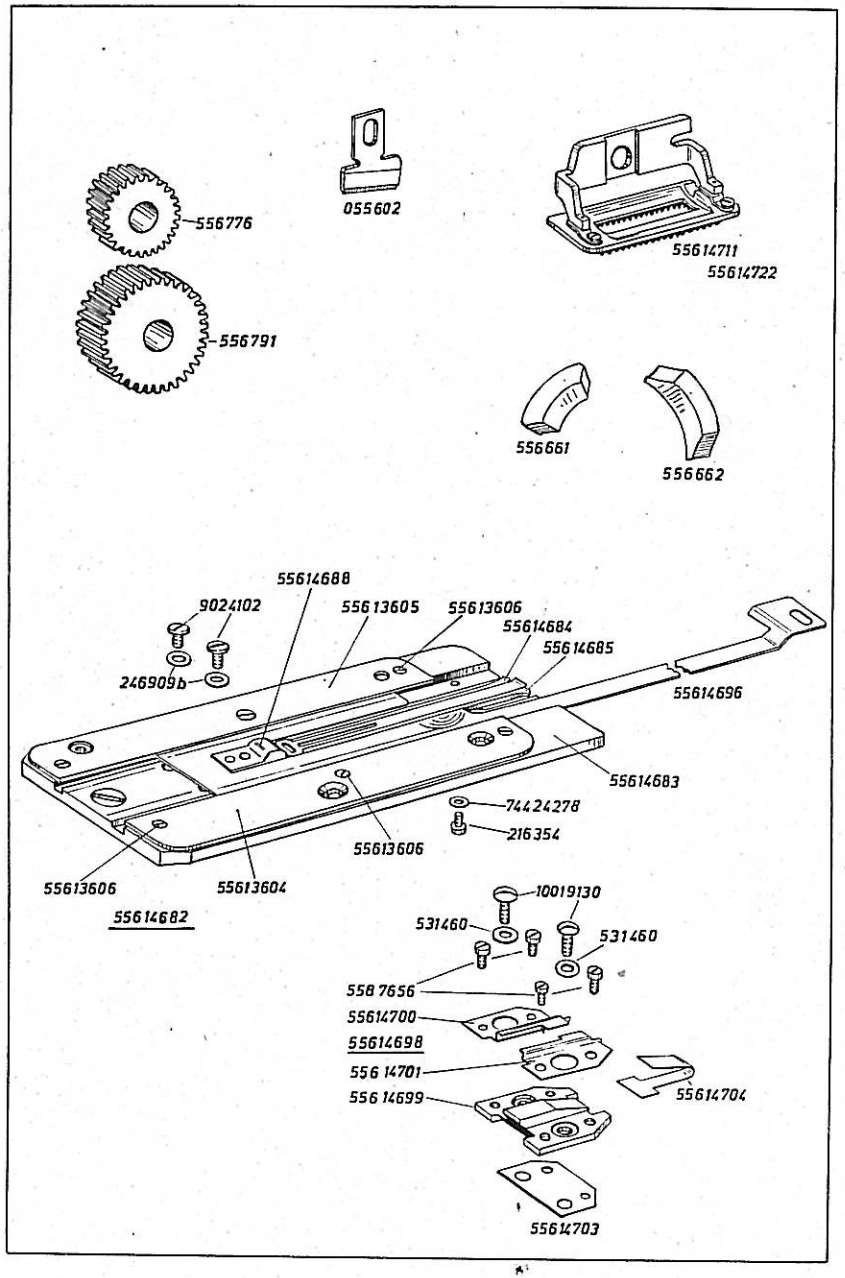

Bestell-Nr.	Benennung
	Besondere Teile der DÜRKOPP 556-23101, -23131
	Einrichtung E 32
55614682	Stichplatte vollst., best. aus je 1x 55614683, 55614684, 55614685, 55614688, 55613604, 55613605, 55614696, je 2x 9024102, 246909 **b**, je 6x 216354, 74424278, 55613606
55614683	Stichplatte
55614684	Führungsblech, links
55614685	Führungsblech, rechts
55614688	Blattfeder mit Nocken, vernietet
55613604	Deckblech, rechts
55613605	Deckblech, links
55613606	Bef.-Schraube zu 55613604, 55613605
55614696	Längenschieber
9024102	Bef.-Schraube zu 55614688 auf 55614683
246909 **b**	Scheibe zu 9024102
216354	Bef.-Schraube zu 55614684 und 55614685
74424278	Unterlegscheibe zu 216354
55614698	Bandführungsplatte vollst., best. aus je 1x 55614699, 55614700, 55614701 und 4x 5587656
55614699	Platte
55614700	Führung, links
55614701	Führung, rechts
5587656	Bef.-Schraube zu 55614700, 55614701
55614703	Ausgleichsblech, Stückzahl je nach Bedarf
55614704	Feder
10019130	Bef.-Schraube zu 55614698
531460	Unterlegscheibe zu 10019130
55614711	Stoffdrückerkorb
556776	Wechselrad 32 Zähne
556774	Wechselrad 30 Zähne } **o. Abb.**
556778	Wechselrad 34 Zähne } **o. Abb.**
556791	Wechselrad 47 Zähne
556793	Wechselrad 49 Zähne } **o. Abb.**
556789	Wechselrad 45 Zähne } **o. Abb.**
	Brief-Nadel 556 KH ses (o. Abb.)
055602	Messer $^1/_2$"
055615	Messer $^7/_{16}$" } **o. Abb.**
055603	Messer $^5/_8$" } **o. Abb.**
055605	Messer $^{11}/_{16}$" } **o. Abb.**
055606	Messer $^3/_4$" } **o. Abb.**
556661	Riegelnocken (erster Riegel)
556662	Riegelnocken (Schlußriegel)

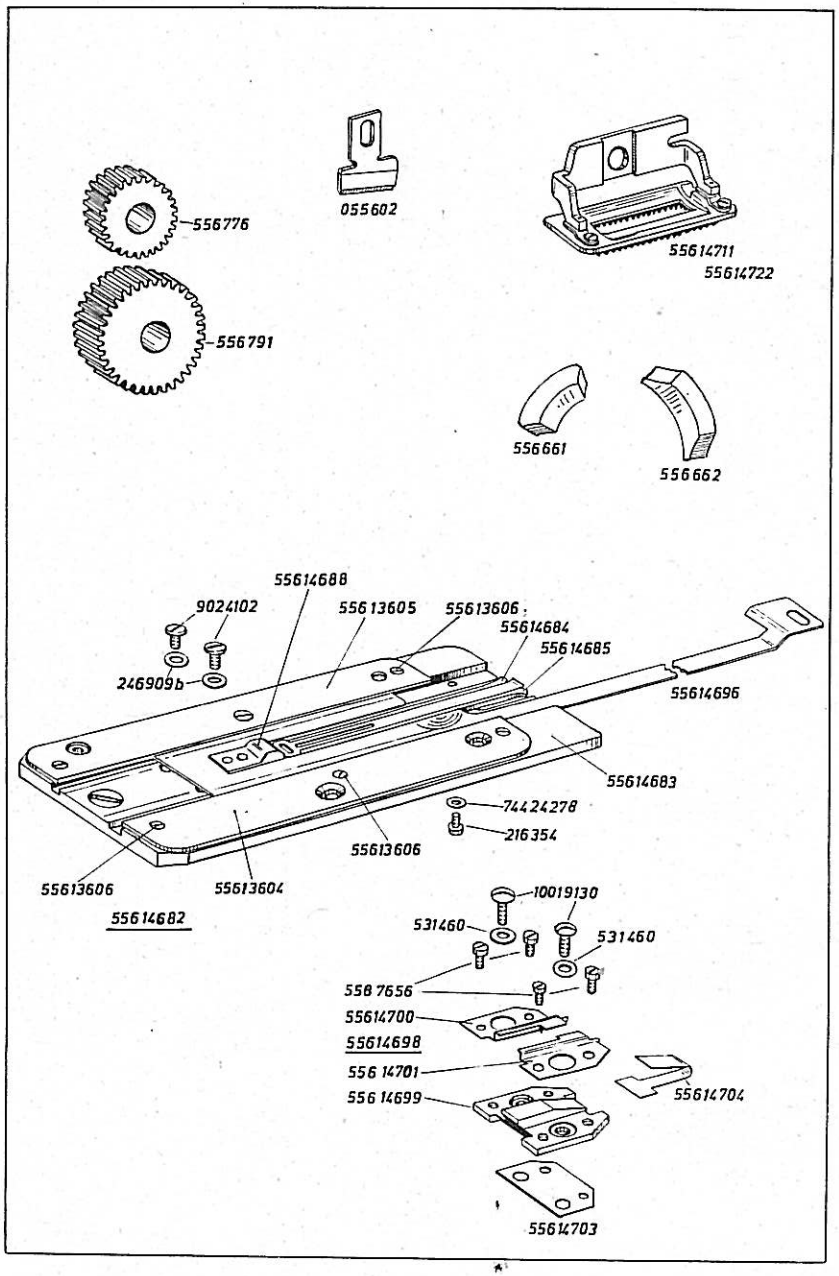

Bestell-Nr.	Benennung
	Einrichtung 31
55614682	Stichplatte vollst., mit Längenschieber
55614698	Bandführungsplatte
55614703	Ausgleichsblech
55614704	Feder
10019130	Bef.-Schraube zu 55614698
531460	Unterlegscheibe zu 10019130
55614722	Stoffdrückerkorb
556773	Wechselrad 29 Zähne } o. Abb.
556774	Wechselrad 30 Zähne } o. Abb.
556776	Wechselrad 32 Zähne
556791	Wechselrad 47 Zähne
556793	Wechselrad 49 Zähne } o. Abb.
556794	Wechselrad 50 Zähne } o. Abb.
	Brief-Nadel 556 KH ses } o. Abb.
055602	Messer $^1/_2$"
055613	Messer $^7/_{16}$" } o. Abb.
055614	Messer $^5/_8$" } o. Abb.
055601	Messer $^{11}/_{16}$" } o. Abb.
055615	Messer $^3/_4$" } o. Abb.
0556661	Riegelnocken (erster Riegel)
556662	Riegelnocken (Schlußriegel)

Best.-Nr.	Tafel
App. 53	57
App. 56	57
App. 291	75
App. 302	58
App. 20160	40, 51
MG4/6	83
MG 8/7 d	38, 54, 61, 71, 74, 80
MG41/1131	80
MG41/1302	46
MG41/1396	74
MG41/4323	43, 73
MG41/4498	58
MG41/6534	92
MG41/8660	22
MG43/36	24
MG43/63 K	59
MG43/408	21, 25; 38, 43, 44, 59, 79, 91
MG43/2594	59
MG43/2599	59
MG43/2601	59
MG45/138	83
NB 0/1202	93
NB 0/1206	93
NB 0/1741	93
NB 0/1742	93
NB 0/1745	93
NB 0/1746	93
P 12154	85, 92
P 12159	92
P 12175	79, 91
P 12187	79, 91
P 121110	79, 91
P 121150	20
Z 11538	79, 91
Z 11577	79, 91
Z 11647	78, 81, 87
Z 11661	79, 91
Z 120362	78, 81, 85, 92
00479	18
012158	25
021154	18, 60, 88
021156	88
024275	11, 16, 17, 24, 33, 44, 61, 62, 71, 72, 78, 90
043354	74
043416	57

Best.-Nr.	Tafel
05247	70
052369	57
052475 a	70
052737 c	81
052945	70
052948	70
052952	70
055399	18
055400	18
055408	19
055601	67, 68, 70, 77, 80, 96
055602	67, 68, 70, 77, 80, 96
055603	67, 68, 69, 70, 96
055604	67, 68, 70, 77, 80
055605	67, 68, 69, 70, 96
055606	67, 68, 69, 70, 96
055607	67, 68, 69, 70
055608	69
055611	67, 68, 69, 70
055612	67, 68, 69, 70
055613	67, 68, 70, 77, 80, 96
055614	67, 68, 70, 77, 80, 96
055615	67, 68, 70, 77, 80, 96
055616	69
055617	69
055618	69
055619	69
147467	18, 52, 89
202704	17, 42, 73, 78, 84, 90
202708	40
204339	65
204340	65
204827	39, 40
2117	2, 3, 18
21113	5, 11, 31, 32, 64
21131	4
21163 a	80
21181	6
21183	10

Best.-Nr.	Tafel
21184	8, 11, 64
21188	4
211100 a	24, 76
211104	35
211106	35
211109	13, 46
211162	12
211194	1, 64
211198	8
211268	65
211300	20
211305 a	1, 5; 6
211307	1
211314	1, 4
211315	1
211373	15
211395	10, 84, 89
211398	2
211442	89
211496	29, 84, 85
211511	17
211518	38
211519	17
211531	32
211545	19
211546	19
211547	75
211549	19
211582	30
211584	30
211616	59
211633	50
211635	36
211638	36
2113028	10, 54, 94
2113319	19
2113322	19
2113324	19
2114487	2
2114516	36
2118285	36
2119052	75
2119879	21, 54, 94
2119969	45, 89
21110125	56
21154075	84, 87, 90
21253	28
21267	20, 24
21288	50
212232	8
212247	52
212627	14, 35

Best.-Nr.	Tafel
213370	3, 11
213423	2
213744	57
213745	57
21611	19
21642	4, 15, 36, 37, 37 a
21643	84
21646	15, 48
21651	50
21652	7, 13, 18, 21, 38
21688	1, 7, 12, 18, 41
21698	3, 15, 19, 71
216103	75, 84, 90
216120	30, 31, 63, 64, 85
216123	17, 29, 30, 31, 33, 67, 74
216199	11
216209	2
216216	42
216224	2
216288	3, 43
216301	29, 50, 83
216320	7
216324	76
216346	4
216354	63, 65, 75, 96
216415	11
216425	61, 62, 71, 76
216452	34
216496	82
216497	88
216508	70, 88
216537	41
216542	34, 84
216573	9, 18, 78
216589	22
216601	37
216603 K	19
216609	5
216656	10, 12, 21, 24, 45, 47
216658	6, 17
216660	25, 26, 27
216763	25
216775	44
2161146	41

Best.-Nr.	Tafel
2161147	17, 30, 84
2161157	60
217775	16, 18, 71
219353	82, 83
2196367	84
223237	6, 8, 25, 38
223245	1, 12, 19, 22, 23, 34, 35, 38, 43
223448	5, 38
223531	60
223536 c	60
223646	1, 37, 37 a
223648	5, 8, 14, 19, 20, 24, 34, 35
223652	5, 6, 11
223669	3, 53, 87, 88, 94
223676	8, 17, 29, 30, 63
223699 a	71
223700	3, 18, 32, 74, 78
223700 a	71
2235047	19, 32
237202	33, 74, 75, 78, 84, 90
237624	19, 81, 84, 85, 87
23810073	85, 87
240643	52
2401002	95
2401027	24, 39
2401285	72
2412222	34
246850	83
246876	85
246909 b	96
246984	7
252373	65
2522389	17, 20, 37, 45, 75, 76, 84
2522955	76
255129	8, 78, 84
255356	40
265106	2
265136	3, 32
265138	3
265151	4
265177	32
265188	2

Best.-Nr.	Tafel
265685	33
265704	2, 10
265736	12
265751	36
265753	36
265809 K	65
265810	65, 87
265810 a	3, 65
2652022	10
2653046	18, 20
2658555	60
2658878	86
267248	48
27022	42, 73
27079	3
270631	26
38095	13
380122	67, 70, 77
42084	20
420362	4, 39, 40, 80
420368	81
420413	38
420613	7
421222	9, 15, 71
422277	22, 89
50520	37
531460	7, 75, 77, 78, 96
531471	12, 20, 23
5411395	3, 8, 14, 48
5511094	21, 22, 23
5513188	18
555685	58
5567	1
5568	1
5569	1
55611	1
55612	1
55617	1, 28, 84
55619	1
55626	1
55627	1
55629	1
55628	1
55633	1
55639	1
55644	24
55646	24
55650	1
55652	2
55655	2

Best.-Nr.	Tafel
55657	2
55671	2
55673	2
55678	2
55680	2, 36, 75
55681	2
55682	2
55687	2
55695	2
55698 K	2
556100	2
556101	2
556103	2
556107	3
556110	3
556111	3
556115	3
556119	3
556121	3
556125	3
556128	3
556135	3
556141	3
556144	3
556148	3
556150	3
556151	3
556155	3, 88
556156	3
556157	3
556158	3
556161	3
556171	5
556173	5
556194	5
556201	5
556216	5
556221	5
556224	5
556227	5
556228 e	5
556230	5
556233	4
556237	4
556238	4
556245	4
556251	4
556252	4
556278	6
556282	6
556283	6
556284	6
556285	6

Best.-Nr.	Tafel
556286	6
556288	6
556289	6
556293	6
556301	6
556302	6
556307	6
556309	6
556312	6
556318	6
556321	6
556324	6
556327	7
556332	7
556334	7
556336	7
556341	7
556343	7
556347	7
556348	7
556351	7
556352	7
556353	7
556355	7
556357	7, 74
556359	7
556361	7
556362	51, 74
556366	7
556370	7
556374	7
556377	7
556381	8
556382	8
556383	8
556384	8
556387	8, 62, 75, 76, 84
556389	8
556421	8
556424	8
556426	8
556428	8
556431	8
556433	8
556434	8
556435	8
556437	8
556440	8
556441	8
556443	8
556445	8

Best.-Nr.	Tafel
556446	8
556452	9
556453	9
556456	9
556457	9
556458	9
556541	9
556545	9
556546	9
556548	10
556552	10
556554	9
556555	9
556556	9
556557	9
556561	10
556561 a	10
556562	10
556562 a	10
556566	10
556567	10
556569	10
556570	10
556572	10
556574	10
556575	10
556578 K	10, 77
556578	10
556579	10, 89
556581	10
556584	10, 14
556585	10, 84
556586	10
556587	10
556588	10
556591	11
556594	11
556598	11
556599	11
556603	66, 77
556606	11, 77
556607	11, 77, 83
556612	11, 77, 90
556613	11, 77
556618	12
556619	12
556622	12, 77
556626	11, 12, 74, 76
556627	11, 12
556631	12
556637	12
556640	12
556641	12
556645	12
556646	12
556648	12
556649	12
556650	12
556658	66, 77, 80
556659	66
556660	66
556661	11, 66, 67, 68, 69, 70, 77, 80
556662	11, 66, 67, 68, 69, 70, 77, 80
556666	11
556672	11
556683	11
556688	11
556689	11
556690	11
556692	11
556695	11
556698	13
556701	13
556702	13, 14
556703	13
556706	13
556707	13
556708	13
556709	13
556710	13
556712	13
556723	13
556724	13
556728	13
556732	13
556732	13
556736	13
556737	13
556738	13
556741	14
556744	14
556746	14
556759	14
556764	14
556766	13
556771	70
556773	77, 80, 96
556774	67, 68, 70, 77, 80, 96
556775	72
556776	67, 68, 69, 70, 72, 77, 80, 96
556778	67, 68, 69, 70, 72, 96
556779	69
556780	67, 68, 69, 70, 72
556781	69
556786	69
556787	67, 68, 69, 70, 72
556788	69
556789	67, 68, 69, 70, 72, 96
556791	67, 68, 69, 70, 72, 77, 80, 96
556793	67, 68, 70, 77, 80, 96
556794	77, 80, 96
556811	15
556814	15
556817	15
556818	15
556819	15
556819 a	15
556820	15
556821 a	15
556822	15
556824	15
556827	15
556828	15
556831	15
556835	15
556840	15
556841	15
556844	16
556846	17
556847	17
556850	16
556851 K	17
556852	17
556854	17
556855	17, 75, 76, 84
556856	15
556859	17
556860	17
556861	17
556865	17
556867	17
556870	17
556871	17
556873	17
556873 a	17
556874	17
556875	17
556876	17
556877	17
556878	17
556880	17
556885 K	17
556885 a	17
556887	17
556888	17
556891	17
556893	17
556894	17
556895	17, 63
556897	17
556898	17
556899	17
556901	17
556903 K	17
556905	18
556909	17
556910	18
556913	18
556915	18
556917	18
556918	18
556919	18
556923	18
556924	18
556927	18, 19
556933	18
556935	18
556936	18
556939	18
556940	18
556942	18
556946	18
556947	18
556949	18
556950	18
556954	18
556958	18
556959	18
556963	18
556964	18
556972	18
556972 a	16
556976	18
556976 a	16
556983	16, 18

Best.-Nr.	Tafel
556986	19
556988	19
556994	19
556997	19
5561005	19
5561009	19
5561011	19
5561020	19
5561023	19
5561028	19
5561031	19
5561041	19
5561061	20
5561064 K	20
5561064	20
5561066	20
5561067	20
5561068 a	20
5561069	20
5561070	20
5561073	20
5561074 K	20
5561076	20
5561077	20
5561078	20
5561080	20
5561084	20
5561086	20
5561089	20
5561090	20
5561091	20
5561092	20
5561093	20
5561095	20
5561099 K	20
5561101	21
5561103	21
5561105	21
5561107	21
5561108	21
5561109	21
5561118	22
5561119	22
5561123	22
5561125	22
5561127	22
5561131 K	22
5561132	11, 22, 77
5561134	22
5561135	22
5561137	22
5561138	22
5561143	22
5561147	23
5561151	23
5561155	23
5561161	23
5561164	23
5561166	23
5561167	23
5561169	23
5561181	24
5561184	24
5561189	24
5561201	24
5561212	25
5561216	24
5561238	25
5561239	25
5561240	25
5561243	25
5561245	25
5561251	25
5561255	26
5561256	27
5561257	26
5561257 a	27
5561259	27
5561276	27
5561277	27
5561278	27
5561282	26
5561283	26
5561284	26
5561285	26
5561290	26
5561292	28
5561294	30
5561296 a	28
5561297	28
5561300	28
5561306	28
5561309	28
5561310	28
5561311	33
5561312	15, 28
5561316	28
5561321	29
5561323	29
5561326	30
5561331	30
5561332	30
5561333	30, 94
5561336	31
5561339	30
5561341	32
5561342	32
5561344	32
5561346	32
5561348	32
5561348 a	32
5561352	29
5561354	29, 31
5561357	32
5561358	31
5561361	32
5561365	32
5561369	32
5561373	32
5561377	32
5561378	32
5561379	32
5561381	33
5561385	33
5561394	33
5561396	33
5561402	33
5561403	33
5561408	33
5561411	31
5561412	31
5561418	31
5561424	31
5561441 K	34
5561447	34
5561450	34
5561451	34
5561454	34
5561455	38
5561457	34
5561459	34
5561462	34
5561464	34
5561469	34
5561474	34
5561494	35
5561496	35
5561497	35
5561501	35
5561502	35
5561507	35
5561520	35
5561526	35
5561528	35
5561529	35
5561531	35
5561532	35
5561534	35
5561535	35
5561536	36
5561539	35
5561539	35
5561541	2, 35
5561542	36
5561544	36
5561548	36
5561555	36
5561556	36
5561567	36
5561568	36
5561596	65
5561597	65
5561603	37, 58
5561604	37
5561606	37
5561609	37
5561613	37
5561621	37
5561622	37
5561626	37
5561628	37
5561631	37
5561633	37
5561635	37
5561638	37, 37a
5561641	37
5561646	38
5561648	38
5561647	38
5561650	38
5561651	38
5561653	38, 43
5561655	38
5561656	38
5561662	38
5561667 K	38
5561672	40
5561673	40
5561675	38
5561676	38, 80
5561676 a	38, 80
5561678 K	39
5561678 a	39
5561679	39, 40
5561681	39, 40
5561682	39, 40
5561683	39, 40
5561684	39, 40
5561684 a	40
5561685	39
5561685 a	40

Best.-Nr.	Tafel
5561687	40, 80
5561688	39, 40
5561689	39, 40
5561694	39
5561695	39
5561696	39
5561697	39
5561701	39
5561702	39
5561703	40
5561705	40
5561706	40
5561707	40
5561708	40
5561741	41
5561753	41
5561756	41
5561785	42
5561787	42, 73
5561789	42, 73
5561793	42, 73
5561796	42, 73
5561798	42
5561800	42, 73
5561804	43
5561808	43
5561811	43
5561815	43
5561817	43
5561821	43
5561824	43
5561827	43
5561829	43
5561830	43
5561831	44
5561835	44
5561842	44
5561844	44
5561845	44
5561861	45
5561862	45
5561863	45
5561864	43, 45
5561865	45
5561867	45
5561868	45
5561871	45
5561875	45
5561876	45
5561892	48
5561893	51
5561894	51
5561895	51

Best.-Nr.	Tafel
5561907	47
5561908	47
5561911	47
5561913	47
5561914	47
5561922	45
5561937	46
5561938	46
5561943	46
5562011	52
5562012	52
5562022	52, 89
5562023	53
5562024	52
5562025	52
5562026	52
5562027	52
5562029	52
5562029 b	53
5562030	52
5562031	54
5562036	52
5562038	54, 94
5562041	54, 94
5562050 K	53, 94
5562051 a	53, 94
5562052	54
5562052 a	53, 94
5562053	54
5562053 a	53, 94
5562054	53, 94
5562054 a	53, 94
5562055	54
5562057	54
5562059	54
5562060	54
5562064	47
5562065 a	55
5562068	52, 56
5562111	55
5562115	55
5562161	47
5562231	56
5562236	56
5562238	56
5562240	56
5562248	57
5562257	58
5562259	58
5562260	58
5562261	59
5562262	59

Best.-Nr.	Tafel
5562263	59
5562264	59
5562267	59
5562268	59
5562269	59
5562270	59
5562301	60
5562302	60
5562303	60
5562304	60
5562307	60
5562308	60
5562310	60
5562311	60
5562312	60
5562315	60
5562316	60
5562319	60
5562321	60
5562331	60
5562332	60
5562336	60
5562361	60
5562362	60
5562363	60
5562366	60
5562496	61
5562543	61
5562561	62
5562562	62
5562563	62
5562564	62
5562565	62
5562566	62
5562572	62
5562573	62
5562581	62
5562582	62, 76
5562585	62, 76
5562588	61, 62, 71, 76
5562591	62
5562598	62, 76
5562599	62, 76
5562601	61
5562602	61
5562603	61, 71
5562607	61
5562608	61
5562611	61, 71
5562612	61, 71
5562615	61

Best.-Nr.	Tafel
5562616	61
5562621	61
5562622	61, 71
5562631	61
5562632	61
5562633	61
5562634	61
5562635	61
5562641	62
5562642	62
5562646	62
5562647	62
5562647	62
5562692	63
5562698	63
5562700	63
5562705	63
5562706	63
5562708	63
5562709	63
5563001	37a
5563002	37a
5563003	37a
5563011	37a
5563014	37a
5563021	37a
5563027	37a
5563031	37a
5563081	64
5563082 a	64
5563086	31, 64
5563087	31, 64
5563088	31, 64
5563089	64
5563090	64
5563101	64
5563102	64
5563105	64
5563106	64
5563107	64
5563108	64
5565001	37, 65
5565002	65
5565003	65, 78
5565005	65
5565006	65
5565007	65
5565011	65
5565013	65
5565016	65
5565023	65
5565024	65
5565025	65

Best.-Nr.	Tafel
5565031	65
5565036	65
5565037	65
5565040	65
5565041	65
5565042	65
5565046	65
5565044	65
5565051	65
5565055	65
5565056	65
5565305	66, 77, 80
5565307	66, 77, 80
5565311	66, 77, 80
5566301	68, 70
5566306	68
5566321	67
5566325	67
5566341	69
5566344	69
5566391	77, 88
5566397	70
5566901	67
5566903 a	67
5566910 a	68, 72
5566911	69
5566913 a	69
5566914	68
5566914 a	70
5566926	67, 70, 72, 77
5566927	67, 70, 72, 77
5566928	67, 70, 72
5566929	67, 70, 72
5566941 a	77
5566943	80
5567201	78
5567202	78
5567203 K	78
5567203	78
5567208	78
5567211 K	78
5567212	78
5567213	78
5567216	78
5567218	78
5567219	78
5567222	78
5567231	78
5567234	78
5567238	78
5567243	78

Best.-Nr.	Tafel
5567244	78
5567251	78
5567254	78
5567258	78
5567262	78
5567263	78
5567292	79
5567996	67
55611042	70
55611043	70
55611044	70
55611048	70
55611050	70
55611051	70
55611058	70
55611059	70
55611061	70
55611063	70
55612691	71
55612693	71
55612697	71
55612702	71
55612708	71
55612713	71
55612721	71
55612722	71
55612734	71
55612742	72
55612754	72
55612762	72
55612771 K	72
55612772	72
55612775	72
55612782 K	72
55612783	72, 73
55612885	73
55612889	73
55612893	74
55612896	74
55612898	74
55612900	74
55612902	74
55612903	74
55612906	74
55612907	74
55612917	74
55612918	74
55612927	74
55612931	74
55612934	74
55612938	74
55612945	74
55612949	74

Best.-Nr.	Tafel
55612954	74
55612961	74
55612965	74
55612974	74
55612981	74
55612997	73
55613004	75
55613014	75
55613019	75
55613020	75, 86
55613023	75
55613028	75
55613032	75
55613033	75
55613036	75, 76
55613041	75
55613042	75
55613045	75
55613048	75
55613050	75
55613055	75
55613063	75
55613072	76
55613084	76
55613088	76
55613091	76
55613102	76
55613105	76
55613108	76
55613111	76
55613132	76
55613136	76
55613137	76
55613139	76
55613143	76
55613148	76
55613149	76
55613153	76
55613154	76
55613161	75
55613163	75
55613166	75
55613167	75
55613175	75
55613177	75
55613183	76
55613251	77
55613252	77
55613255	77
55613256	77
55613257	77
55613511	80
55613514	80

Best.-Nr.	Tafel
55613518	80
55613522	80
55613527	80
55613528	80
55613532	80
55613534	80
55613536	80
55613537	80
55613539	80
55613542	80
55613546	80
55613602	80
55613603	80
55613604	80, 96
55613605	80, 96
55613606	80, 96
55614002	81
55614004	81
55614005	81
55614006	81, 84, 85, 87, 90
55614030	78
55614101	81
55614104	81
55614106	81
55614108	81
55614123	82
55614124	82
55614128	83
55614129	83
55614130 K	83
55614131	83
55614135	83
55614137	83
55614138	83
55614139	83
55614140	83
55614141	83
55614143	83
55614145	83
55614146	83
55614147	83
55614148	83
55614151	83
55614158	84
55614161	84
55614162	84
55614163	84
55614166	83
55614171	85
55614181	84
55614186	84
55614187	84

Best.-Nr.	Tafel
55614188	84
55614191	84
55614201	84
55614202	84
55614203	84, 90
55614204	84, 90
55614206	84
55614210	84
55614211	84
55614212	84
55614213	84, 90
55614217	84
55614222	84
55614223	84
55614228	84
55614234	84
55614239	84
55614243	84
55614248	84, 90
55614252	84, 90
55614253	84, 90
55614267	85
55614268	85
55614272	85
55614277	85
55614285	85, 86
55614291	85
55614307	82
55614311	82
55614321	86
55614322	86
55614325	87
55614333	87
55614334	87
55614335	87
55614336	87
55614337	87
55614340	87
55614341	87
55614346	87
55614351	88
55614352	88
55614356	88
55614357	88
55614358	88
55614359	88
55614360	88
55614361	88
55614362	88
55614364	88
55614373	88
55614378	88
55614379	88
55614380	88
55614381	87
55614391	87
55614401	86
55614412	88
55614415	88
55614416	88
55614421	88
55614425	88
55614433	89
55614434	89
55614441	89
55614446	89
55614448	89
55614456	89
55614465	89
55614472	90
55614477	90
55614478	90
55614481	90
55614482	90
55614485	90
55614488	90
55614490	90
55614507	90
55614593	94
55614596	94
55614605	95
55614614	95
55614682	96
55614683	96
55614684	96
55614685	96
55614688	96
55614696	96
55614698	96
55614699	96
55614700	96
55614701	96
55614703	96
55614704	96
55614711	96
55614722	96
557137	45
557263	12, 26, 28, 52, 56, 59, 60, 74, 76, 79, 80, 86, 91
5571350	57
5572301	3, 17
55890	61, 71
558215	81
558854	12, 86
5581304	79
5587656	96
5587867	74, 76
5601747	8
565874	9
5691873	28
5691895	8, 9, 15, 16, 18, 61, 62, 71, 76, 78
5693947	92
57044	6
57055	1, 14, 35, 37
570109	2
570117	22, 46
570138	19, 23, 25, 33, 52, 74, 75, 76, 90
570239	19
570252	19
570258	1
570300	8
570418	13
570459	52, 89
570495	24
570497	11, 24
570526	24
570533	24
570542	24
570545	25
570546	25
570549	25
570556	25
570557	25
570572	25
570578	26, 27
570580	26
570582	26, 27
570588	26, 27
570590	26, 27
570592	26, 27
570593	26
570606	26
570698	19
570912	7
570954	11
570975	62
570978	63
5701116	77
5701174	44
5701177	44
5701182	44
5701184	44
5701190	44
5701192	44
5701197	42, 73
5701199 a	42, 73
5701217	41
5701218	41
5701220	41
5701224	41
5701228	41
5701322	94
5701333	46
5701334	46
5701336	46
5701337	46
5701339	46
5701341	46
5701342	46
5701346	48
5701347	48
5701348	48
5701349	48
5701350	48
5701352	48
5701353	48
5701357	48
5701359	49
5701360	49
5701362	48
5701363	48
5701364	48
5701366	49
5701367	49
5701368	49
5701371	49
5701372	49
5701381	50
5701386	50
5701387	50
5701388	50
5701391	49
5701392	50
5701394	50
5701398	51
5701399	51
5701400	51
5701401	51
5701404	51
5701406	51
5701409	43
5701410	43
5701425	52
5701456	56
5701459	56

Best.-Nr.	Tafel
5701481	45
5701493	50
5701594	55, 90
5701702	76
5701844	87
5701847	85
5702136	80
5709396	82
57010075	38
57010725	8
57017026	60
65072	10, 74
650292	19, 74
650347	7
700444	42, 73
70220	1, 9, 19, 22, 60
702229	6, 25, 51, 74, 80
702604	82
7101450	41, 93
711444	60
716404	80
719127	44
719280	45
72042 a	47, 74, 76, 93
72043	11, 22, 24, 51, 76, 77, 89, 93, 94
720344	1
720409 a	55
720589	74
72153	79, 91
72154	79, 91
72171	79, 91
72313	1
722201	84
736123	92
739231	19, 70, 78, 88
739255	20, 67, 75, 78, 95
739297	2, 78
739347	31, 64
739392	95
739404	5
7394895	78
7395105	75
7395347	62, 76
7422096	79, 91
7422163	34
7422238	78, 79, 92
7422244	78, 81, 83, 84, 85, 86, 87, 90
7422273	91, 92
7423018	93
7423178	92
7425726	60
7426076	87
7441115	31, 64
7441236	10
7441798	79, 91
7441802	79, 91
7441802 a	79, 91
7441802 b	79, 91
7441804	79, 91
7441804 a	79, 91
7441804 b	79, 91
7441820	85
7441868	37a
7441978	92
7442013	27
7442094	95
7442168	95
7442380	17
7442548	92
7449056	57
7449491	92
7449772	78
74424113	85, 86
74424278	75, 84, 85, 87, 96
74424283	83
746767	81, 85, 86
746768	81, 83, 84, 85, 86, 87, 90, 92
7461495	20
90297	13, 32, 76, 86
902140	8, 75
902159	9
902300	83
902305	76
902322	13
902423	16, 62, 76
902429	3
902437	70
902446	44
902514	26, 74
902602	3, 38
902670	87
902682	39
902788	3
9024102	96
91110	61
911136	10, 28
911150	36
911196	36
911290	3
911339	62
911376	24
911445	22
911457	22
911478	87
911668	57
911674	57
911675	57
911693 K	57
911696	93
911709	95
912667	57
912674	57
913672	57
914315	84
914316	78, 81
933587	26, 27, 60
9335660	87
9335735	72
9336274	8
93320030	70, 76
93320031	70, 76
93320253	83
93321861	75
939292	94
93910071	87
941788 b	83
94210318	74, 76
9424586	93
9424587	93
9424746	93
96554	20
1001360	36
10011162	5
10019108	4, 13, 44
10019123	56
10019128	6, 7, 36, 76
10019129	81
10019130	1, 16, 18, 19, 42, 73, 77, 96
10019140	8, 88
10019142	9
10019148	11
10019150	74
10019165	18
10019228	74
10019235	31, 32, 39, 43, 52, 54, 89, 94
10019236	25
10019243	60
10019247	86
10059201	5
93002119	7, 46, 52
93019205	11, 77
93019210	17