INHALTSÜBERSICHT

Grundtype	von Tafel 1 bis Tafel 56, 64, 65
Beipack	von Tafel 57 bis Tafel 59
Meß- und Abziehvorrichtungen	Tafel 60
Einstellineal	von Tafel 61 bis Tafel 62
Stoffanschläge	von Tafel 61 bis Tafel 62
Knopflochanschläge	von Tafel 61 bis Tafel 62
Zählwerk	Tafel 63
Pneum. Niederhalter	von Tafel 78 bis Tafel 79
556-1101	von Tafel 66 bis Tafel 70
556-1131	von Tafel 66 bis Tafel 70, 78, 79
556-1302	von Tafel 71 bis Tafel 72
556-3101	Tafel 80
556-11101	von Tafel 73 bis Tafel 77
556-11131	von Tafel 73 bis Tafel 79
556-23101	von Tafel 80 bis Tafel 96
556-23131	von Tafel 78 bis Tafel 96

DÜRKOPP

TEILELISTE

DÜRKOPP 556

Ausgabe April 1975

DÜRKOPPWERKE GMBH BIELEFELD

Tafel 1

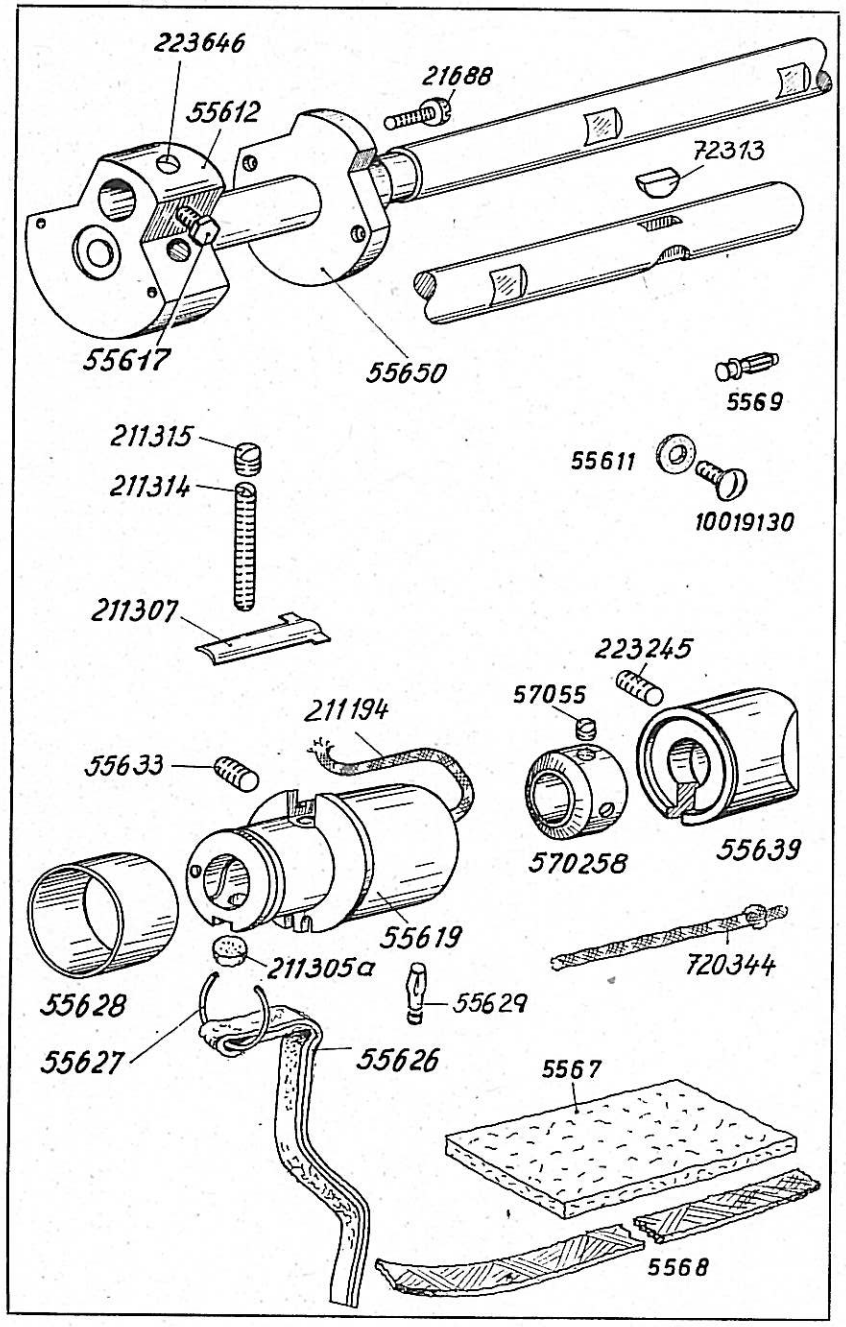

Tafel 1

Bestell-Nr.	Benennung	
55612	Armwelle mit Kurbel	
223646	Kurbelzapfen-Bef.-Schraube	
55617	Kurbelzapfen-Bef.-Schraube	
55650	Ring auf 55612	
21688	Bef.-Schraube zu 55650	
72313	Scheibenfeder zu Armwelle	
55619	Armwellenlager mit Öldocht und Ölfilz	
55629	Paßkerbstift zu 55619	
211194	Öldocht zu 55619	
211305 a	Ölfilz zu 55619	
55626	Öldocht zu 55619	
55627	Federring zu 55626	
55628	Ring auf 55619	
55633	Bef.-Schraube zu 55619	
211307	Regulierklappe zu 55619	
211314	Gewindestift, lang zu 211307	alt
211315	Gewindestift, kurz zu 211307	alt
570258	Stellring mit Schraube auf 55612	
57055	Bef.-Schraube zu 570258	
55639	Lager, Mitte, zu 55612	
223245	Bef.-Schraube zu 55639	
5567	Ölfilz in Arm	
720344	Öldocht zu 55639	
5568	Öldocht an 5567, 556101 und 5561379	
5569	Rändelstift im Arm, zu 556819 a	
55611	Dichtungsscheibe am Arm	
10019130	Bef.-Schraube zu 55611	

Tafel 2

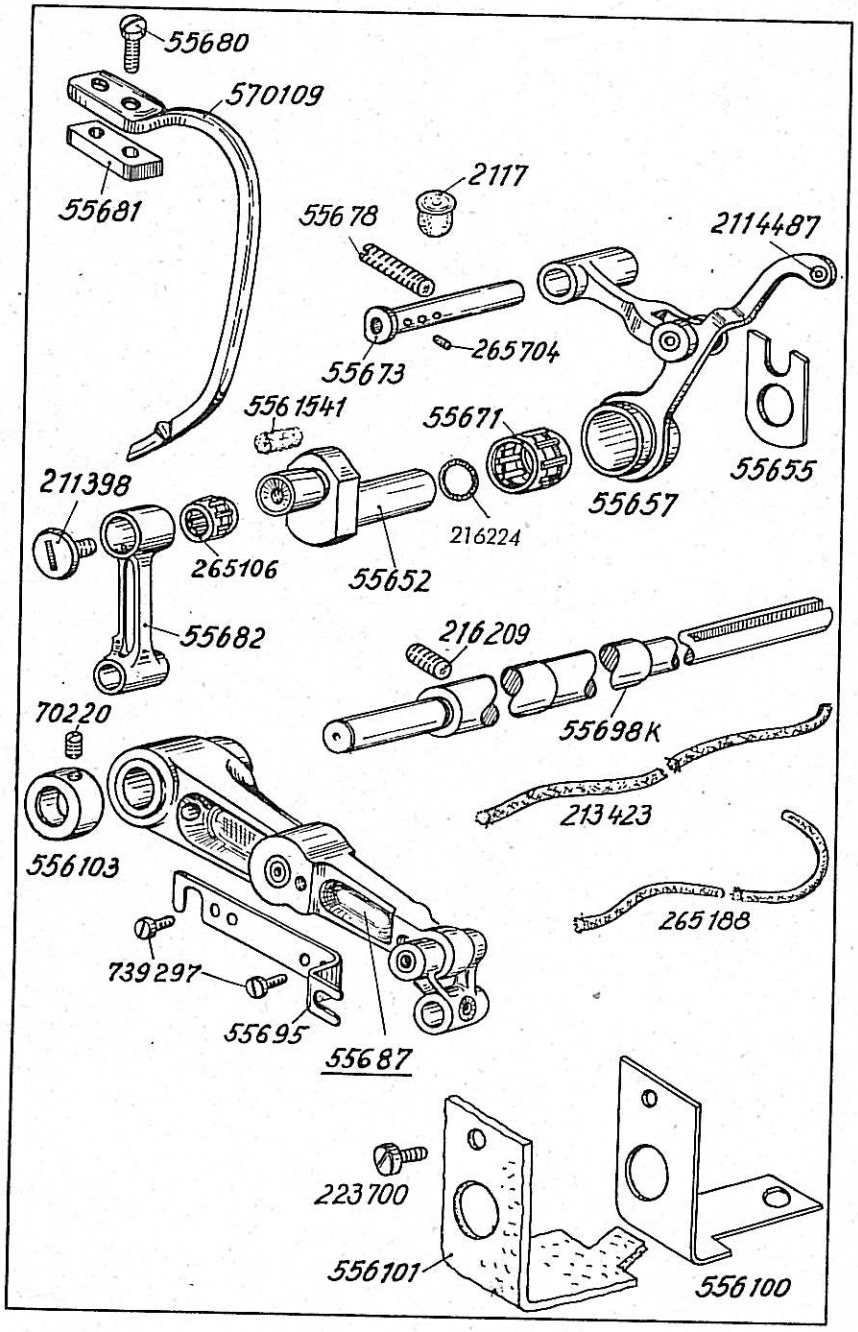

Tafel 2

Bestell-Nr.	Benennung
570109	Fadenhebelschutz
55681	Platte zu 570109
55680	Bef.-Schraube zu 570109
55657	Fadenhebelgelenk
2114487	Fadenbuchse zu 55657
55671	Nadelkäfig zu 55657
55652	Kurbelzapfen mit Ölfilz
5561541	Ölfilz zu 55652
55655	Anlageplatte zu 55652
216224	Gummiring auf 55652
55673	Lagerbolzen zu 55657
265704	Ölfilz zu 55673
55678	Bef.-Schraube zu 55673
2117	Verschlußkappe in Arm
55682	Nadelzugstange
265106	Nadelkäfig zu 55682
211398	Deckschraube zu 55682
55687	Nadelstangenantriebshebel mit Zuggabel und Sicherungsblech
55695	Sicherungsblech zu 55687
739297	Bef.-Schraube zu 55695
55698 K	Achse mit Öldocht zu 55687
213423	Öldocht zu 55698 K
265188	Öldocht zu 55698 K
216209	Bef.-Schraube zu 55698 K
556100	Winkel zu 55698 K
556101	Filzstück zu 556100
223700	Bef.-Schraube zu 556100
556103	Stellring mit Bef.-Schraube
70220	Bef.-Schraube zu 556103

Tafel 3

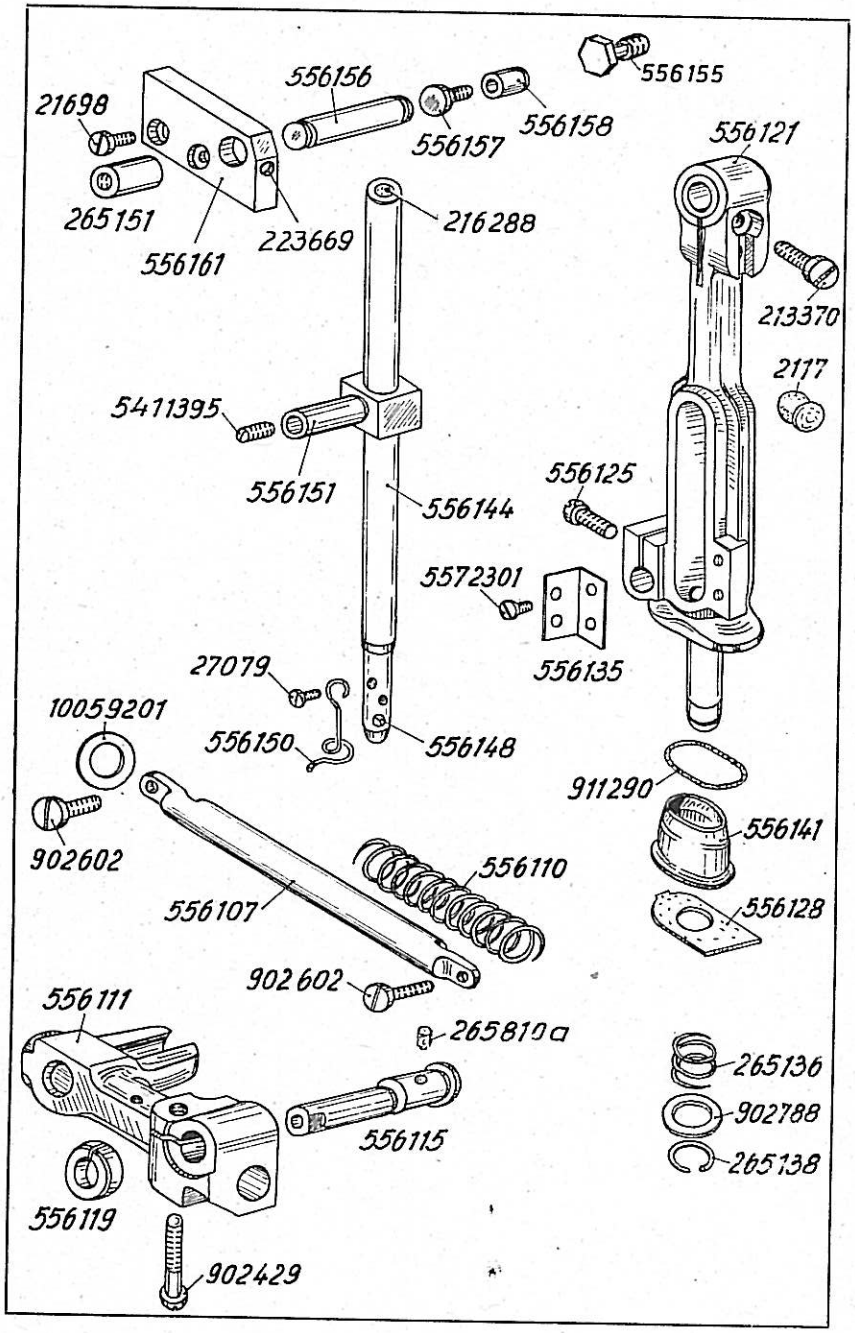

Tafel 3

Bestell-Nr.	Benennung
556107	Achse für Nadelstangenkulisse
902602	Bef.-Schraube zu 556107
10059201	Scheibe auf 556107
556110	Druckfeder auf 556107
556111	Schieber mit Schraube auf 556107
902429	Klemmschraube zu 556111
556115	Exzenterbolzen mit Filz und Öldocht
265810a	Ölfilz zu 556115
556119	Spannring auf 556115
556121	Nadelstangenkulisse mit Schrauben und Winkel
213370	Klemmschraube, oben zu 556121
556125	Klemmschraube, unten zu 556121
556141	Ölschutzkappe in Arm
911290	Gummiring zu 556141
556128	Kunststoffplatte zu 556121
265136	Druckfeder
902788	Unterlegscheibe zu 265136
265138	Sprengring an 556121
556135	Winkel an 556121
5572301	Bef.-Schraube zu 556135
2117	Verschlußstopfen zu 213370 in Arm
556144	Nadelstange mit Schraube und Fadenöse
556148	Nadel-Bef.-Schraube
216288	Gummistopfen zu 556144
556150	Fadenöse zu 556144
27079	Bef.-Schraube zu 556150
556151	Kreuzkopf zu 556144 mit Schraube
5411395	Bef.-Schraube zu 556151
556156	Führungsbolzen zu 556121
556157	Ansatzbolzen in Arm } alt
556158	Buchse zu 556157 } alt
556155	Sechskantschraube in Arm
556161	Anlageplatte im Arm
21698	Bef.-Schraube zu 556161
265151	Führungsbolzen in 556161
223669	Bef.-Schraube zu 265151

Tafel 4

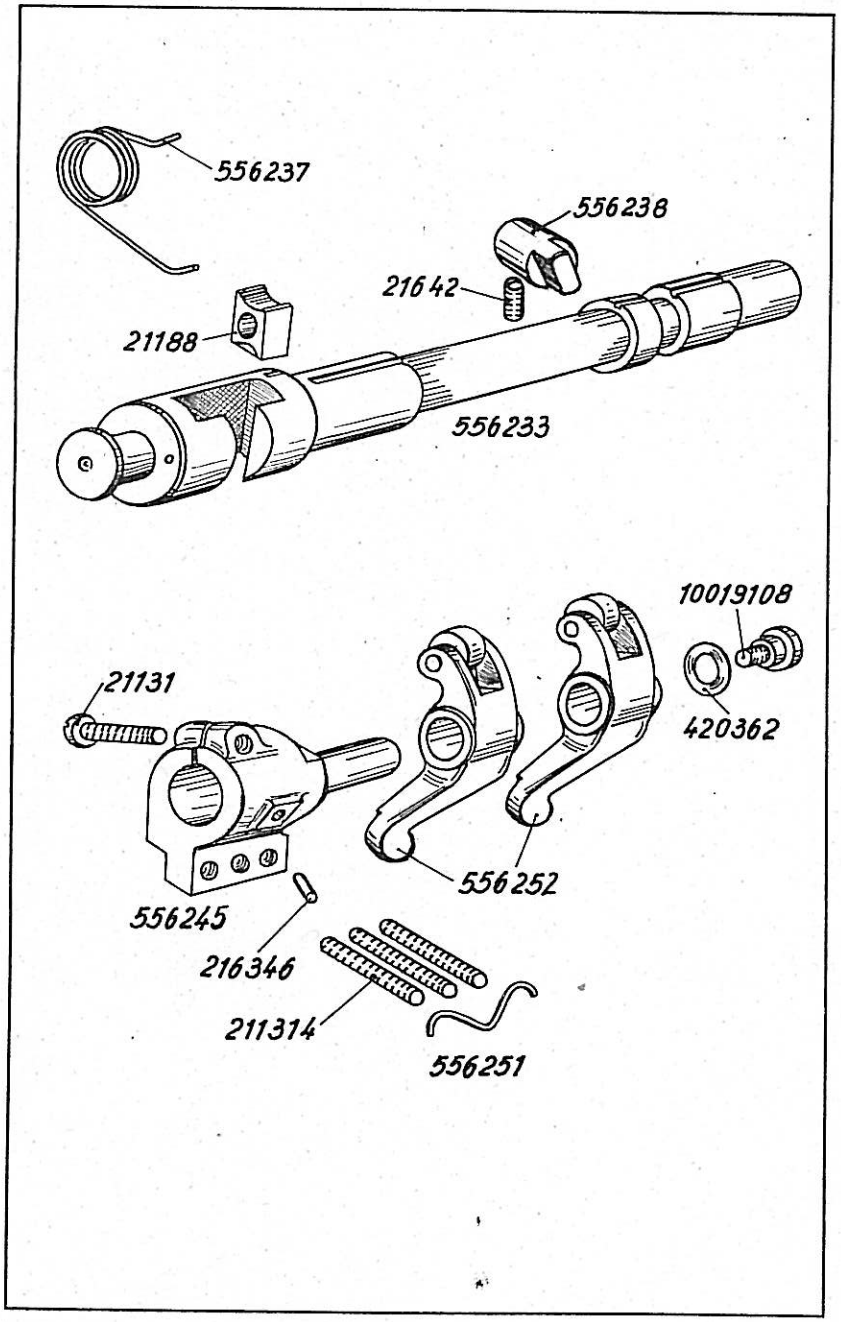

Bestell-Nr.	Benennung
556233	Stichstellerkulisse mit Gleitstein
21188	Gleitstein zu 556233
556237	Drehfeder zu 556233
556238	Führungsbolzen zu 556233
21642	Bef.-Schraube zu 556238
556245	Rollenbock mit Stift und Klemmschraube
216346	Stift zu 556245
21131	Klemmschraube zu 556245
211314	Stellschraube zu 556245
556251	Arretierfeder zu 556245
556252	Rollenhebel mit Rolle
10019108	Bef.-Schraube in 556245
420362	Federscheibe zu 10019108

Tafel 5

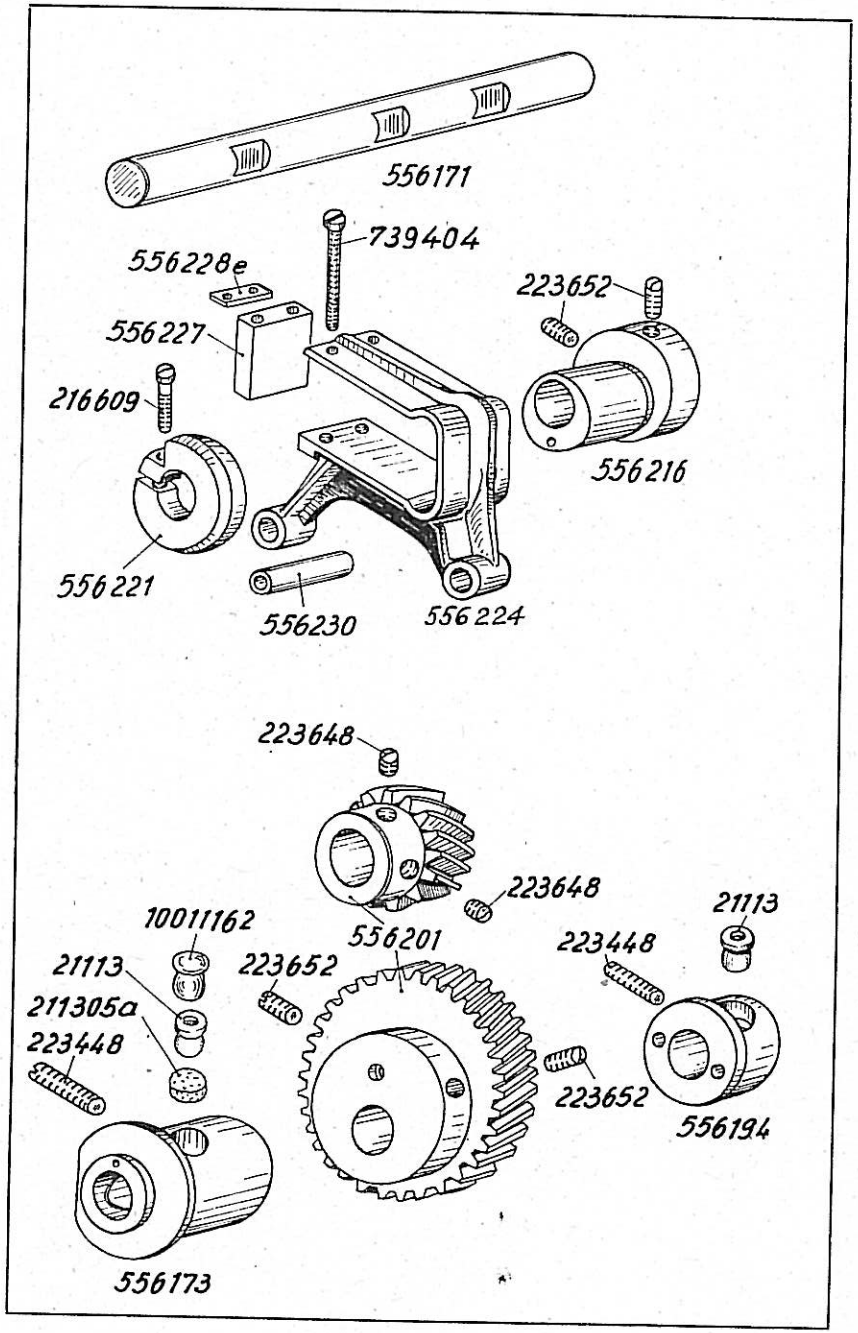

Bestell-Nr.	Benennung
556171	Welle in Arm
556173	Lager, vorn zu 556171
211305 a	Ölfilz zu 556173
21113	Kuststoffmuffe
10011162	Verschlußstopfen
223448	Bef.-Schraube zu 556171
556194	Lager, hinten zu 556171
223448	Bef.-Schraube zu 556194
556201	Zahnradpaar
223648	Bef.-Schraube für kleines Zahnrad
223652	Bef.-Schraube für großes Zahnrad
556216	Dreiecksexzenter mit Schrauben auf 556171
223652	Bef.-Schraube zu 556216
556221	Klemmring mit Schraube auf 556171
216609	Klemmschraube zu 556221
556224	Gabel mit Stütze, Paßstück und Bolzen
556227	Stütze zu 556224
556228 e	Paßstück zu 556227
739404	Bef.-Schraube zu 556227
556230	Bolzen zu 556224

Tafel 6

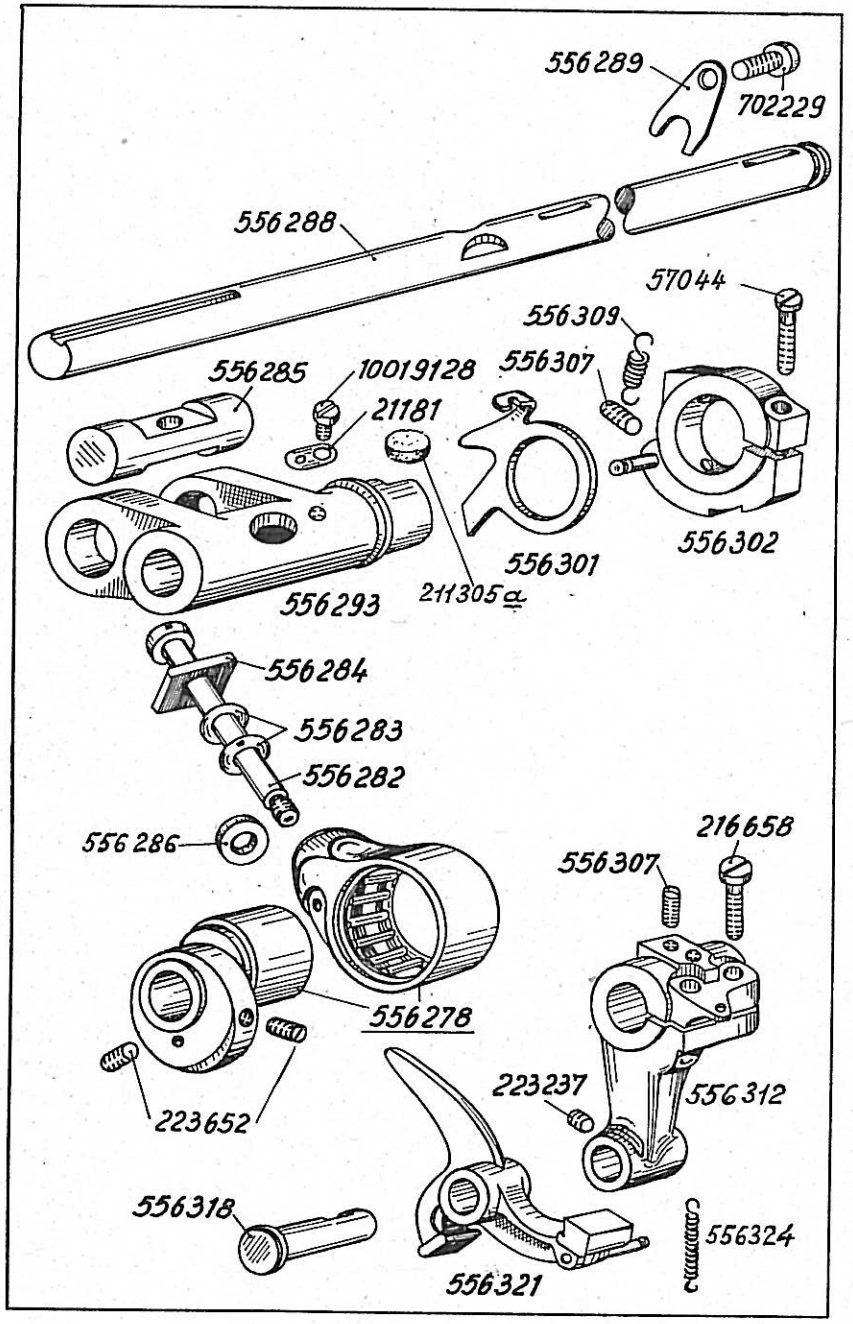

Bestell-Nr.	Benennung
556288	Welle (für Messereinschlag)
556289	Bef.-Blech zu 556288
702229	Bef.-Schraube zu 556289
556293	Gabelhebel
211305a	Ölfilz zu 556293
21181	Dochthalteblech
10019128	Bef.-Schraube zu 21181
556285	Bolzen in 556293
556282	Zugbolzen zu 556285
556284	Führungsplatte zu 556282
556283	Tellerfeder auf 556282
556286	Scheibe auf 556282
556278	Zugstangenlager mit Exzenter (nur vollst. lieferbar)
223652	Bef.-Schraube zu Exzenter
556301	Sperre auf 556293
556302	Mitnehmer mit Schrauben
57044	Klemmschraube zu 556302
556307	Stellschraube zu 556302
556309	Zugfeder zu 556301 und 556302
556312	Klemmhebel mit Schrauben
216658	Klemmschraube zu 556312
556307	Stellschraube zu 556312
223237	Gewindestift in 556312
556318	Bolzen zu 556312
556321	Klinke
556324	Zugfeder zu 556312 und 556321

Tafel 7

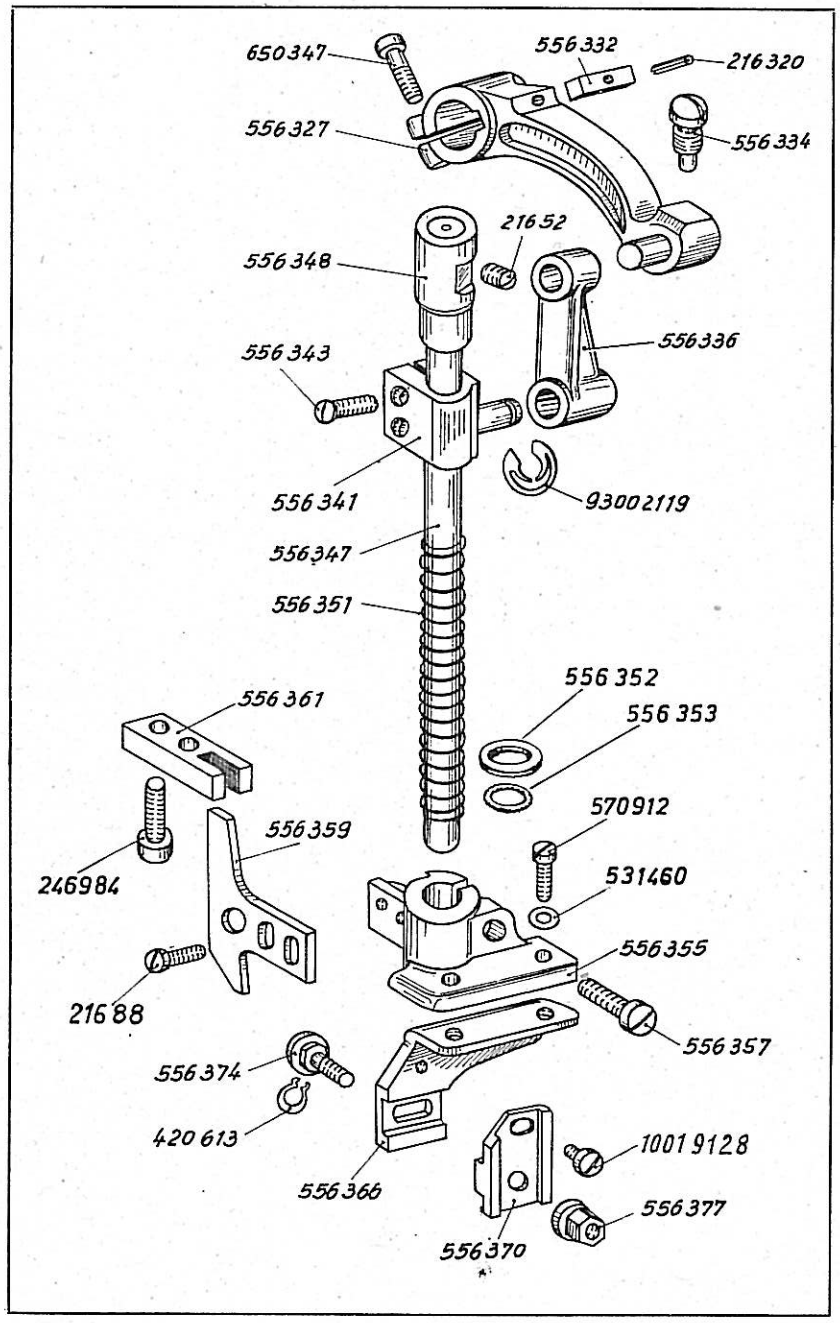

Bestell-Nr.	Benennung
556327	Hebel mit Schraube, Paßfeder und Stift
650347	Klemmschraube zu 556327
556332	Paßfeder zu 556327
216320	Schwerspannstift in 556327
556336	Gelenk
556334	Linsenschraube in Arm
556341	Kloben mit Schrauben zu 556336 auf 556347
556343	Klemmschraube zu 556341
93002119	Sicherungsring auf 556341
556347	Messerstange
566348	Buchse zu 556347
21652	Bef.-Schraube zu 556348
556351	Druckfeder auf 556347
556352	Scheibe zu 556351
556353	O.-Ring zu 556347
556355	Messerstangenkloben mit Schraube
556357	Klemmschraube zu 556355
556359	Führungsleiste zu 556355
21688	Bef.-Schraube zu 556359
556361	Führungsgabel an Arm
246984	Bef.-Schraube zu 556361
556366	Messerträger
570912	Bef.-Schraube zu 556366
531460	Unterlegscheibe zu 570912
556370	Messerhalter
10019128	Bef.-Schraube zu 556370
556374	Bolzen zu 556370
420613	Sicherungsring zu 556374
556377	Mutter mit Scheibe zu 556374

Tafel 8

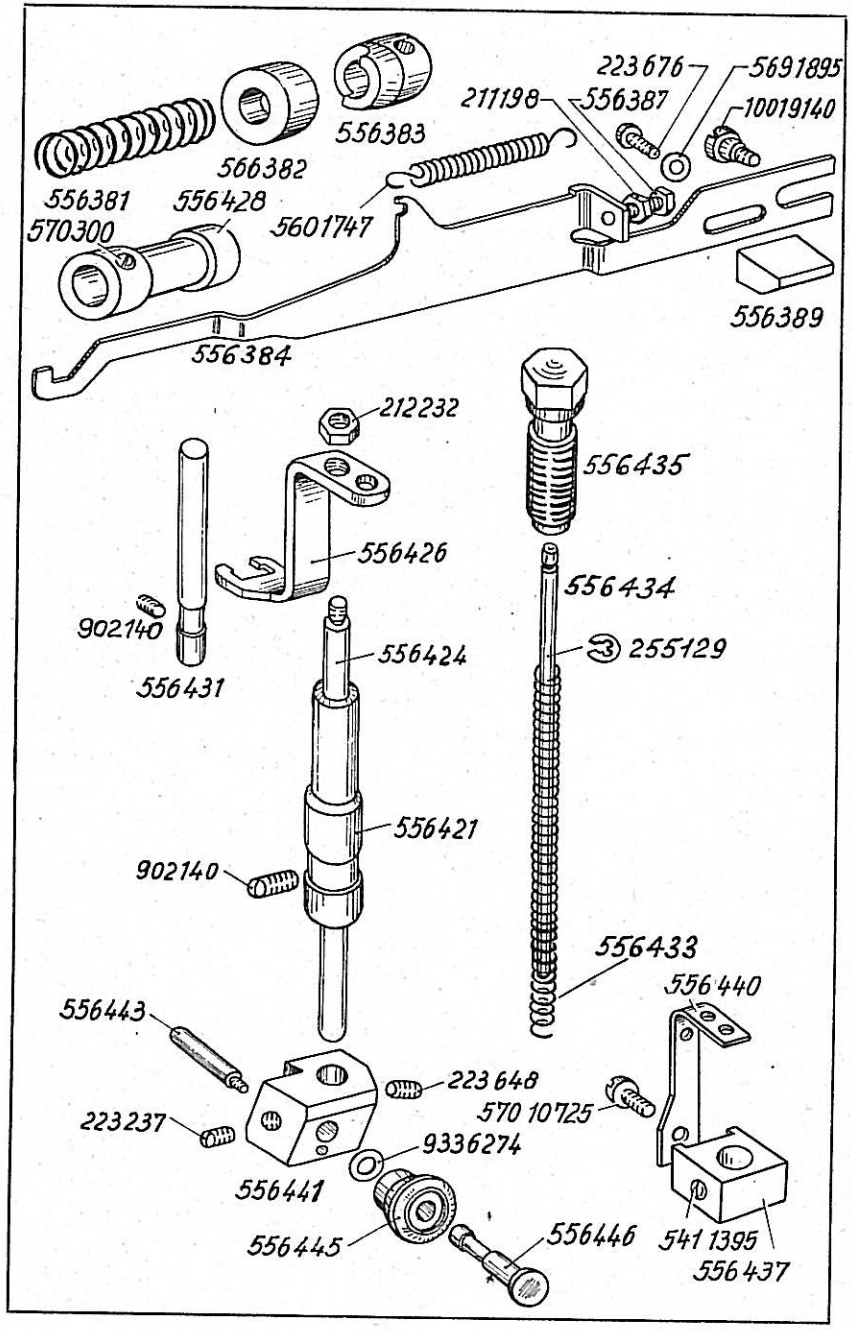

Tafel 8

Bestell-Nr.	Benennung	
556381	Druckfeder	zu 55698 K (Tafel 2)
556382	Schaltring, groß	
556383	Schaltring, klein	
556384	Verbindungslasche	
10019140	Ansatzschraube zu 556384	
5601747	Zugfeder	
556387	Anschlagschraube zu 556384	
211198	Mutter zu 556387	
556389	Sperrnocken zu 556384	
223676	Bef.-Schraube zu 556389	
5691895	Unterlegscheibe zu 223676	
556424	Stoffstange	
556421	Stoffstangenbuchse	
902140	Bef.-Schraube zu 556421	
556426	Führungsstück	
212232	Mutter zu 556426	
556428	Buchse mit Schraube zu 556381	
570300	Bef.-Schraube zu 556428	
556431	Führungsbolzen zu 556424	
902140	Bef.-Schraube zu 556431	
556433	Druckfeder zu 556424	
556434	Federführung zu 556433	
556435	Regulierbuchse	
255129	Sicherungsscheibe auf 556434	
556437	Bef.-Kloben mit Schrauben zu 556440	
5411395	Bef.-Schraube zu 556437	
57010725	Bef.-Schraube zu 556440 in 556437	
556440	Dochthalteblech	
21184	Öldocht (o. Abb.)	
556441	Stoffdrückerkloben mit Schrauben	
223648	Bef.-Schraube zu 556441	
556443	Schaftschraube zu 556441	
556445	Führungsrolle zu 556441	
556446	Bolzen zu 556445	
9336274	Distanzscheibe zu 556445	
223237	Bef.-Schraube zu 556446	

Tafel 9

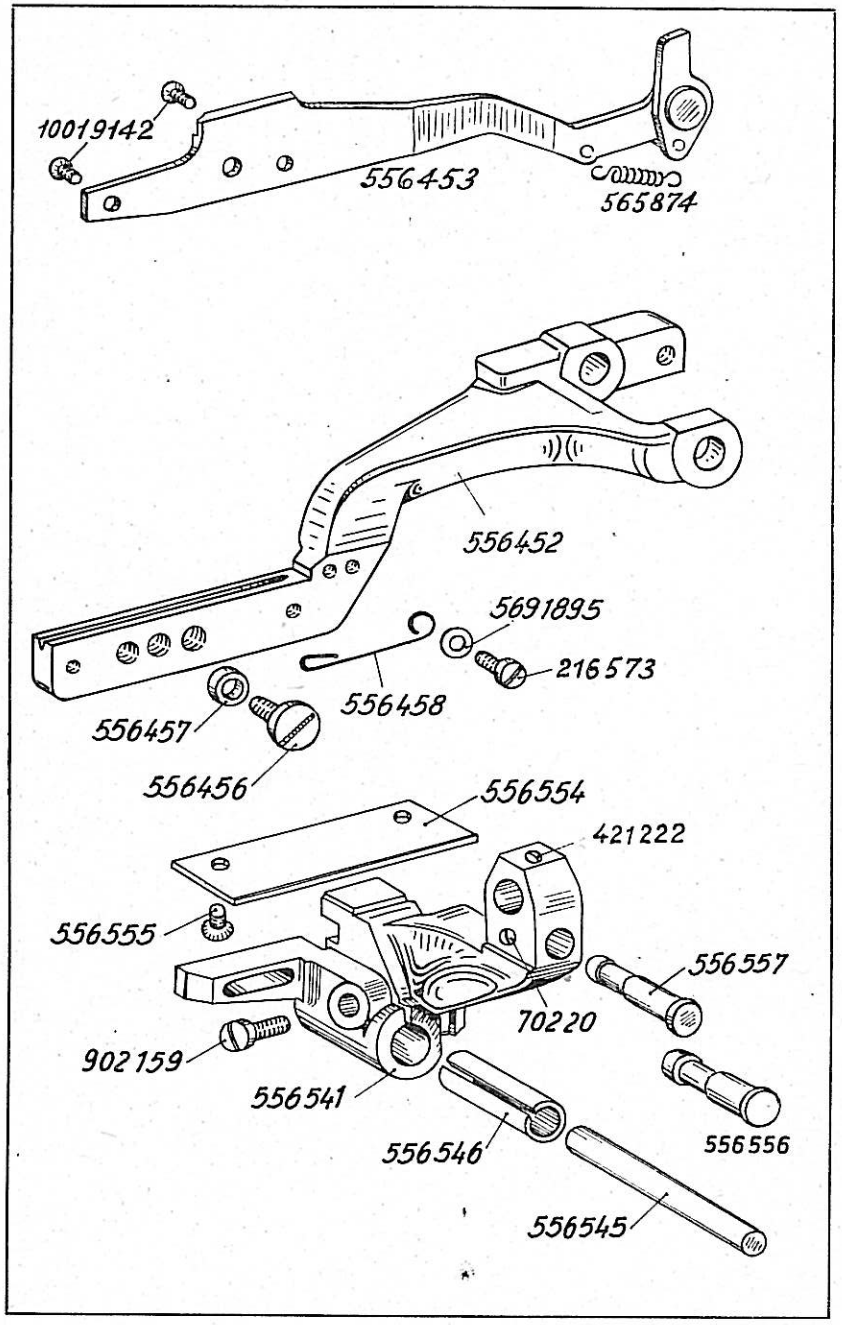

Bestell-Nr.	Benennung
556453	Lasche mit Zugfeder
10019142	Bef.-Schraube zu 556453
565874	Zugfeder zu 556453
556452	Korbführungshebel
556456	Bef.-Schraube für Stoffdrückerkorb
556457	Distanzscheibe zu 556456
556458	Feder zu 556456
216573	Bef.-Schraube zu 556458
5691895	Unterlegscheibe zu 216573
556541	Längenschieberbock mit Schrauben und Klemmhülse
902159	Klemmschraube zu 556541
421222	Bef.-Schraube zu 556548 (Tafel 10) in 556541
556546	Klemmhülse in 556541
556545	Achse zu 556541
556557	Bolzen in 556541, alt
556556	Bolzen in 556541
70220	Bef.-Schraube zu 556557 und 556556
556554	Führungsleiste zu 556541 an Arm
556555	Bef.-Schraube zu 556554

Tafel 10

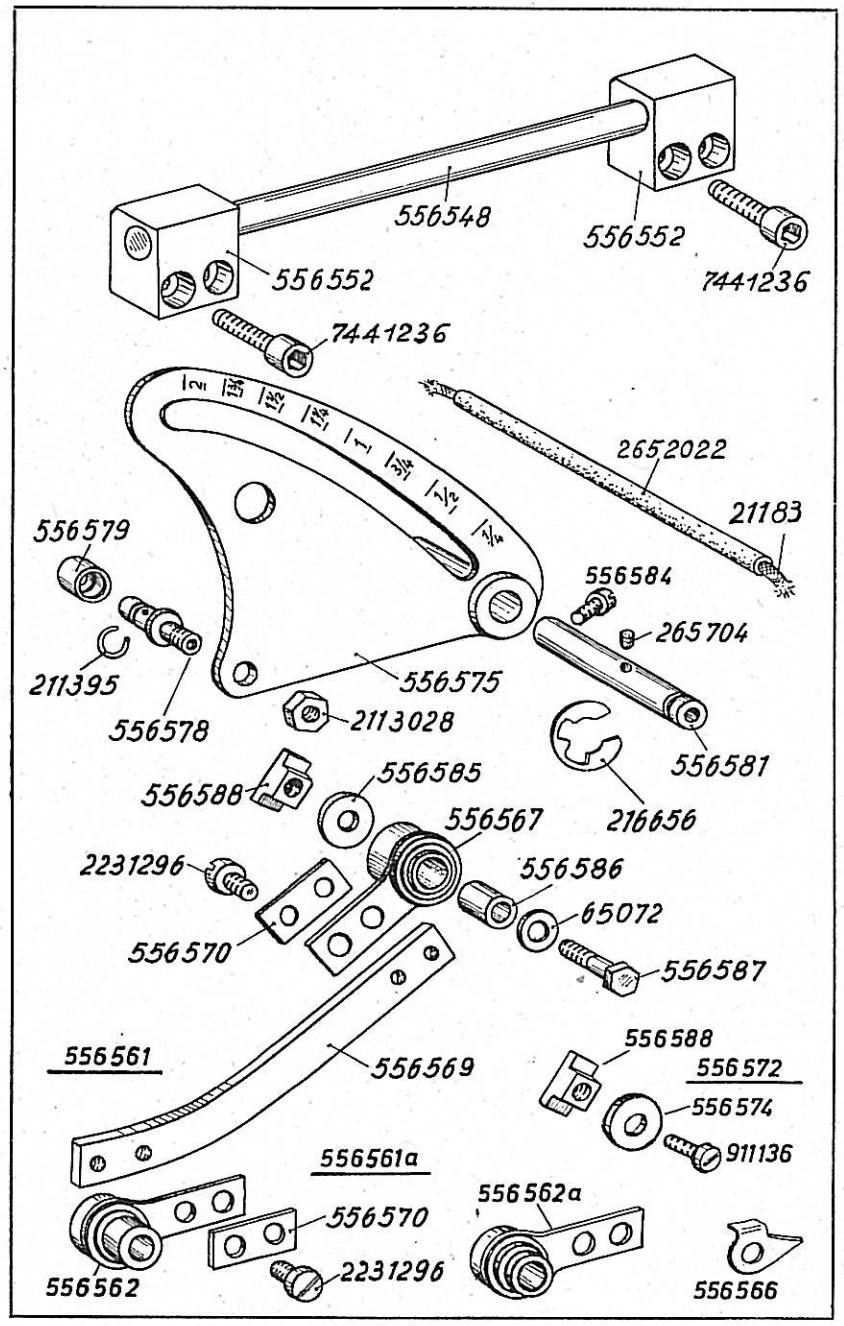

Tafel 10

Bestell-Nr.	Benennung
556548	Achse (für Längenschieberhebel)
556552	Gleitlager zu 556548
7441236	Bef.-Schraube zu 556552
556561	Lasche vollst., best. aus je 1x 556562, 556567, 556569, 2x zu 556570 und 4x 2231296 } alt
556562	Lager, links
556561 a	Lasche vollst., best. aus je 1x 556562 a, 556567, 556569, 2x 556570 und 4x 2231296
556562 a	Lager, links
556567	Lager, rechts
556569	Lasche
556570	Unterlegblech
2231296	Bef.-Schraube zu 556562, 556562 a und 556567
556575	Winkelhebel
556578 K	Rollenbolzen mit Rolle, Sprengring und Mutter (o. Abb.)
556578	Rollenbolzen
556579	Rolle zu 556578
211395	Sprengring zu 556579
2113028	Mutter zu 556578
556581	Achse zu 556575
216656	Sicherungsring zu 556581
265704	Ölfilz zu 556581
556584	Bef.-Schraube zu 556581
21183	Öldocht zu 556581 und 556578
2652022	Kunststoffschlauch zu 21183
556586	Buchse
556587	Bef.-Schraube zu 556586
65072	Scheibe zu 556587
556585	Scheibe vor 556567
556588	Mutter zu 556587
556566	Einstellzeiger zwischen 556561 a und 556572
556572	Anschlag (für Längseinstellung) mit Schraube und Scheibe
556588	Mutter zu 556572
556574	Scheibe zu 556588
911136	Bef.-Schraube zu 556588 und 556574

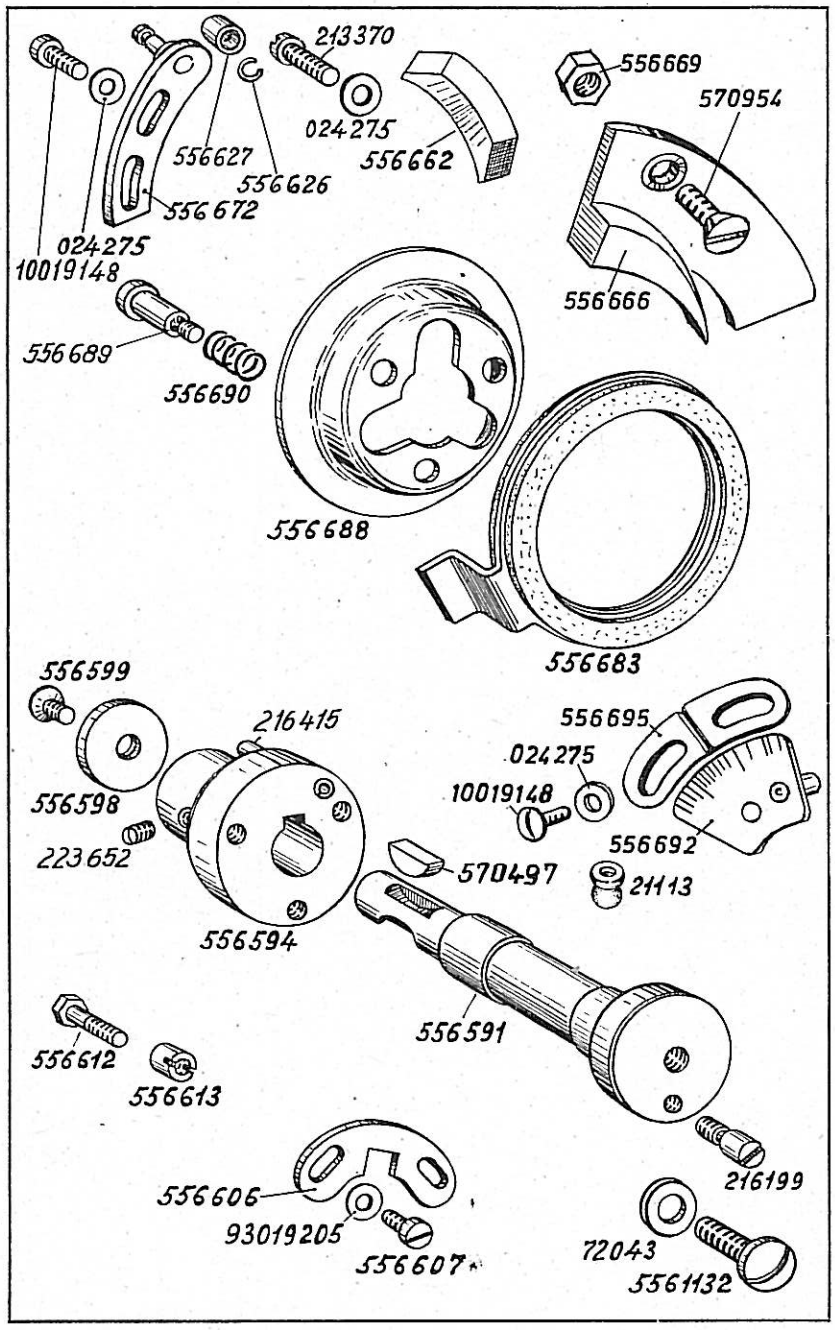

Bestell-Nr.	Benennung	
556591	Welle (für Steuerscheibe)	
570497	Scheibenfeder zu 556591	
556594	Flansch mit Stift und Schraube	
216415	Spannstift zu 556594	
223652	Feststellschraube zu 556594	
216199	Zapfenschraube in 556591	
556598	Scheibe zu 556591	
556599	Bef.-Schraube zu 556598	
21113	Kunststoffmuffe zu Öldocht	
21184	Öldocht zu 556591 (o. Abb.)	
5561132	Bef.-Schraube zu 556603 (siehe Tafel 66)	
72043	Unterlegscheibe zu 5561132	
556606	Halteblech zu 556603 (siehe Tafel 66)	
556607	Bef.-Schraube zu 556606	
93019205	Unterlegscheibe zu 556607	
556612	Bef.-Schraube zu 5565305 und 5565307 (siehe Tafel 66)	
556613	Mutter zu 556612	
556661	Riegelnocken (erster Riegel) o. Abb.	zu Steuerkurve, Abb. Tafel 66
556662	Riegelnocken (Schlußriegel)	
213370	Bef.-Schraube zu 556661 und 556662	
024275	Unterlegscheibe	
556666	Abschaltnocken	
570954	Bef.-Schraube zu 556666	
556669	Mutter zu 556666	
556672	Scherenauslösenocken mit Rolle	
556627	Rolle zu 556672	
556626	Sprengring zu 556672	
10019148	Bef.-Schraube zu 556672	
024275	Unterlegscheibe zu 10019148	
556683	Bremsring	
556688	Druckteller zu 556683	
556689	Bef.-Schraube zu 556688	
556690	Druckfeder zu 556689	
556692	Skalablech	
556695	Markierungslasche zu 556692	
10019148	Bef.-Schraube zu 556695	
024275	Unterlegscheibe zu 10019148	

Tafel 12

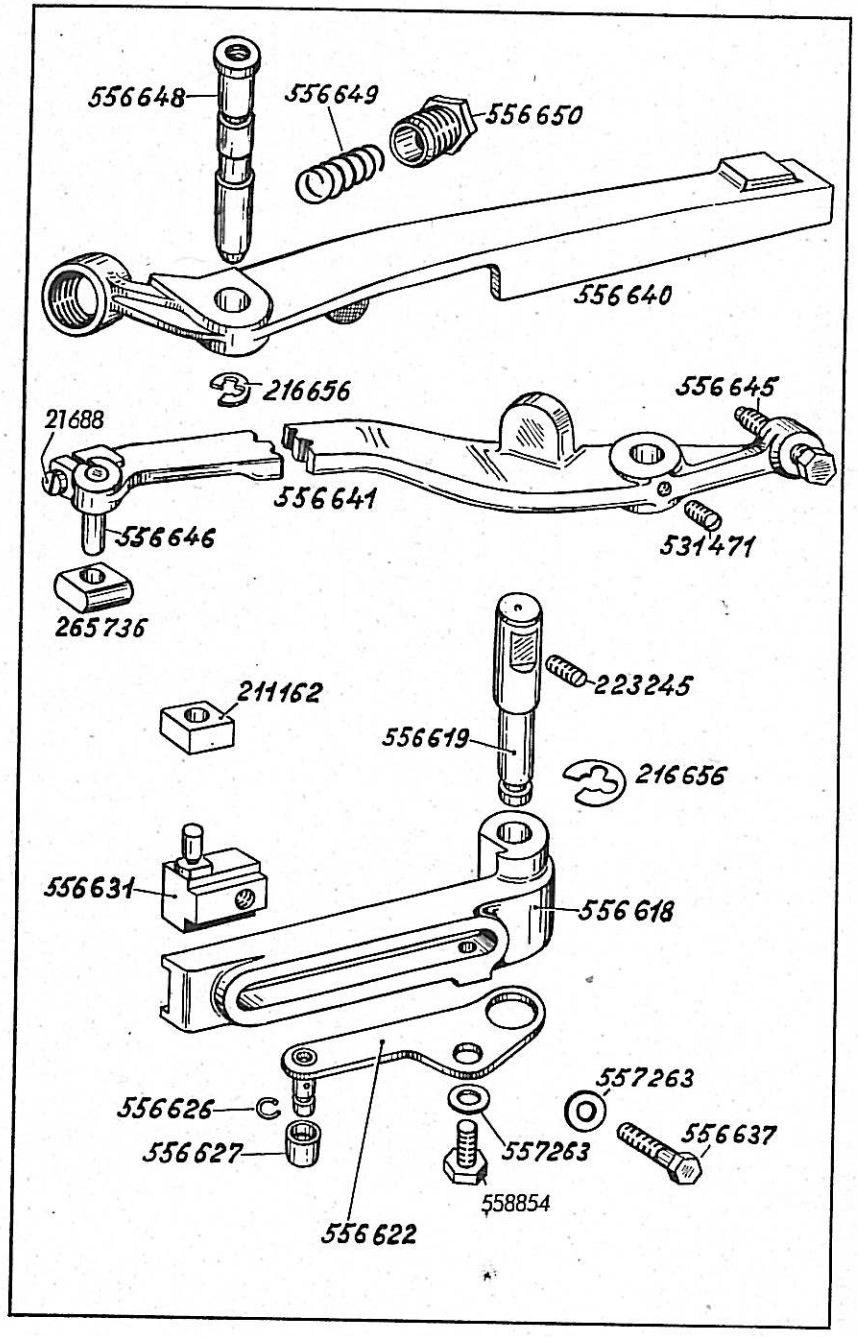

Bestell-Nr.	Benennung
556640	Stichlagenhebel, hinten
556641	Stichlagenhebel, vorn mit Schrauben
21688	Klemmschraube zu 556641
531471	Bef.-Schraube zu 556648 in 556641
556645	Stellschraube in 556641
556646	Zylinderstift in 566641
265736	Gelenkstück auf 556646
556648	Bolzen zu 556640 und 556641 in Arm
216656	Sicherungsscheibe auf 556648
556649	Druckfeder zu 556640 und 556641
556650	Reguliermutter zu 556648
556618	Führungshebel
556619	Bolzen zu 556618
223245	Bef.-Schraube zu 556619
216656	Sicherungsscheibe zu 556619
556622	Rollenhalteblech mit Rolle
556627	Rolle auf 556622
556626	Sprengring zu 556627
558854	Bef.-Schraube zu 556622
557263	Unterlegscheibe zu 558854
556631	Kloben mit Bolzen in 556618
211162	Gleitstein auf 556631
556637	Bef.-Schraube zu 556631
557263	Unterlegscheibe zu 556637

Tafel 13

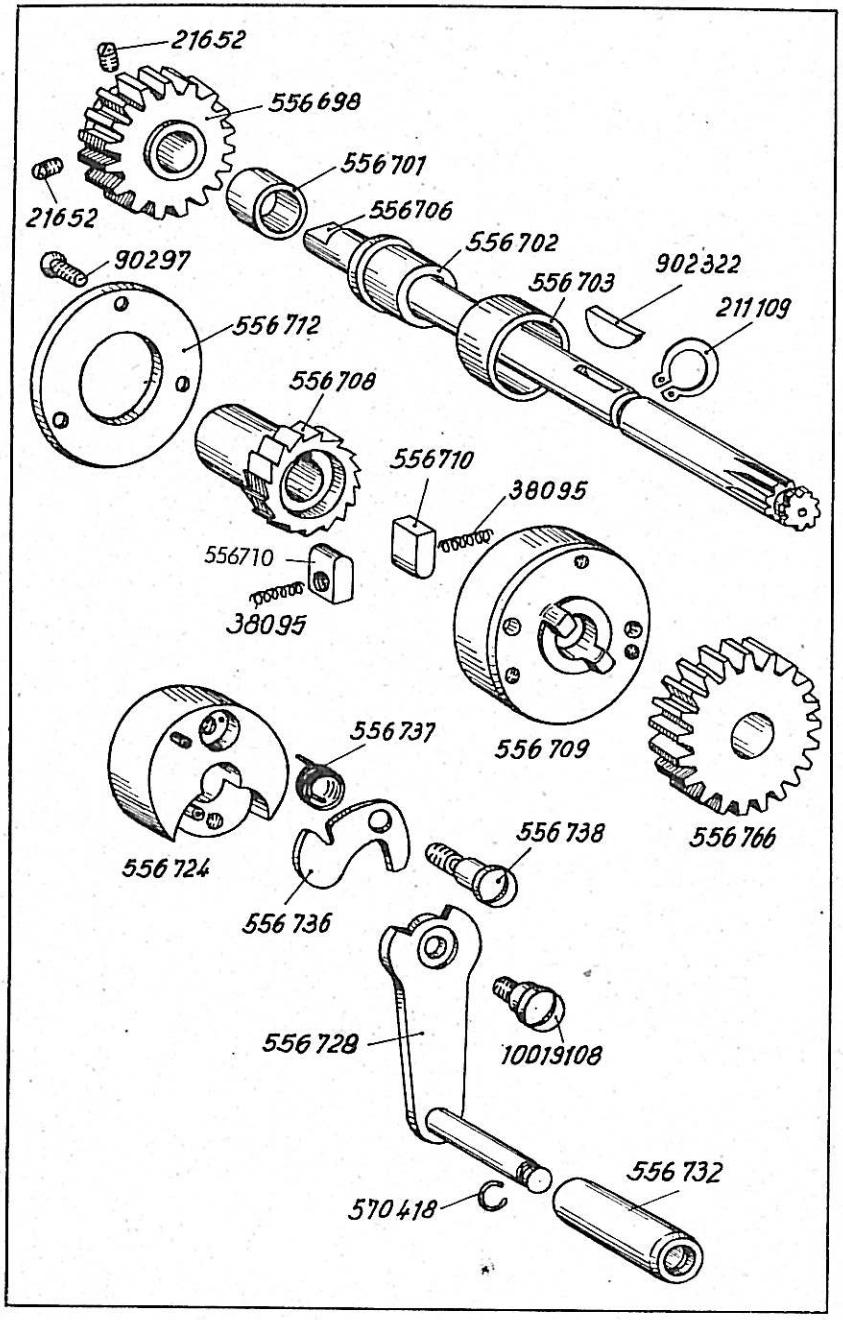

Bestell-Nr.	Benennung
556698	Zahnrad mit Schrauben zu Steuerkurve
21652	Bef.-Schraube zu 556698
556701	Distanzbuchse zu 556698
556706	Welle
211109	Sicherungsring auf 556706
556702	Buchse auf 556706
556703	Buchse auf 556706 (Handkurbelseite)
556707	Sperrgetriebe vollst., best. aus je 1x 556708, 556709, 556712, je 2x 556710, 38095 und 3x 90297
556708	Sperrad
556709	Gehäuse
556710	Sperre
38095	Druckfeder zu 556710
556712	Abdeckring zu 556709
90297	Bef.-Schraube zu 556712
902322	Scheibenfeder zu 556707 auf 556706
556766	Wechselrad 22 Zähne auf 556706 (weitere Wechselräder siehe Unterklassen)
556723	Handkurbel vollst., best. aus je 1x 556724, 556728, 10019108, 556736, 556737, 556738
556724	Lager
556728	Handkurbel mit Griff
556732	Griff zu 556728
570418	Sprengring zu 556732
10019108	Bef.-Schraube zu 556728
556736	Sperrstück zu 556724
556737	Drehfeder zu 556736
556738	Bef.-Schraube zu 556736

Tafel 14

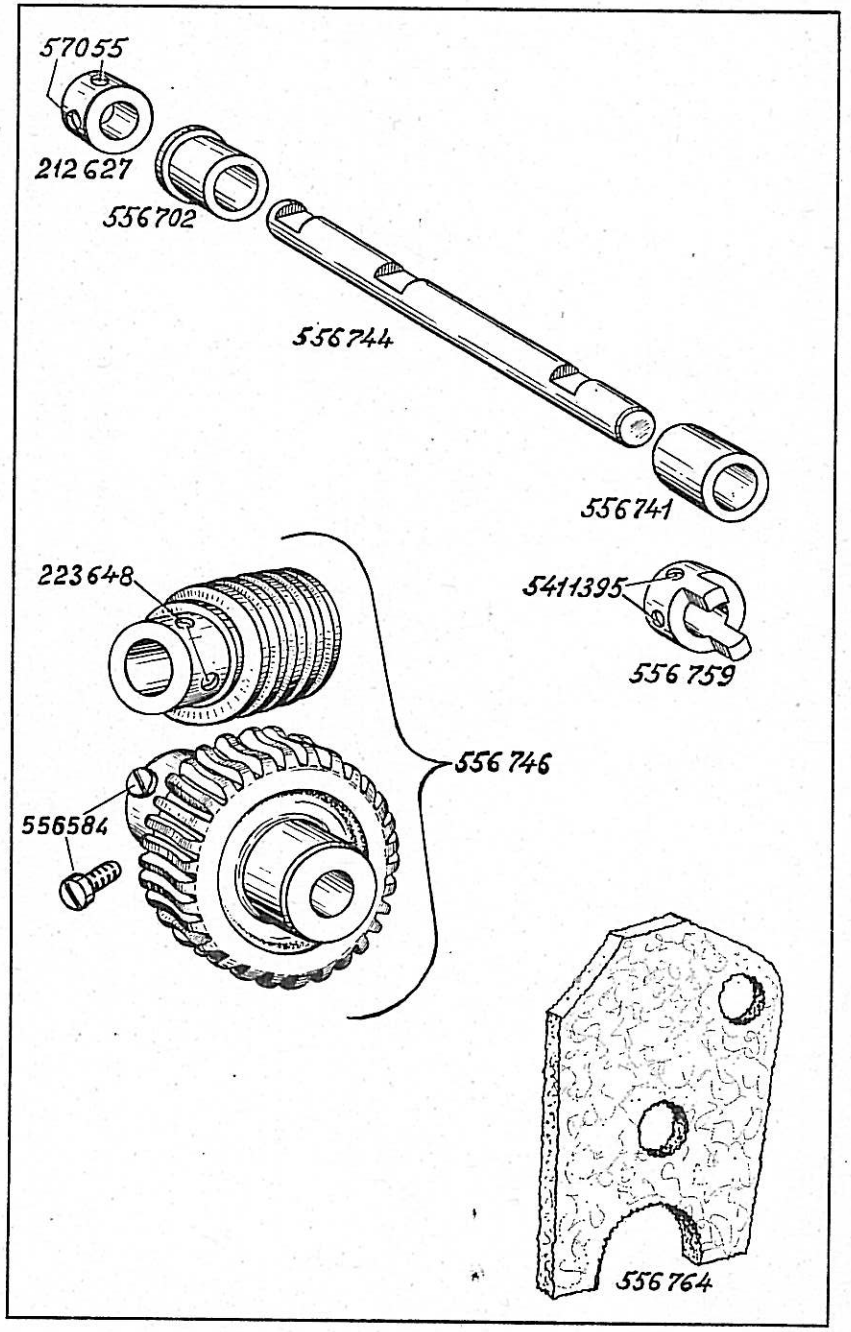

Bestell-Nr.	Benennung
556744	Welle (für Schneckenrad)
556741	Lager zu 556744 (Kurbelseite)
556702	Lager zu 556744
212627	Stellring mit Bef.-Schrauben auf 556744
57055	Bef.-Schraube zu 212627
556759	Mitnehmerring mit Bef.-Schrauben auf 556744
5411395	Bef.-Schraube zu 556759
556746	Schneckentrieb vollst.
556584	Bef.-Schraube für Schneckenrad
223648	Bef.-Schraube für Schnecke
556764	Ölfilz

Tafel 15

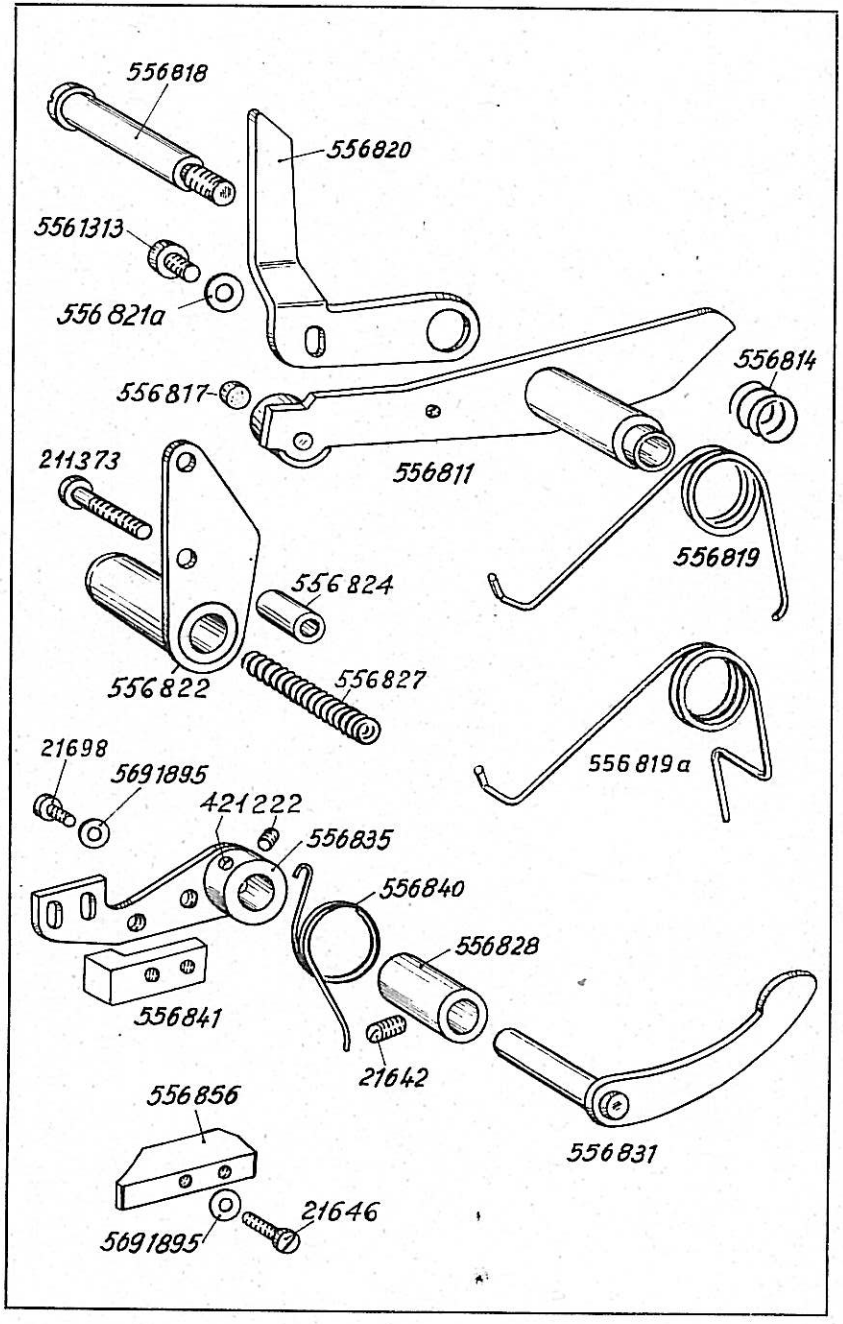

Tafel 15

Bestell-Nr.	Benennung
556811	Hebel (Scherenbetätigung)
556814	Druckfeder zu 556811
556817	Gleitstück zu 556811
556818	Ansatzbolzen zu 556811
556819	Schraubendrehfeder zu 556811, alt
556819 a	Schraubendrehfeder zu 556811
556820	Sicherungshebel
5561313	Bef.-Schraube zu 556820
556821 a	Unterlegscheibe zu 5561313
556822	Deckblech zu 556811 an Arm
556824	Distanzhülse zu 556822
211373	Bef.-Schraube zu 556822
556827	Druckfeder in 556822
556831	Hebel (Scherenauslösung)
556828	Buchse zu 556831
21642	Bef.-Schraube zu 556828
556835	Sperrhebel mit Schrauben
421222	Bef.-Schraube zu 556835
556840	Schraubendrehfeder zu 556835
556841	Kloben an 556835
21698	Bef.-Schraube zu 556841
5691895	Unterlegscheibe zu 21698
556856	Schaltnocken
21646	Bef.-Schraube zu 556856
5691895	Unterlegscheibe zu 21646

Tafel 16

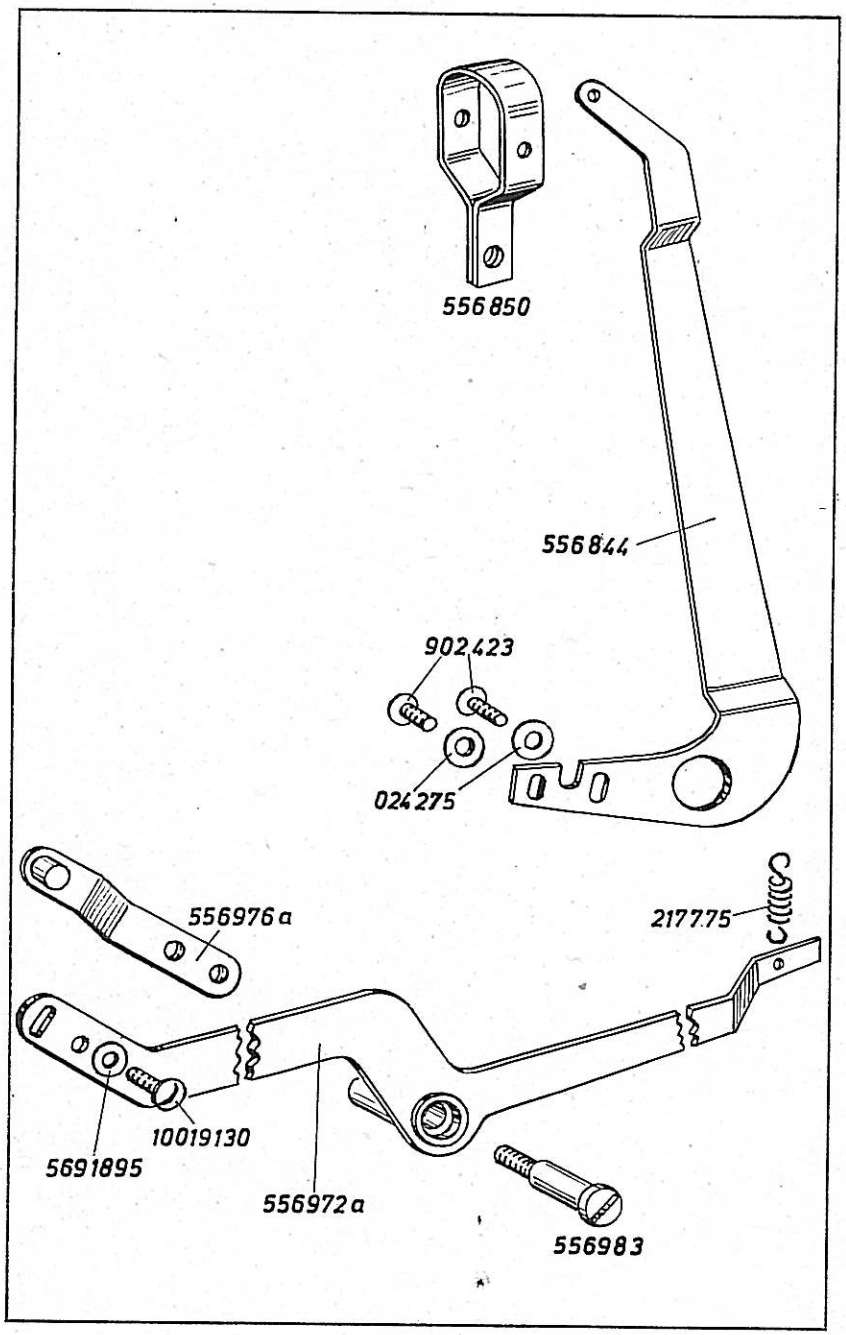

Bestell-Nr.	Benennung	
556844	Zuglasche an 556835 (Tafel 15)	
902423	Bef.-Schraube zu 556844	
024275	Unterlegscheibe zu 902423	
556850	Fadenführung zu 556844 unter 5561332	
556972 a	Hebel (für zweite Fadenspannung)	neu, alt siehe Tafel 18
556976 a	Hebel zu 556972 a	
10019130	Bef.-Schraube zu 556976 a	
5691895	Unterlegscheibe	
556983	Ansatzschraube zu 556972 a	
217775	Zugfeder zu 556972 a	

Tafel 17

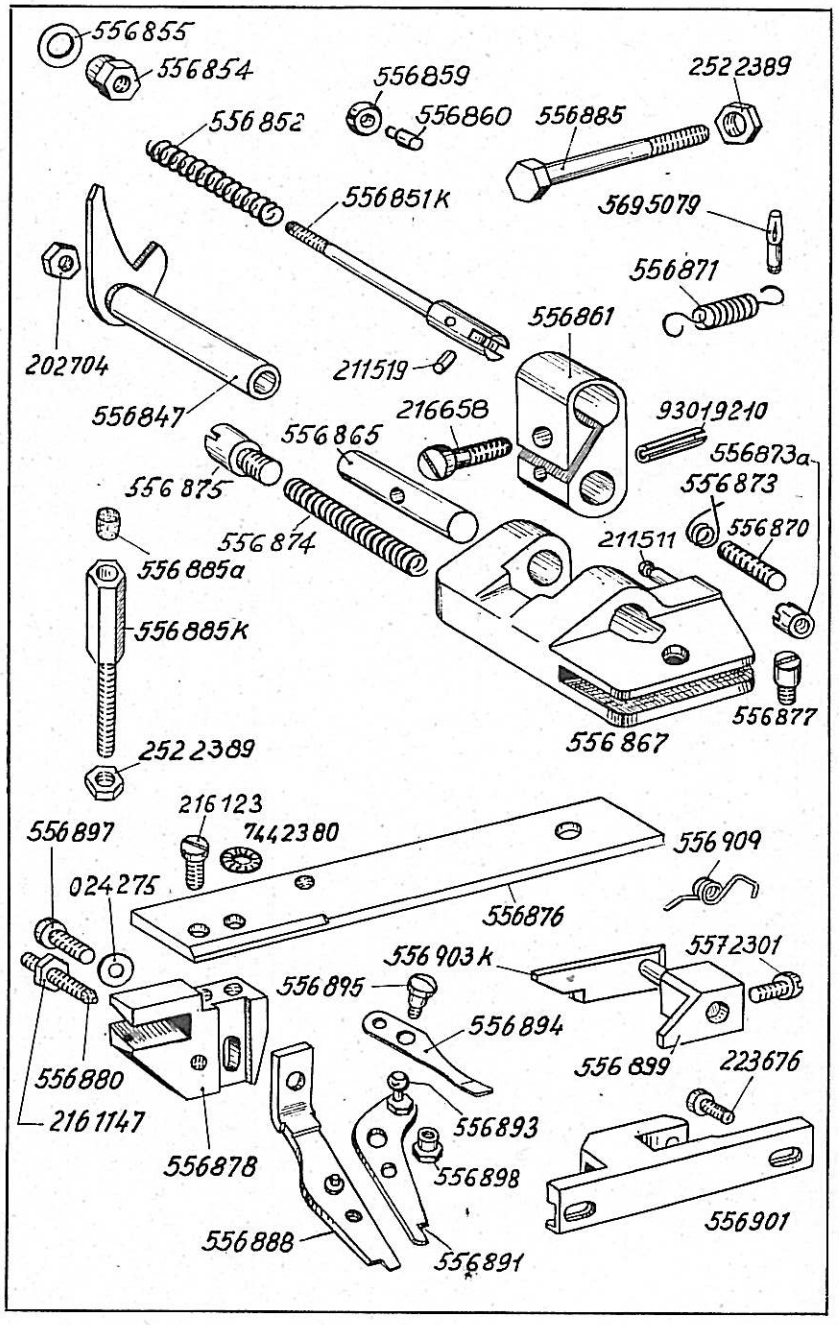

Bestell-Nr.	Benennung
556846	Klinke mit Federbolzen vollst., best. aus je 1x 556847, 556851 K, 211519 und 556852
556847	Klinke
556851 K	Federbolzen
211519	Paßkerbstift zu 556851 K
556852	Druckfeder auf 556851 K
202704	Mutter auf 556851 K
556854	Mutter auf 556851 K
556855	Scheibe zu 556854
556859	Rolle zu 556851 K
556860	Stift in 556859
556861	Klemmstück mit Achse und Schraube
216658	Klemmschraube zu 556861
93019210	Spannhülse in 556861
556865	Achse zu 556861
556867	Führungsstück mit Kerbstift
211511	Kerbstift zu 556867
556870	Stellschraube zu 556867
556873	Sicherungsdraht zu 556870 (alt)
556873 a	Mutter auf 556870
556871	Zugfeder zu 556867 und 5695079
5695079	Kerbstift zu 556871 in Arm
556874	Druckfeder in 556867
556875	Zapfenschraube zu 556874
556876	Führungsleiste zu 556867
556877	Zapfenschraube zu 556876
556878	Führung an 556876
216123	Bef.-Schraube zu 556878
7442380	Zahnscheibe zu 216123
556880	Stellschraube zu 556878
216147	Mutter zu 556880
556885 K	Anschlagschraube mit Puffer und Mutter
556885 a	Puffer zu 556885 K
2522389	Mutter zu 556885 a
556887	Schere vollst., best. aus je 1x 556888, 556891, 556894, 556895
556888	Scherenuntermesser
556891	Scherenobermesser mit Kugelbolzen und Mutter
556893	Kugelbolzen zu 556891
556898	Mutter zu 556893
556894	Fadenklemmblech
556895	Bef.-Schraube zu 556894
556897	Bef.-Schraube zu 556887
024275	Unterlegscheibe zu 556897
556901	Anschlagleiste zu 556891
223676	Bef.-Schraube zu 556901
556903 K	Klinke zu 556901
556899	Kloben auf 556903 K
5572301	Bef.-Schraube zu 556899
556909	Drehfeder auf 556903 K

Tafel 18

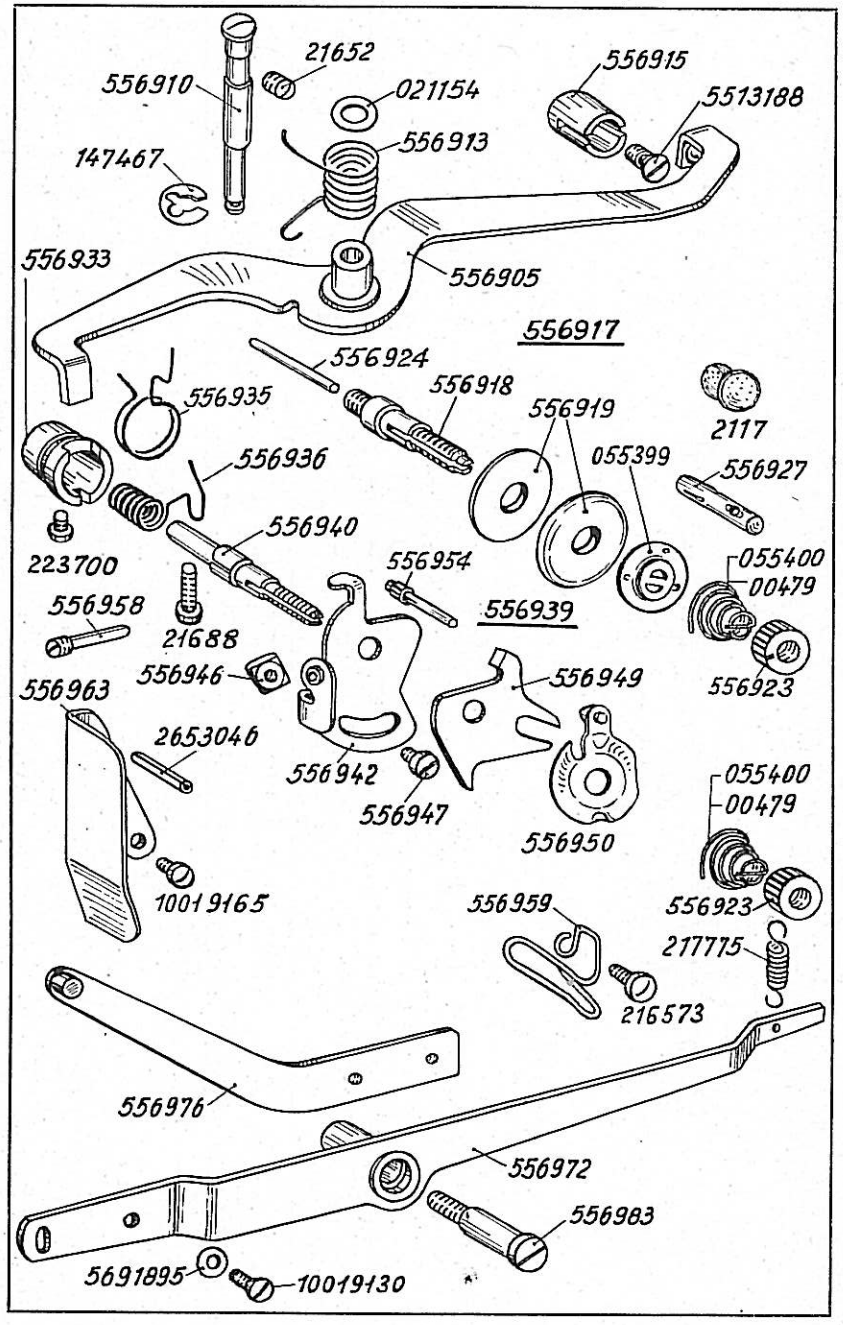

Bestell-Nr.	Benennung
556905	Auslösehebel (für erste Fadenspannung)
556910	Lagerbolzen zu 556905
21652	Bef.-Schraube auf 556910
021154	Scheibe auf 556910
556913	Drehfeder auf 556905
147467	Sicherungsscheibe zu 556913 auf 556910
556915	Führungsbuchse zu 556905 in Arm
5513188	Bef.-Schraube zu 556915
556917	Fadenspannung vollst., best. aus je 1x 557918, 055399, 055400, 556923, 556924 und 2x 556919
556918	Spannungsbolzen
556919	Spannungsscheibe
055399	Spannungsstegscheibe
055400	Spannungsfeder, stark
00479	Spannungsfeder, schwach
556923	Mutter auf 556918
556924	Auslösestift
556927	Fadenleitstift
556933	Anschlaghülse für Fadenanzugsfeder
223700	Bef.-Schraube zu 556933
556935	Schraubendrehfeder
556936	Fadenanzugsfeder
556939	Fadenspannungs vollst., best. aus je 1x 556940, 556942, 556946, 556947, 556949, 556950, 00479, 556923
556940	Spannungsbolzen
556942	Fadenziehblech
556946	Mutter zu 556942
556947	Bef.-Schraube zu 556946
556949	Spannungsscheibe, untere
556950	Spannungsscheibe, obere
00479	Spannungsfeder, schwach
055400	Spannungsfeder, stark
556923	Mutter auf 556940
556954	Stift zu 556950 in Arm
21688	Bef.-Schraube zu 556940
556958	Fadenleitstift in Arm
556959	Fadenöse in Arm
216573	Bef.-Schraube zu 556959
556963	Fadenleitblech
10019165	Bef.-Schraube zu 556963
2653046	Spannstift zu 556963 in Arm
2117	Verschlußstopfen
556972	Hebel (für zweite Fadenspannung) } alt, neu s.
556976	Hebel zu 556972 } Tafel 16
10019130	Bef.-Schraube zu 556976
5691895	Unterlegscheibe zu 10019130
556983	Ansatzschraube zu 556972
217775	Zugfeder zu 556972

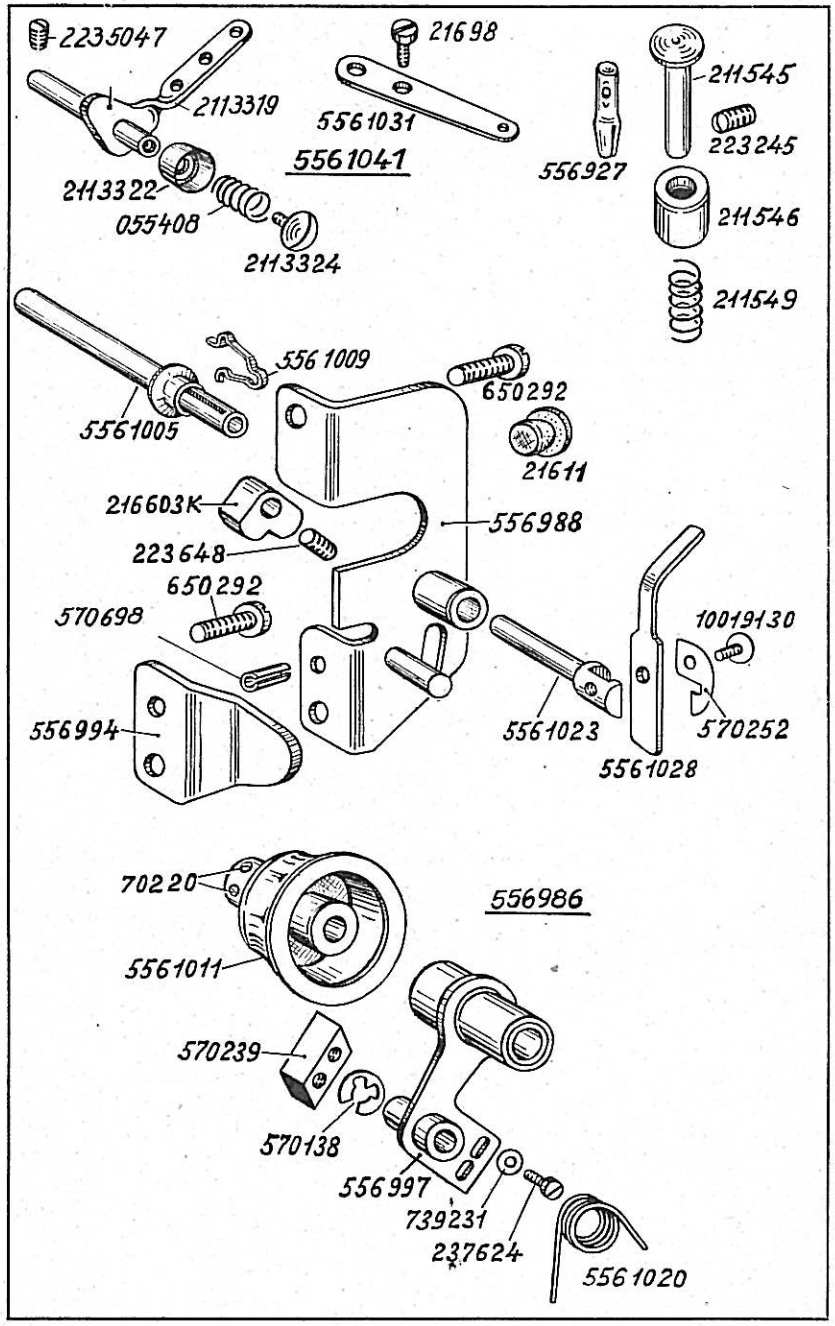

Bestell-Nr.	Benennung
556986	Spuler vollst., best. aus je 1x 556988, 556997, 5561005, 5561011, 570239, 570138, 5561023, 216603 K, 5561020, 5561028, 570252, 10019130, je 2x 237624, 739231
556988	Grundplatte
650292	Bef.-Schraube zu 556988
556997	Schwenkhebel
5561005	Spulerspindel mit Feder
5561009	Feder zu 5561005
5561011	Antriebsrad mit Schrauben
70220	Bef.-Schraube zu 5561011
570239	Nocken an 556997
237624	Bef.-Schraube zu 570239
739231	Unterlegscheibe zu 237624
5561020	Drehfeder
570138	Sicherungsring zu 5561020
5561023	Achse
216603 K	Schaltkloben mit Schraube
223648	Bef.-Schraube zu 216603 K
5561028	Spulerklappe
570252	Abreißblech auf 5561028
10019130	Bef.-Schraube zu 570252
556994	Anschlagplatte an 556988
570698	Spannhülse zu 556994
21611	Gummistopfen in Arm
5561031	Fadenleitblech auf Arm
21698	Bef.-Schraube zu 5561031
211545	Spannungsbolzen in Arm
211546	Spannungshülse auf 211545
211549	Spannungsfeder zu 211546
223245	Bef.-Schraube zu 211545
556927	Fadenleitstift
5561041	Fadenvorspannung vollst., best. aus je 1x 2113319, 2113322, 055408 und 2113324
2113319	Spannungsbolzen
2113322	Spannungshülse zu 2113319
055408	Druckfeder zu 2113322
2113324	Schraube zu 055408 in 2113319
2235047	Bef.-Schraube zu 5561041

Tafel 20

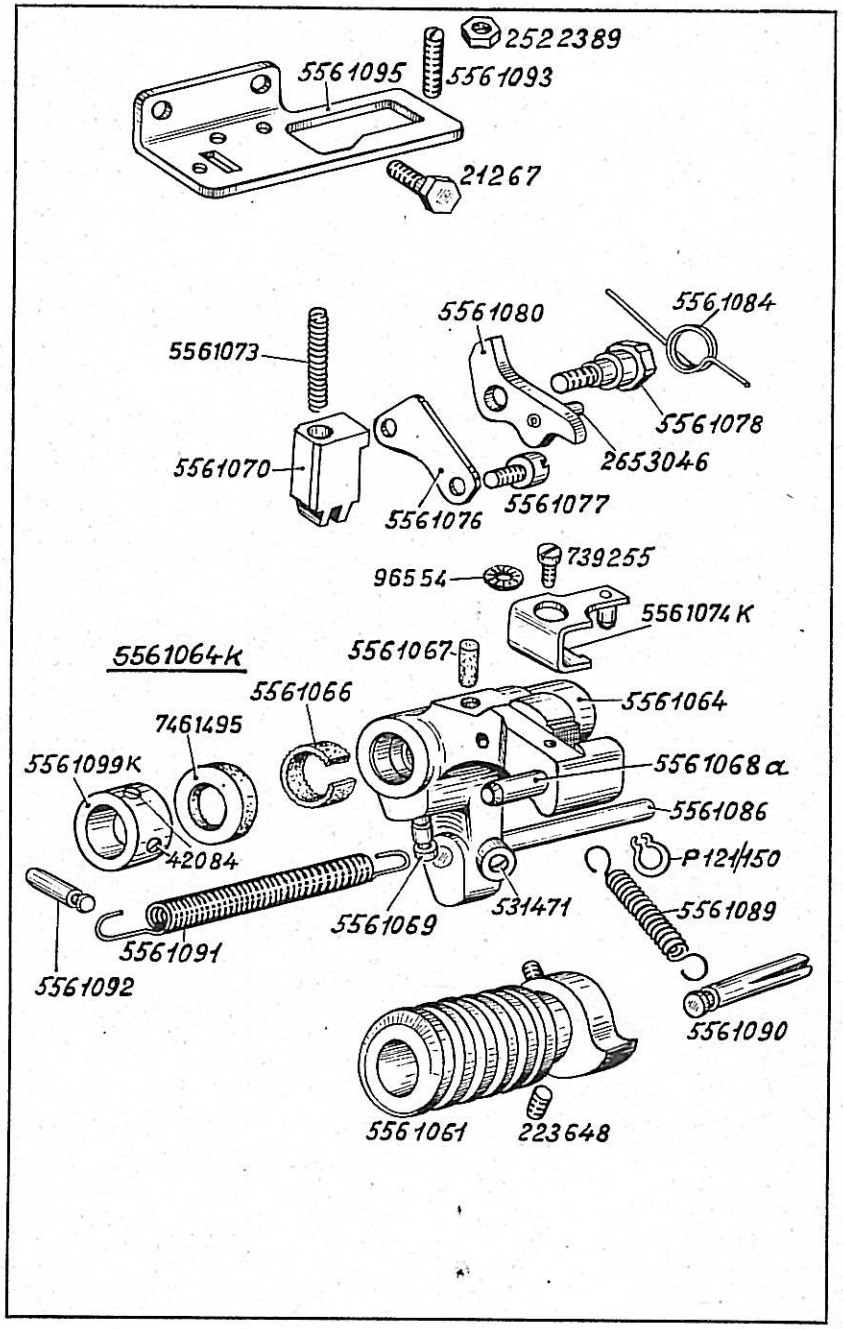

Bestell-Nr.	Benennung
5561064 K	Auslösehebel vollst., best. aus je 1x 5561064, 5561068 a, 5561070, 5561073, 5561074 K, 96554, 739255, 5561076, 5561077, 5561078, 5561080, 5561084
5561064	Auslösehebel mit Ölfilz und Stift
5561066	Ölfilz zu 5561064
5561067	Ölfilz zu 5561064
5561068 a	Bolzen zu 5561064
5561069	Rändelstift in 5561064
5561070	Gewindebacke
5561073	Druckfeder zu 5561070
5561074 K	Federhalter auf 5561064 K
739255	Bef.-Schraube zu 5561074 K
96554	Sicherungsscheibe zu 739255
5561076	Führungsblech zu 5561064
5561077	Bef.-Schraube zu 5561076
5561078	Ansatzschraube zu 5561076
5561080	Klinke mit Hülse
2653046	Spannhülse in 5561080
5561084	Drehfeder zu 5561080
5561086	Zylinderstift in 5561064
531471	Bef.-Schraube zu 5561086
P 121/150	Greifring auf 5561086
5561089	Zugfeder an 5561086 und 5561090
5561090	Kerbstift zu 5561089 in Arm
5561091	Zugfeder an 5561064
5561092	Kerbstift in 5561091 in Arm
7461495	Ring zu 5561064, auf 556288 (Tafel 6)
5561099 K	Stellring zu 5561064 auf 556288 (Abb. Tafel 6)
42084	Bef.-Schraube zu 5561099 K
5561095	Anschlagwinkel in Arm
21267	Bef.-Schraube zu 5561095
5561093	Gewindestift zu 5561095 in Arm
2522389	Mutter zu 5561093
5561061	Schnecke mit Bef.-Schrauben (Abschaltung)
223648	Bef.-Schraube zu 5561061

Tafel 21

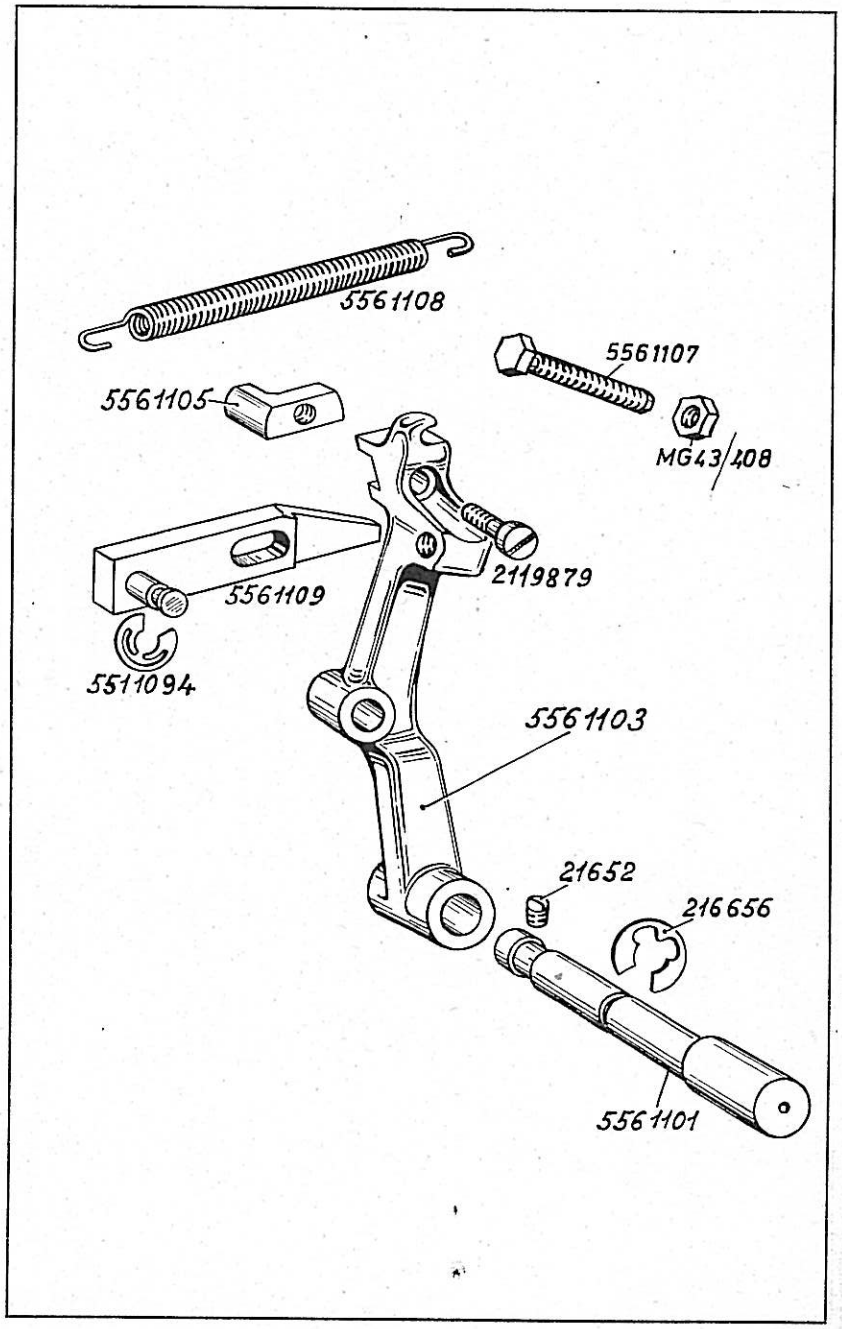

Bestell-Nr.	Benennung
5561108	Zugfeder zu 5561103
5561103	Tasthebel
5561101	Welle zu 5561103 in Arm
21652	Bef.-Schraube zu 5561101
216656	Sicherungsring auf 5561101
5561105	Taststein zu 5561103
2119879	Bef.-Schraube zu 5561105
5561109	Gelenklasche
5511094	Sicherungsring zu 5561109
5561107	Sechskantschraube zu 5561103
MG 43/408	Mutter zu 5561107

Tafel 22

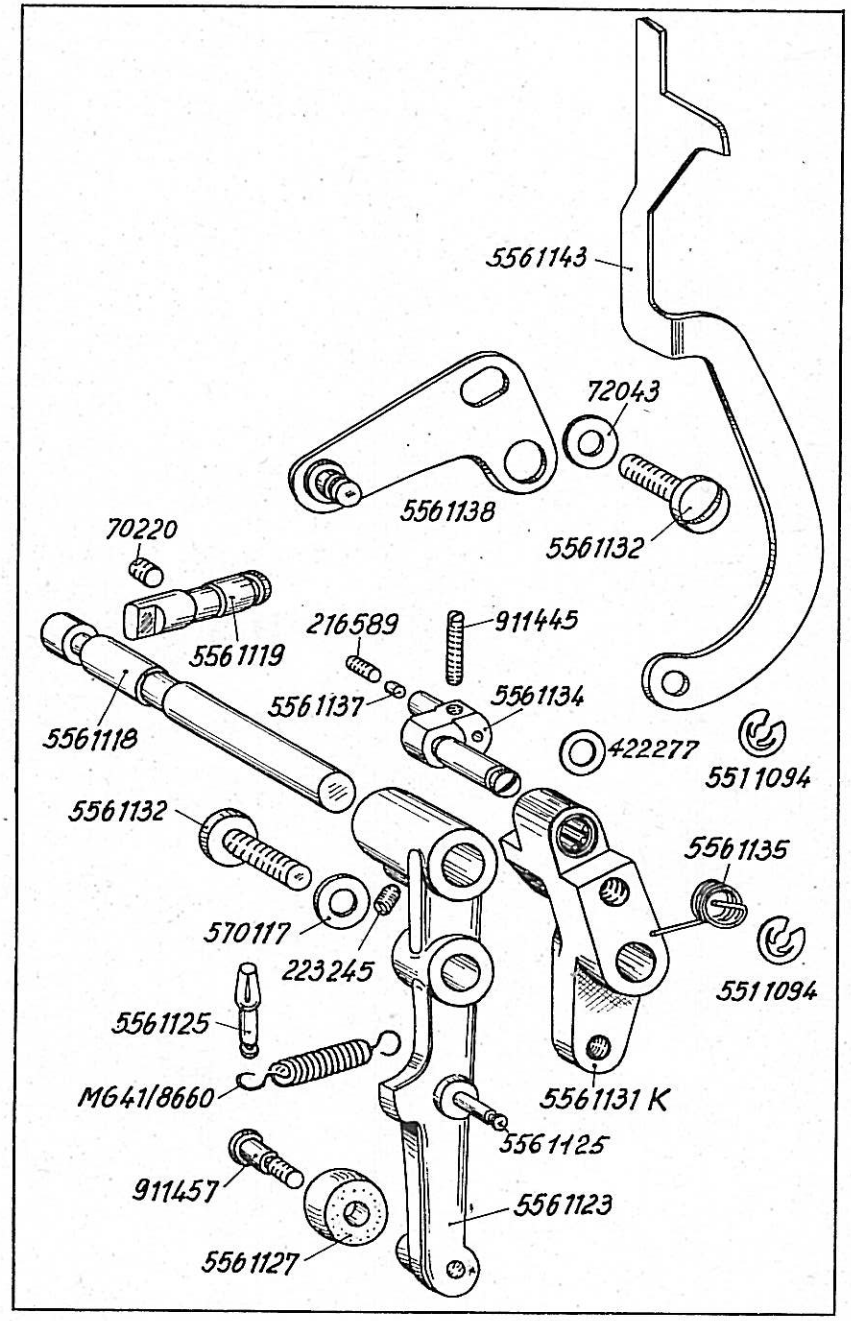

Bestell-Nr.	Benennung
5561118	Welle in Arm
5561119	Arretierstift zu 5561118
70220	Bef.-Schraube zu 5561119
5561123	Rollenhebel mit Stift und Bef.-Schraube
5561125	Kerbstift zu 5561123
223245	Bef.-Schraube zu 5561123
5561127	Rolle an 5561123
911457	Rollenbolzen zu 5561127
MG 41/8660	Zugfeder an 5561123
5561125	Kerbstift zu MG 41/8660 in Fundamentplatte
5561131 K	Gelenkhebel zu 5561118
5561132	Bef.-Schraube zu 5561131 K
570117	Unterlegscheibe zu 5561132
5561134	Gelenkbolzen in 5561131 K
422277	Unterlegscheibe zu 5561134
5561135	Feder auf 5561134
5511094	Sicherungsring auf 5561134
911445	Stellschraube zu 5561134
5561137	Druckstück in 5561134
216589	Bef.-Schraube zu 5561137
5561138	Verbindungsblech zu 5561131 K
5561132	Bef.-Schraube zu 5561138
72043	Unterlegscheibe zu 5561132
5561143	Lasche zu 5561138
5511094	Sicherungsring zu 5561143 auf 5561138

Tafel 23

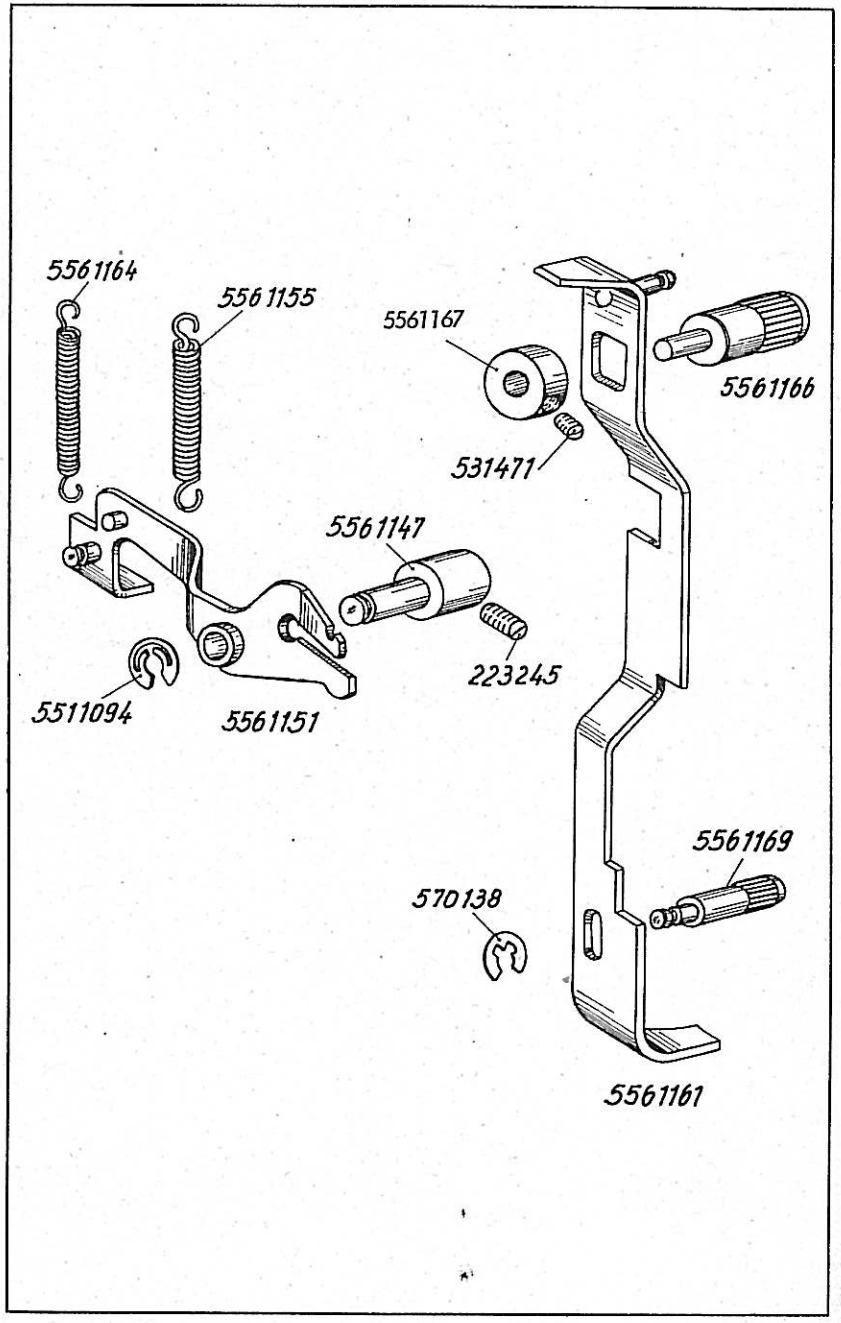

Bestell-Nr.	Benennung
5561151	Hebel
5561155	Zugfeder zu 5561151
5561147	Achse in Arm zu 5561151
223245	Bef.-Schraube zu 5561147
5511094	Sicherungsring auf 5561147
5561161	Auslösestange
5561164	Zugfeder zu 5561161
5561166	Rändelbolzen, oben
5561169	Rändelbolzen, unten
5561167	Stellring mit Bef.-Schraube zu 5561166
531471	Bef.-Schraube zu 5561167
570138	Sicherungsring auf 5561169

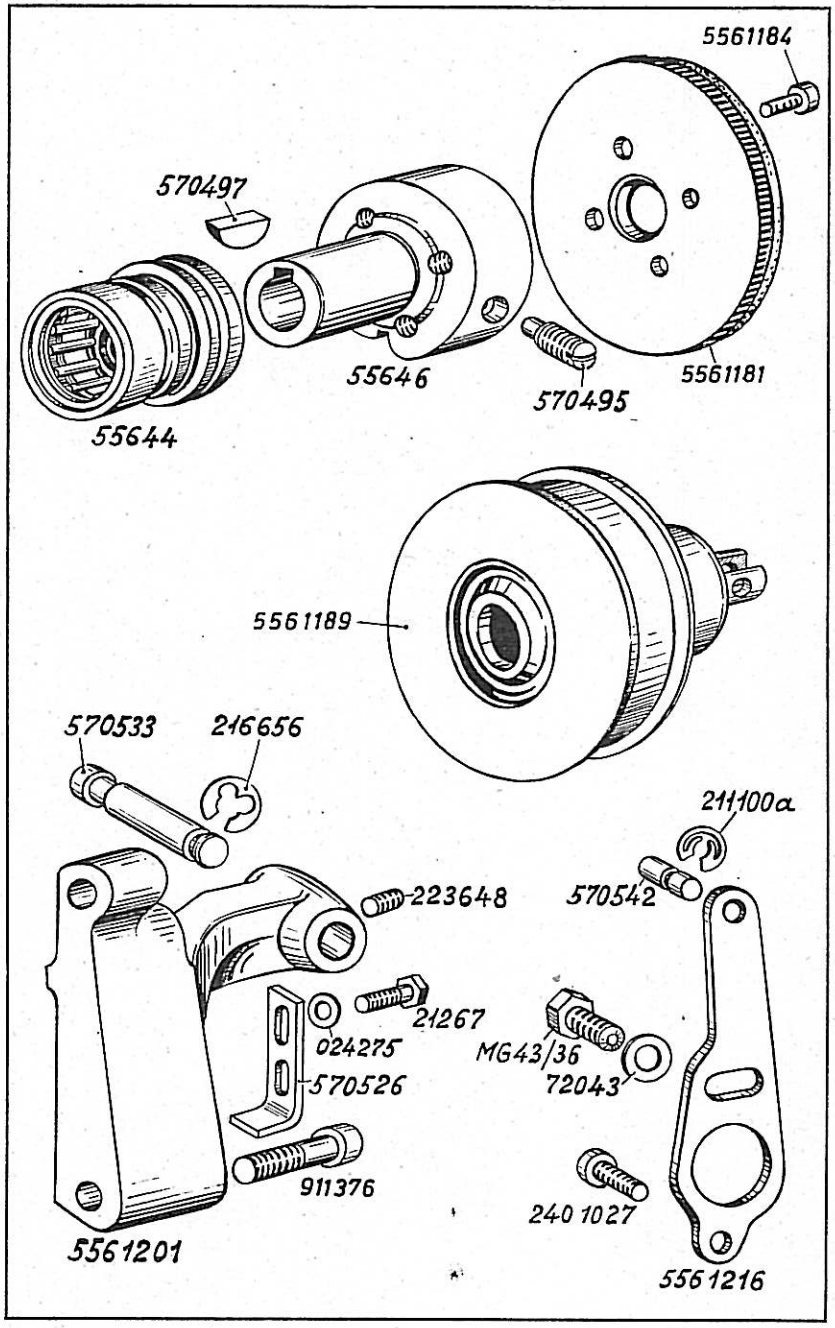

Bestell-Nr.	Benennung
55644	Nadaxlager auf Armwelle
55646	Bremsstück mit Schraube und Scheibenfeder
570495	Bef.-Schraube zu 55646
570497	Scheibenfeder zu 55646
5561181	Kupplungsscheibe
5561184	Bef.-Schraube zu 5561181
5561189	Riemenscheibe
5561201	Führungsbock
911376	Bef.-Schraube zu 5561201
570526	Winkelblech an 5561201
21267	Bef.-Schraube zu 570526
024275	Unterlegscheibe zu 21267
570533	Bolzen in 5561201
216656	Sicherungsring auf 570533
223648	Bef.-Schraube zu 216656
5561216	Verbindungsblech
MG 43/36	Bef.-Schraube zu 5561216
72043	Unterlegscheibe zu MG 43/36
2401027	Bef.-Schraube zu 5561216
570542	Bolzen zu 5561216
211100 a	Sicherungsring auf 570542

Tafel 25

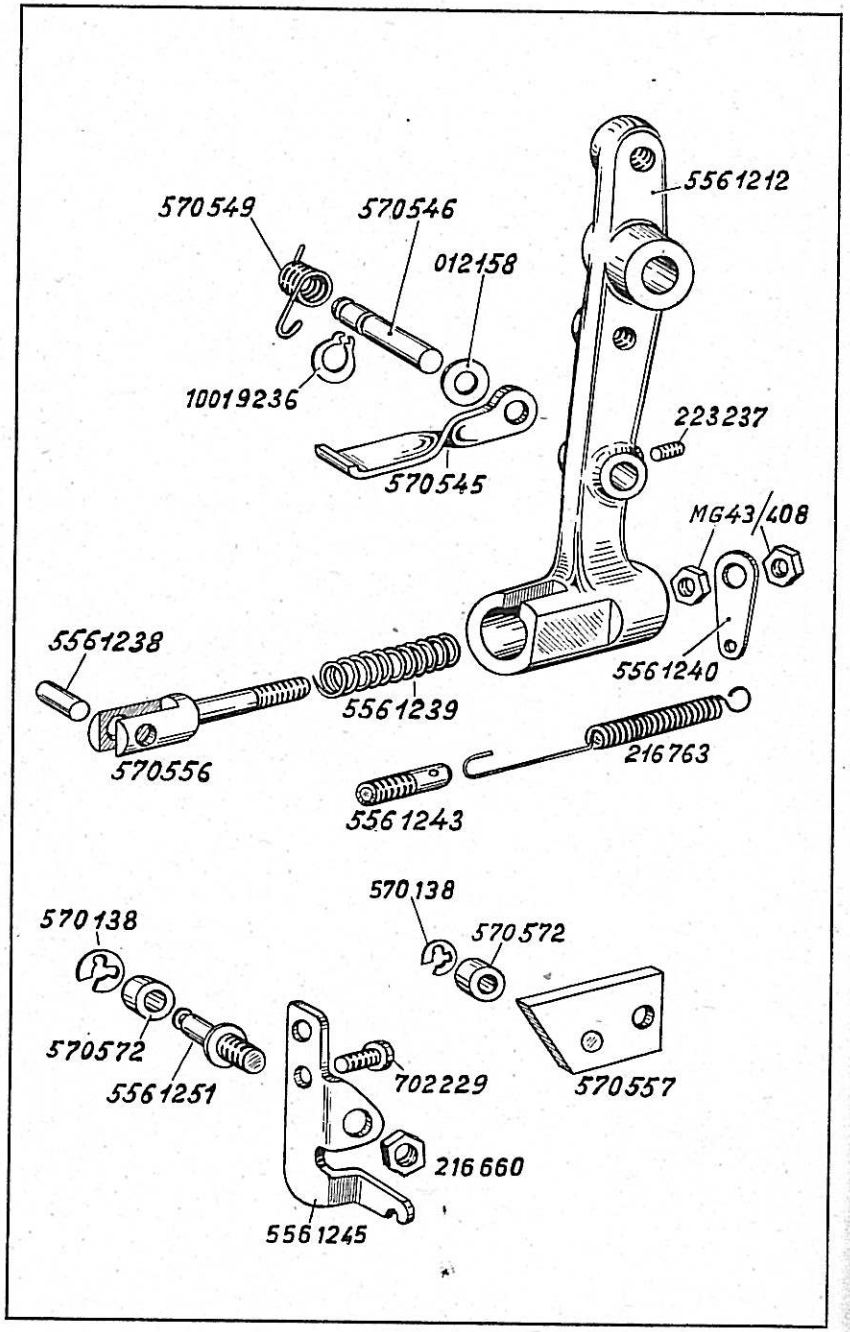

Bestell-Nr.	Benennung
5561212	Kupplungshebel
570545	Klinke an 5561212
570546	Bolzen zu 570545
223237	Bef.-Schraube zu 570546
570549	Drehfeder auf 570546
10019236	Sicherungsring vor 570549 auf 570546
012158	Unterlegscheibe vor 570549
570556	Gelenkkloben
570557	Klinke
5561238	Stift zu 570556 und 570557
570572	Rolle zu 570557
570138	Sicherungsring zu 570572
5561239	Druckfeder zu 570556
5561240	Lasche zu 570556
MG 43/408	Mutter auf 570556
216763	Zugfeder an 5561240
5561243	Federstift zu 216763 in Arm
5561245	Anschlagwinkel an Arm
702229	Bef.-Schraube zu 5561245
5561251	Rollenbolzen in 5561245
570572	Rolle auf 5561251
570138	Sicherungsring zu 570572 auf 5561251
216660	Mutter auf 5561251

Tafel 26

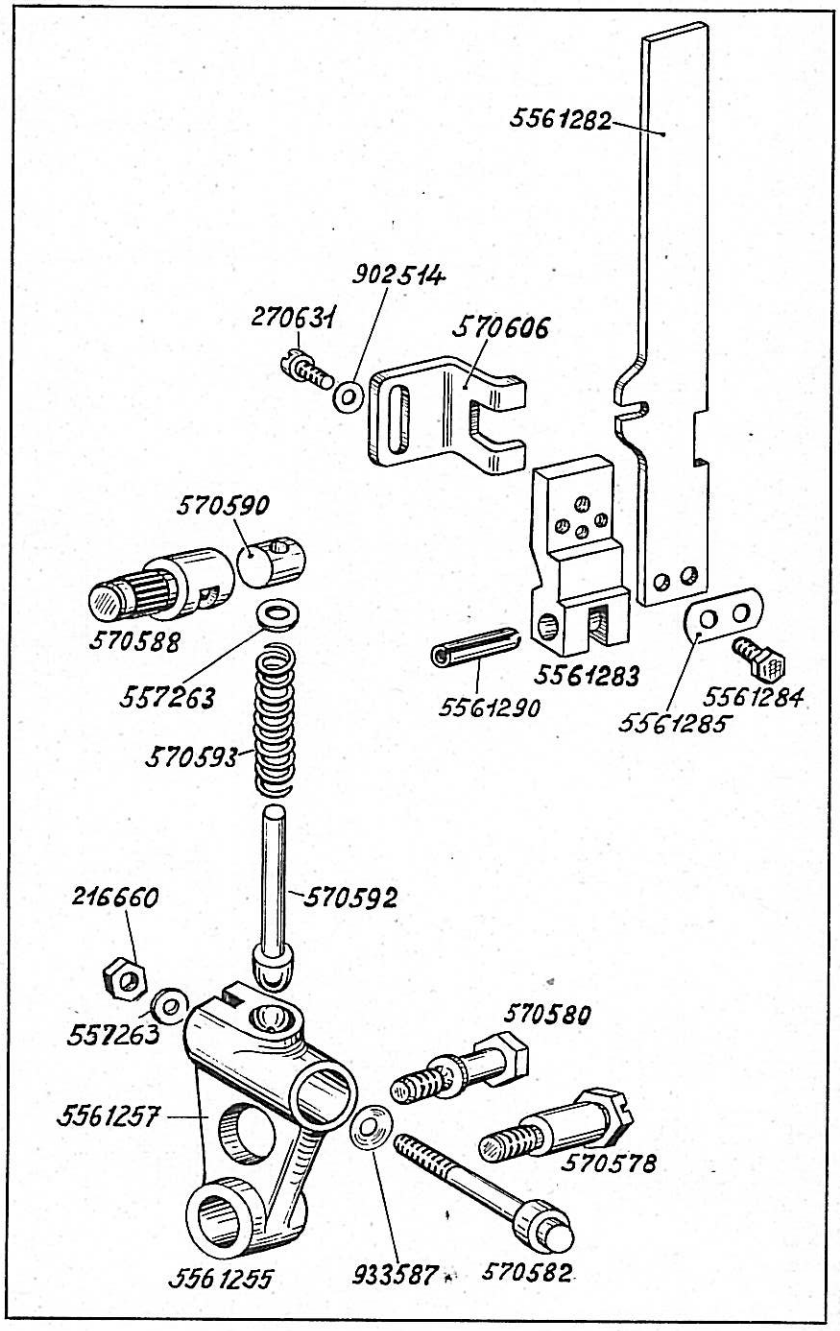

Bestell-Nr.	Benennung	
5561255	Hebel mit Bolzen und Tellerfeder	alt, neu s. Tafel 27
5561257	Hebel	
570578	Bef.-Schraube zu 5561257	
570580	Schaftschraube zu 5561257 in Arm, alt	
570582	Druckbolzen in 5561257	
933587	Tellerfeder auf 570582	
557263	Unterlegscheibe auf 570582 (alt)	
216660	Mutter auf 570582	
570588	Aufnahmebolzen in Arm	
570590	Führungsstück in 570588	
570592	Druckbolzen	
570593	Druckfeder auf 570592	alt, neu s. Tafel 27
557263	Unterlegscheibe zu 570593	
5561282	Bremsstößel	
5561283	Bremsstößelhalter	
5561284	Bef.-Schraube zu 5561283	
5561285	Sicherungsblech zu 5561284	
5561290	Spannhülse zu 5561283	
570606	Verstellwinkel	
270631	Bef.-Schraube zu 570606	
902514	Unterlegscheibe zu 270631	

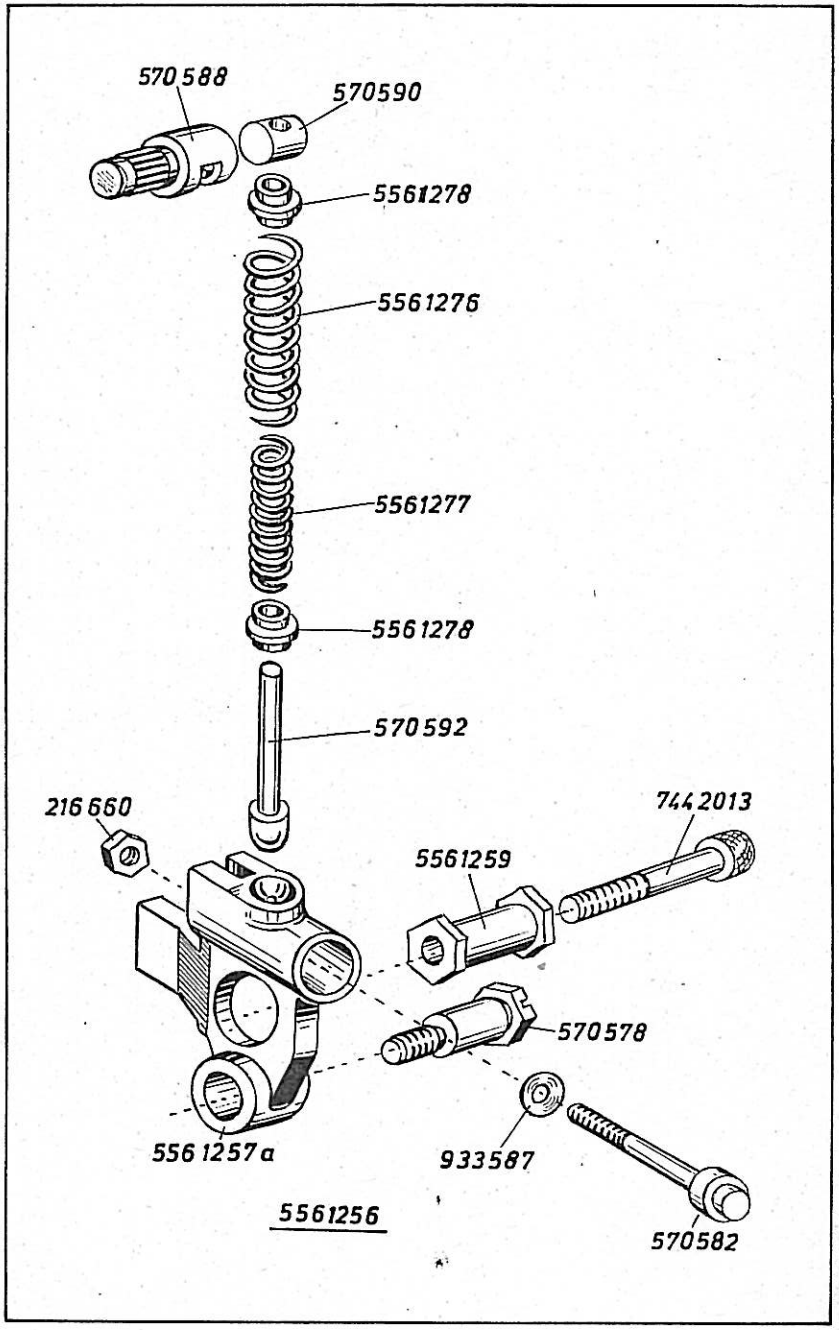

Bestell-Nr.	Benennung
5561256	Hebel mit Bolzen und Tellerfeder
5561257 a	Hebel
5561259	Exzenterbuchse zu 5561257 a
7442013	Bef.-Schraube zu 5561259
570582	Druckbolzen in 5561257 a
933587	Tellerfeder auf 570582
216660	Sechskantmutter auf 570582
570578	Bef.-Schraube zu 5561257 a
570588	Aufnahmebolzen in Arm
570590	Führungsstück in 570588
570592	Druckbolzen zu 570588
5561277	Druckfeder, klein auf 570592
5561276	Druckfeder, groß, auf 5561277
5561278	Federteller zu 5561276 und 5561277

Tafel 28

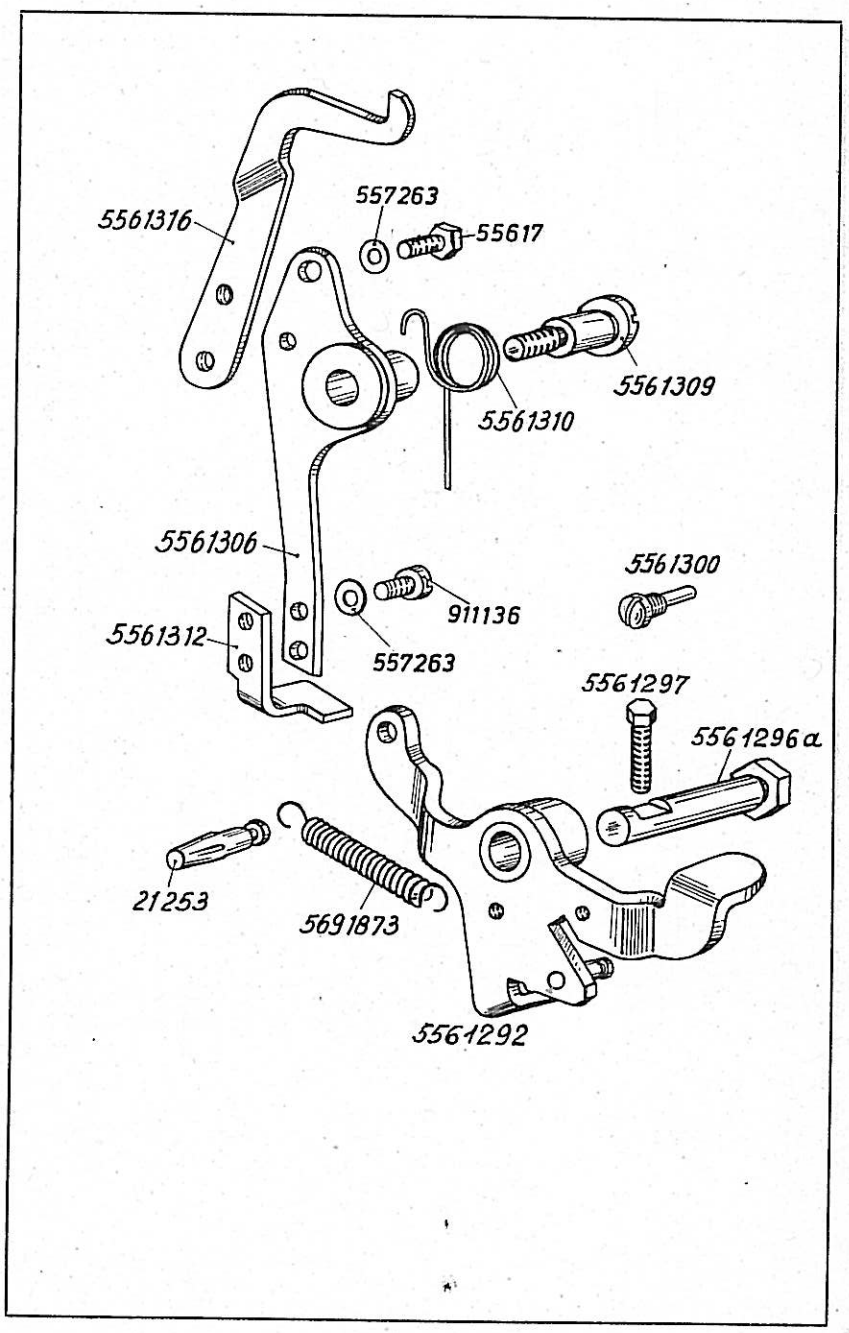

Tafel 28

Bestell-Nr.	Benennung
5561306	Schalthebel
5561309	Ansatzschraube zu 5561306
5561310	Schraubendrehfeder zu 5561309
5561312	Haltewinkel an 5561306
911136	Bef.-Schraube 5561312
557263	Unterlegscheibe zu 911136
5561316	Auslösehebel
55617	Bef.-Schraube zu 5561316
557263	Unterlegscheibe zu 55617
5561292	Übertragungshebel
5561296 a	Lagerbolzen zu 5561292
5561297	Bef.-Schraube zu 5561296 a
5691873	Zugfeder zu 5561292
21253	Kerbstift zu 5691873 in Fundamentplatte
5561300	Zapfenschraube zu 5561296 a

Tafel 29

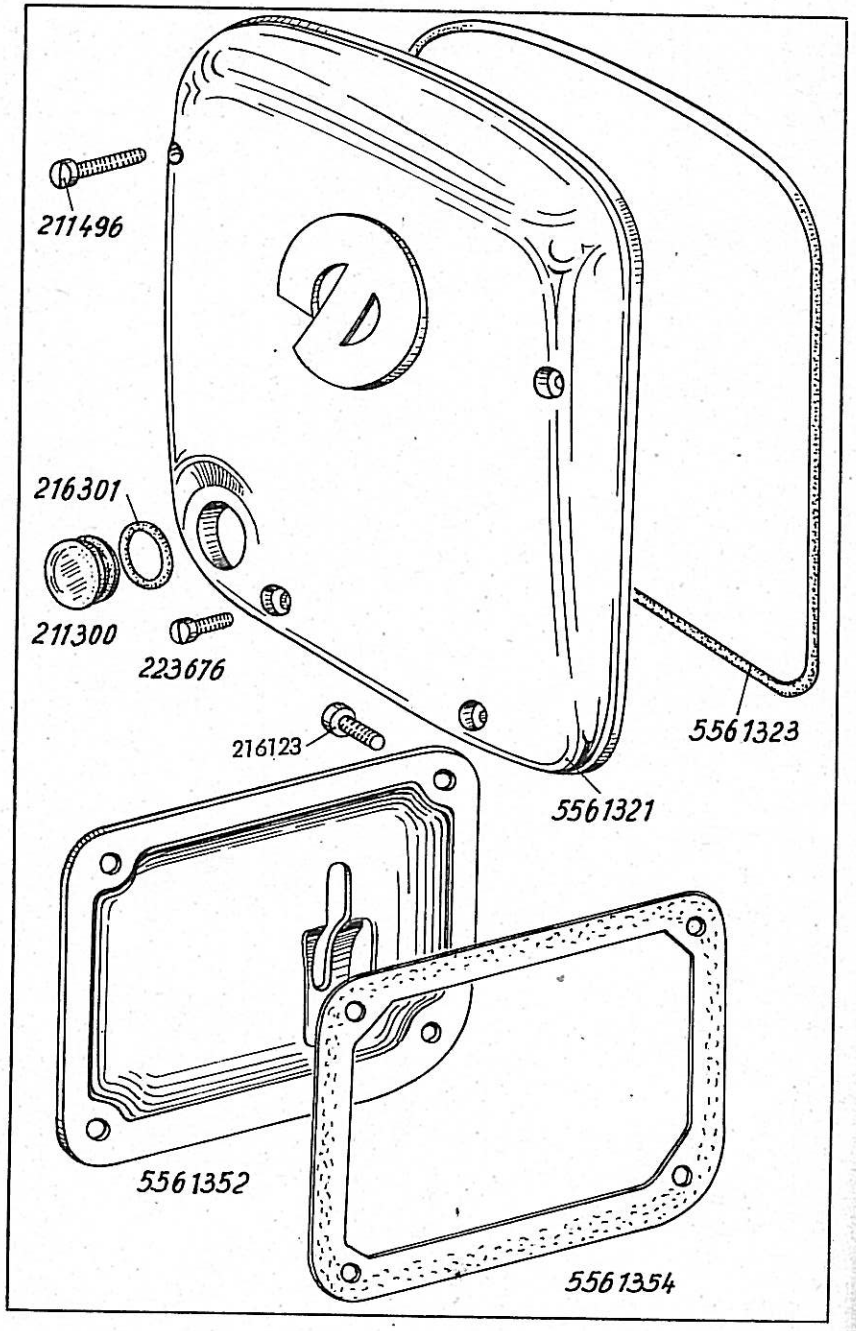

Bestell-Nr.	Benennung
5561321	Kopfdeckel mit Gummiring und Ölschauglas
5561323	Gummiring zu 5561321
211300	Ölschauglas zu 5561321
216301	Gummiring zu 211300
223676	Bef.-Schraube zu 5561321
211496	Bef.-Schraube zu 5561321
5561352	Seitendeckel mit Dichtung, alt, neu Tafel 31
5561354	Dichtung zu 5561352
216123	Bef.-Schraube zu 5561352

Tafel 30

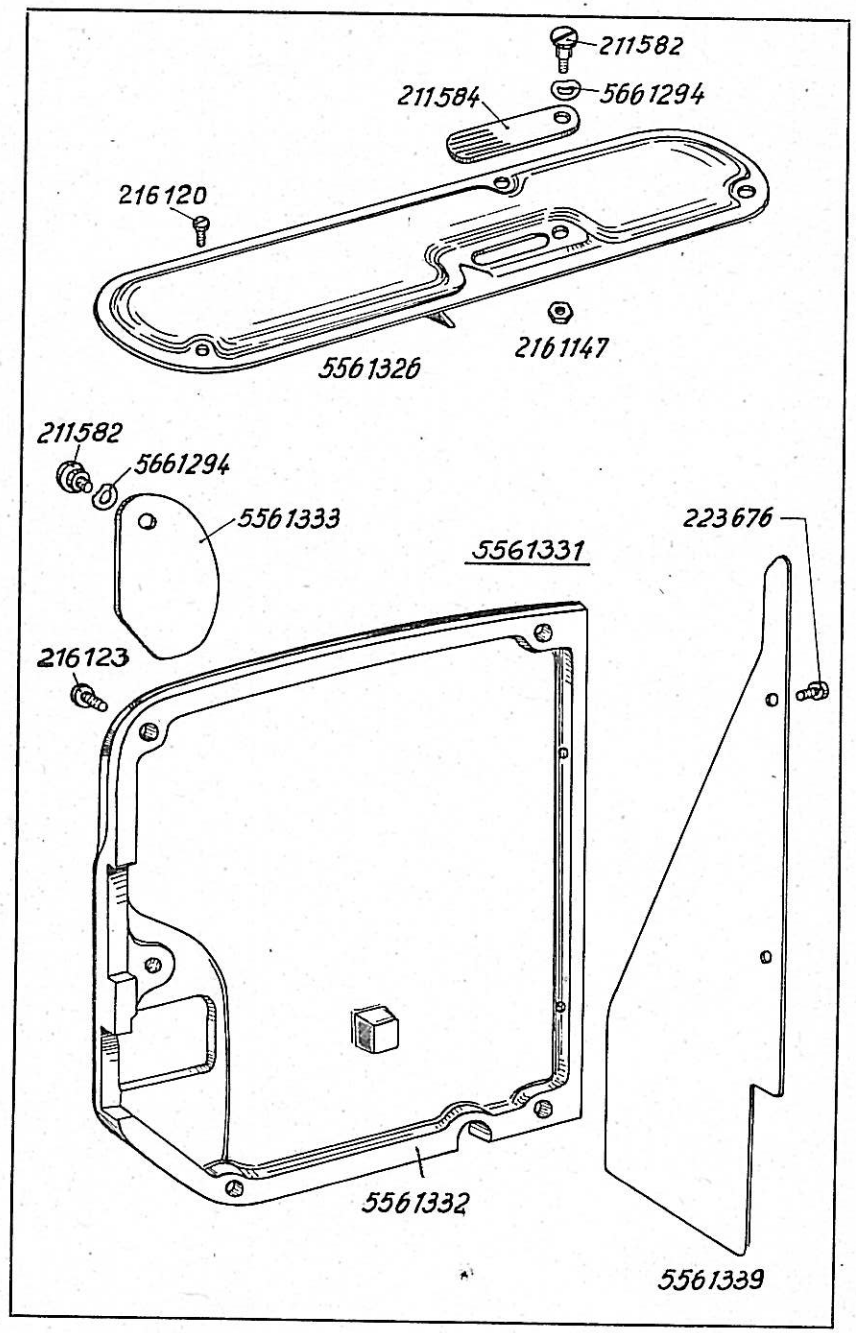

Bestell-Nr.	Benennung	
5561326	Armdeckel	alt, neu siehe Tafel 31
216120	Bef.-Schraube zu 5561326	
211584	Abdeckblech zu 5561326	
211582	Bef.-Schraube zu 211584	
5661294	Federscheibe zu 2161147	
2161147	Mutter zu 211582	
5561331	Seitendeckel vollst., best. aus je 1x 5561332 und 2x 5561333, 211582, 5561294	
5561332	Seitendeckel	
5561333	Deckblech an 5561332	
211582	Bef.-Schraube zu 5561333	
5661294	Federscheibe zu 211582	
216123	Bef.-Schraube zu 5561332	
5561339	Deckblech	
223676	Bef.-Schraube zu 5561339	

Tafel 31

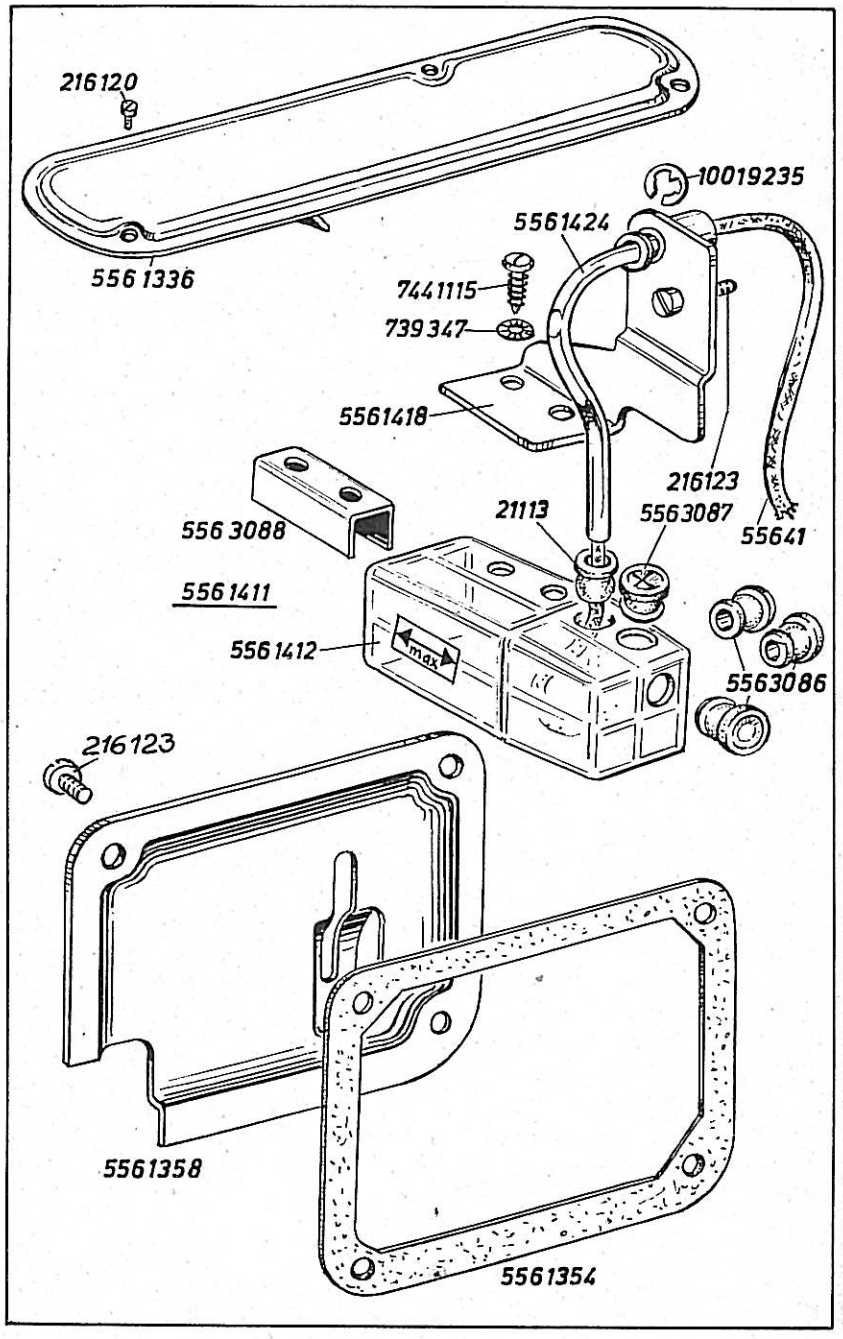

Bestell-Nr.	Benennung
5561336	Armdeckel
216120	Bef.-Schraube zu 5561326
5561358	Seitendeckel mit Dichtung
5561354	Dichtung zu 5561358
216123	Bef.-Schraube zu 5561358 und 5561354
5561411	Ölbehälter an Arm, vollst., best. aus je 1x 5561412, 5563087, 5563088, 5561418, 216123, 5561424, 21113, 55641, 10019235, je 2x 7441115, 739347 und 3x 5563086
5561412	Ölbehälter
5563087	Einfüllstutzen
5563088	Bef.-Stück in 5561412
5561418	Bef.-Winkel
216123	Bef.-Schraube zu 5561411
5561424	Ölrohr
21113	Muffe zu 5561424
55641	Öldocht
10019235	Sicherungsring auf 5561424
7441115	Bef.-Schraube zu 5563088 und 5561418
739347	Zahnscheibe zu 7441115
5563086	Verschlußstopfen zu 5561412

Tafel 32

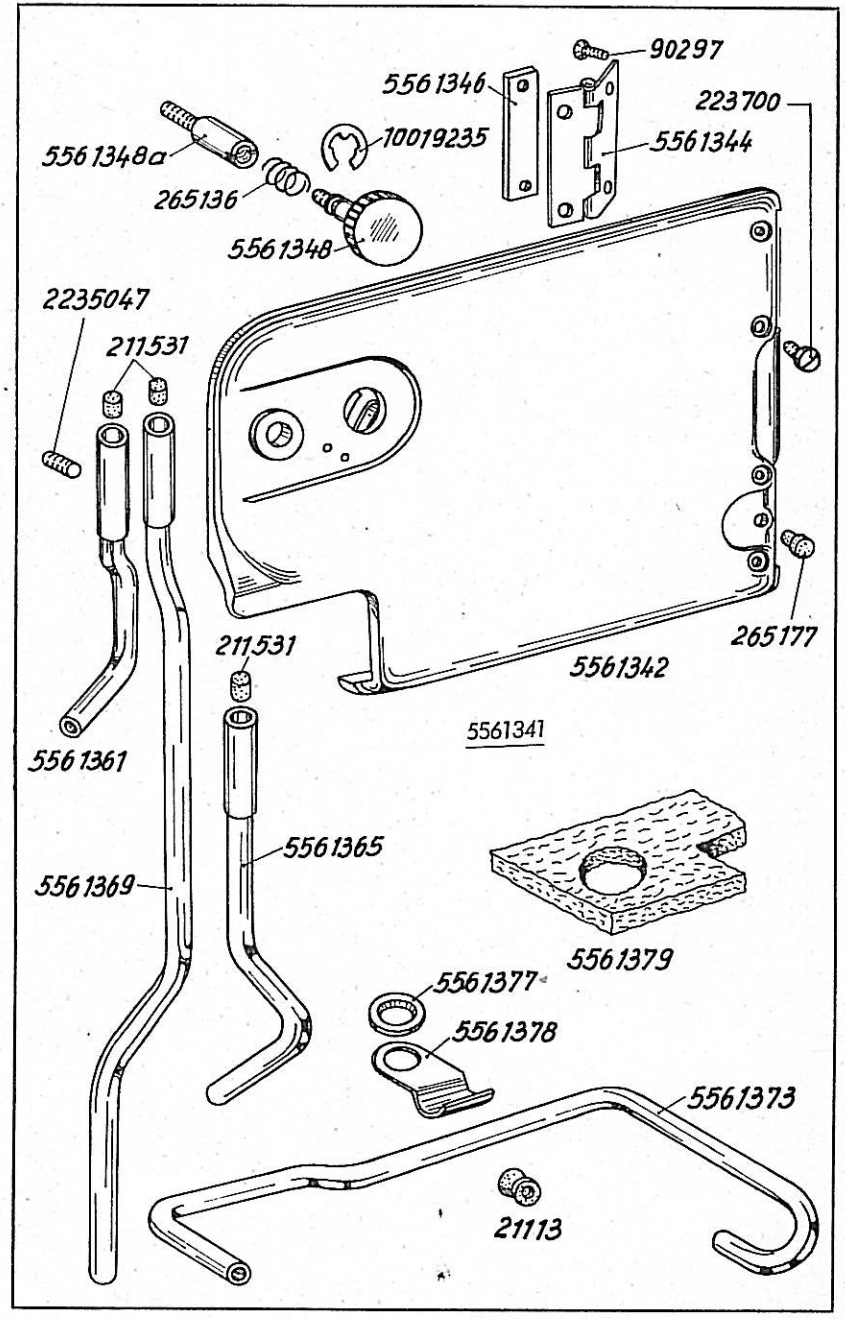

Bestell-Nr.	Benennung	
5561341	Seitendeckel vollst., best. aus je 1x 5561342, 5561348, 10019235, 265136, 265177, 5561357, je 2x 5561344, 5561346 und je 4x 223700, 90297	
5561342	Seitendeckel	
5561344	Scharnier zu 5561342	
90297	Bef.-Schraube zu 5561344	
5561346	Zwischenstück zu 5561344	
223700	Bef.-Schraube zu 5561346 und 5561342	
5561348 a	Anschlagbolzen in Arm zu 5561342	
5561348	Rändelschraube in 5561348 a	
10019235	Sicherungsscheibe zu 5565136 auf 5561348	
265136	Feder auf 5561348	
5561357	Wechselradtabelle (o. Abb.)	
265177	Kunststoffstopfen in 5561342	
5561361	Ölrohr in Arm	alt
5561365	Ölrohr in Arm	alt
5561369	Ölrohr in Fundamentplatte	alt
211531	Filzstopfen in Ölrohre	alt
2235047	Bef.-Schraube zu 5561361, 5561365 und 5561369	alt
5561373	Ölrohr in Fundamentplatte	alt
21113	Kunststoffmuffe in 5561373	alt
5561378	Schelle zu 5561373	
5561377	Unterlegscheibe zu 5561378	
5561379	Ölfilz in Arm	

Tafel 33

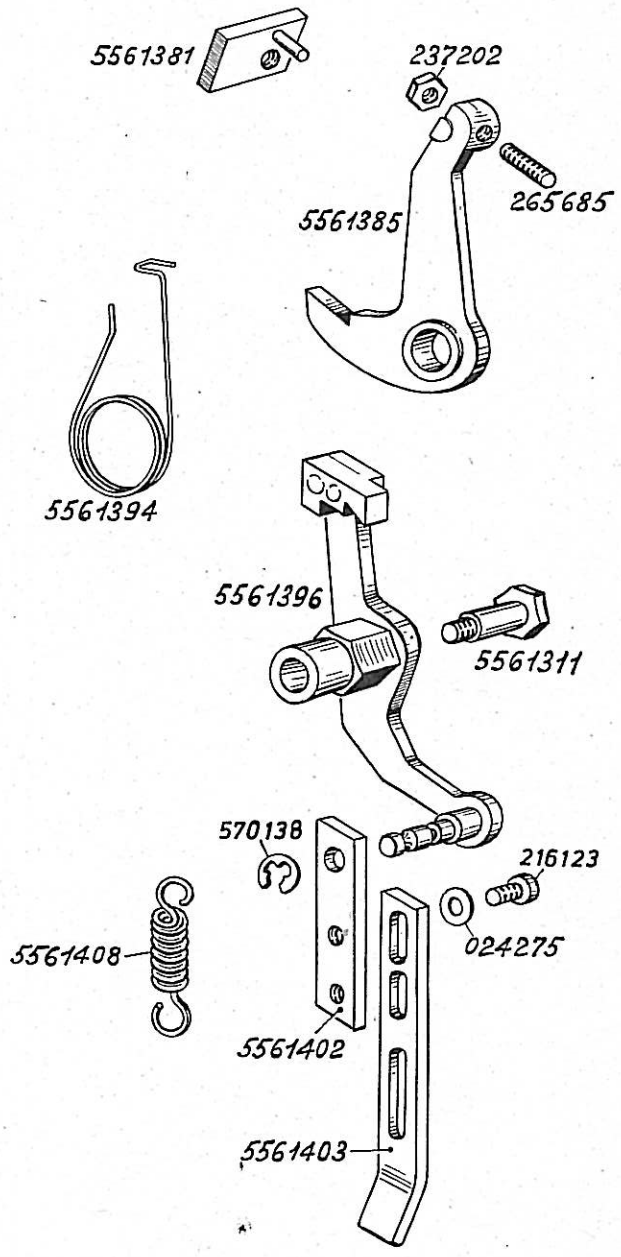

Bestell-Nr.	Benennung
5561381	Anlageplatte
5561385	Klinke mit Gew.-Stift und Mutter
265685	Gewindestift zu 5561385
237202	Mutter zu 265685
5561394	Schraubendrehfeder zu 5561385
5561396	Hebel
5561311	Ansatzschraube zu 5561396
5561402	Lasche zu 5561396
570138	Sicherungsring zu 5561402
5561403	Stange an 5561402
216123	Bef.-Schraube zu 5561403
024275	Unterlegscheibe zu 216123
5561408	Zugfeder an 5561396 und 21253

Tafel 34

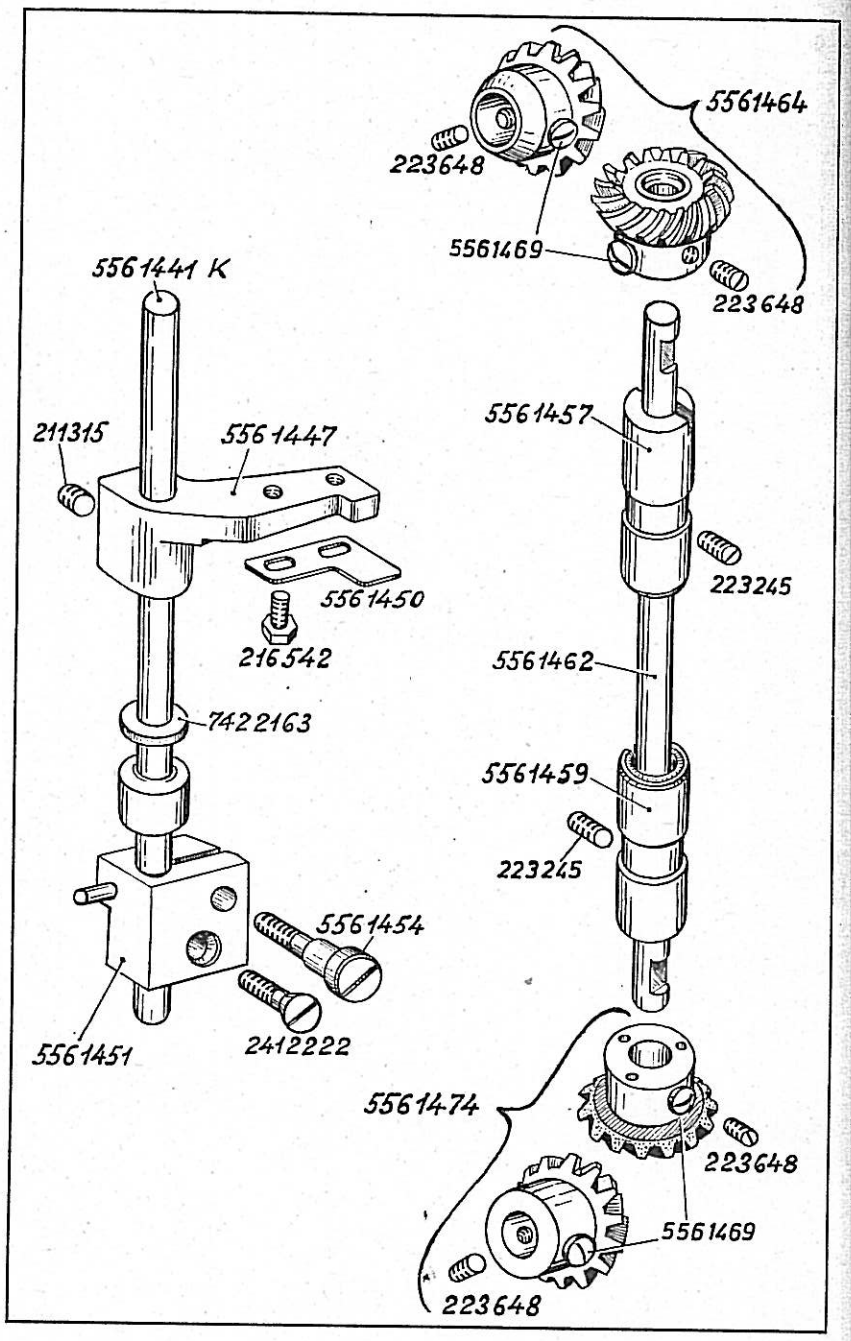

Tafel 34

Bestell-Nr.	Benennung
5561441 K	Lüfterstange
7422163	Vulkollanring auf 5561441 K
5561447	Lüfterstück mit Bef.-Schraube zu 5561441 K
211315	Bef.-Schraube zu 5561447
5561450	Anschlagblech an 5561447
216542	Bef.-Schraube zu 5561450
5561451	Lüfterkloben mit Schrauben zu 5561441 K in Fundamentplatte
2412222	Klemmschraube zu 5561451
5561454	Ansatzschraube zu 5561451
5561462	Welle (senkrecht)
5561457	Lager, oben zu 5561462
5561459	Lager, unten zu 5561462
223245	Bef.-Schraube zu 5561457 und 5561459
5561464	Kegelradpaar, oben
5561474	Kegelradpaar, unten
223648	Bef.-Schraube zu den Kegelrädern
5561469	Bef.-Schraube zu den Kegelrädern

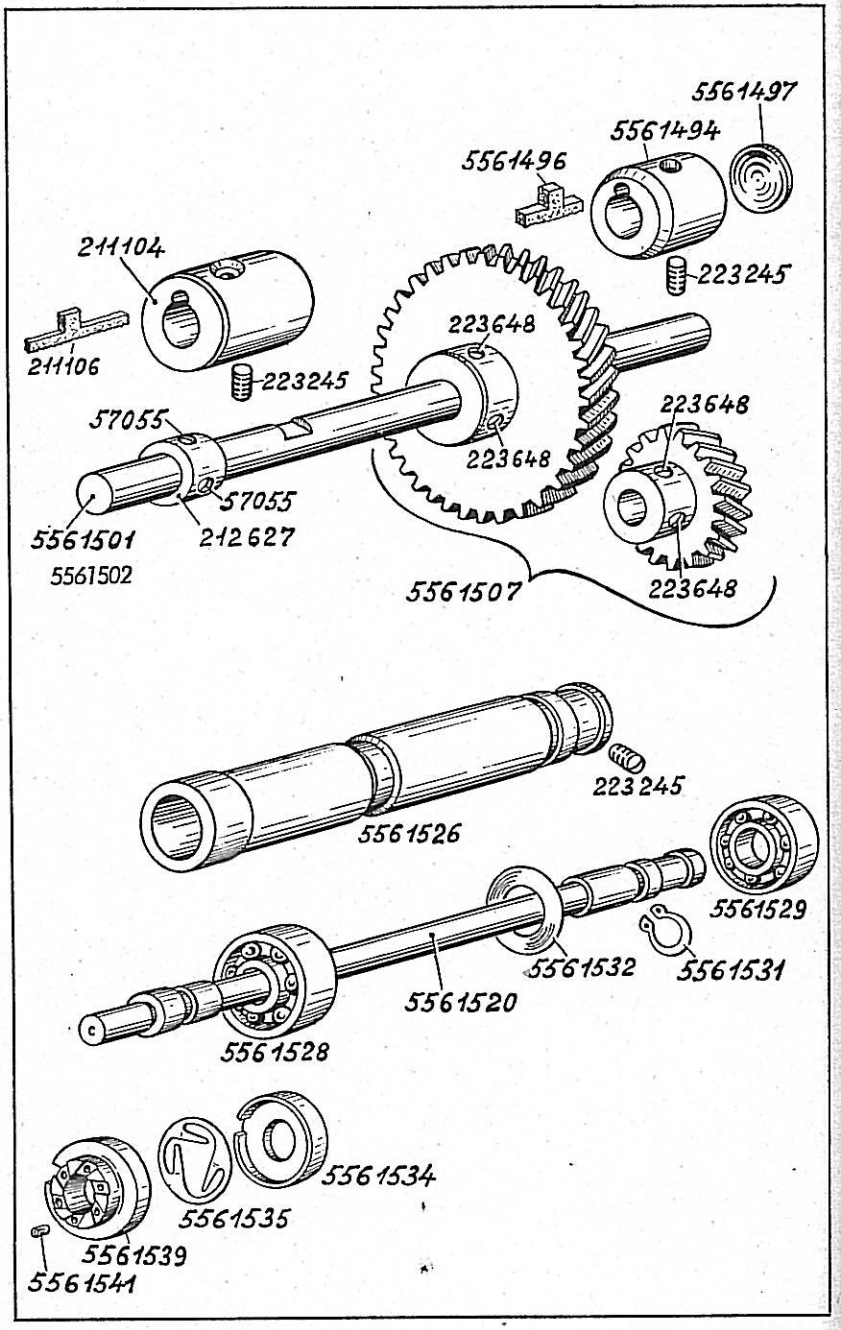

Bestell-Nr.	Benennung
5561502	Unterwelle, neu
5561501	Unterwelle, alt
211104	Lager, vorn, mit Ölfilz zu 5561501 und 5561502
211106	Ölfilz zu 211104
5561494	Lager, hinten mit Ölfilz und Verschlußscheibe
5561496	Ölfilz zu 5561494
5561497	Verschlußscheibe zu 5561494
223245	Bef.-Schraube zu 211104 und 5561494
212627	Stellring mit Bef.-Schrauben auf 5561501 und 5561502
57055	Bef.-Schraube zu 212627
5561507	Zahnradpaar (großes Rad auf Unterwelle)
223648	Bef.-Schraube für kleines und großes Rad
5561520	Greiferwelle
5561526	Rohr zu 5561520
223245	Bef.-Schraube zu 5561526
5561528	Kugellager, vorn zu 5561520
5561529	Kugellager, hinten zu 5561520
5561531	Sicherungsring auf 5561520
5561532	Tellerfeder auf 5561520
5561534	Distanzscheibe zu 5561520
5561535	Federscheibe zu 5561520
5561539	Ölscheibe zu 5561520
5561541	Ölfilz zu 5561539

Tafel 36

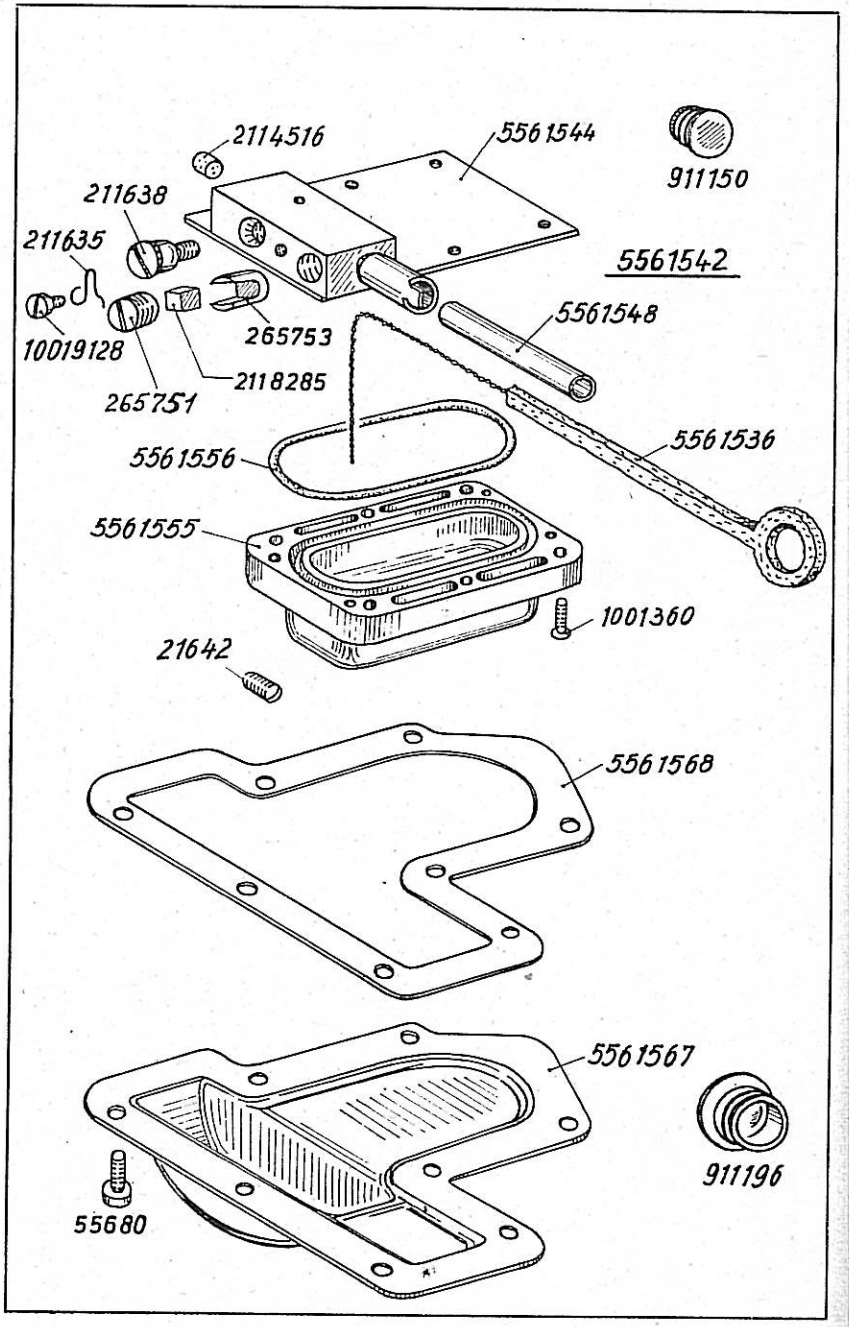

Bestell-Nr.	Benennung
5561542	Ölbehälterhalter mit Ölbehälter vollst., best. aus je 1x 5561544, 5561548, 2114516, 211638, 265753, 2118285, 265751, 211635, 10019128, 5561555, 5561556 und 6x 1001360
5561544	Ölbehälterhalter
21642	Bef.-Schraube zu 5561542
5561548	Kunststoffschlauch zu 5561544
2114516	Gummistopfen zu 5561548
211638	Verschlußschraube zu 5561544
265753	Druckhülse in 5561544
2118285	Druckbolzen zu 265753
265751	Bef.-Schraube zu 5561551
211635	Arretierfeder zu 265751
10019128	Bef.-Schraube zu 211635
5561555	Ölbehälter
5561556	Dichtungsring zu 5561555
1001360	Bef.-Schraube zu 5561555
5561536	Ölfilz mit Draht
911150	Verschlußkappe in Fundamentplatte
5561567	Getriebedeckel
5561568	Dichtung zu 5561567
55680	Bef.-Schraube zu 5561567
911196	Verschlußstopfen in Fundamentplatte

Tafel 37

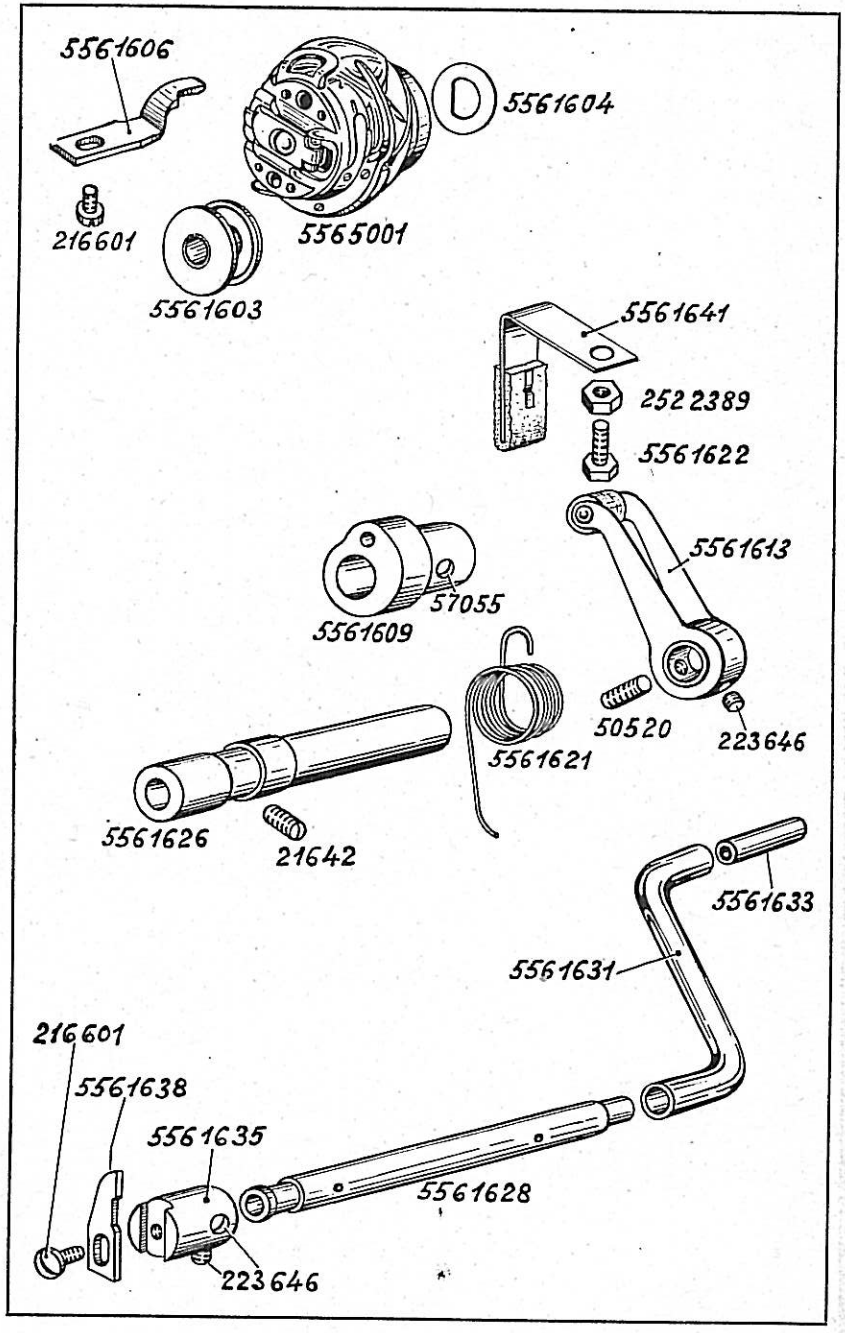

Bestell-Nr.	Benennung	
5565001	Greifer vollst. mit Spulengehäuse (Einzelteile siehe Tafel 65)	
5561603	Spule zu 5565001	
5561604	Anlaufscheibe	
5561606	Spulengehäusehalter	
216601	Bef.-Schraube zu 5561606	
5561609	Kapsellüfterkurve mit Schraube	alt
57055	Bef.-Schraube zu 5561609	alt
5561613	Kapsellüfterhebel mit Schrauben	alt
223646	Bef.-Schraube zu 5561613	alt
50520	Bef.-Schraube zu 5561613	alt
5561621	Drehfeder zu 5561613	alt
5561641	Öllleder	alt
5561622	Bef.-Schraube zu 5561641	alt
2522389	Mutter auf 5561622	alt
5561626	Lager zu 5561613	alt
21642	Bef.-Schraube zu 5561626	alt
5561628	Kapsellüfterwelle	alt
5561631	Kunststoffschlauch zu 5561628	alt
5561633	Ölrohrstutzen zu 5561631	alt
5516135	Buchse mit Bef.-Schrauben zu 5561628	alt
223646	Bef.-Schraube zu 5561635	alt
5561638	Lüfterfinger zu 5561635	alt
216601	Bef.-Schraube zu 5561638	alt

Tafel 37a

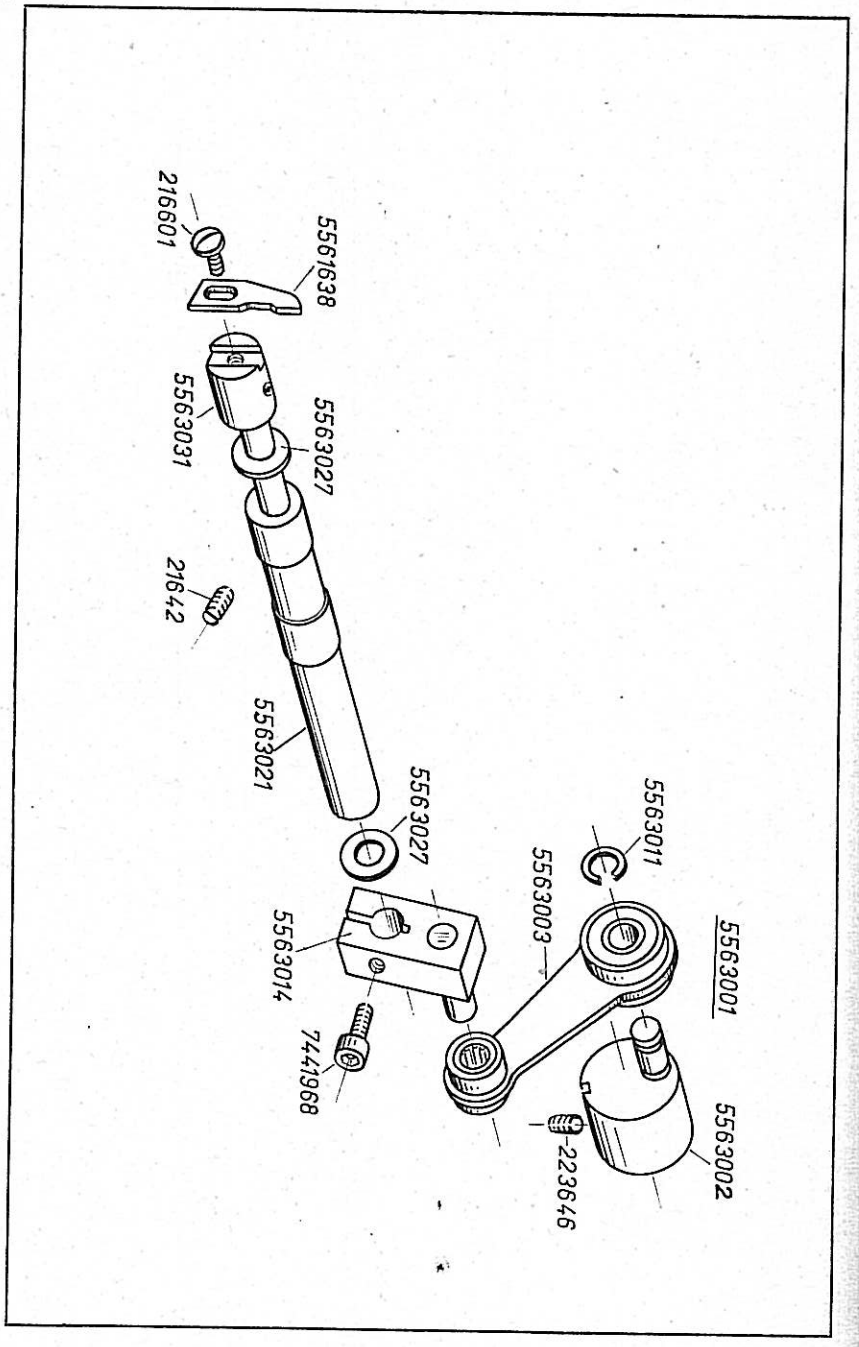

Bestell-Nr.	Benennung
	Teile für neue Kapsellüftung
5563001	Kurbel mit Zugstange, Sprengring und Bef.-Schrauben
5563002	Kurbel
223646	Bef.-Schraube zu 5563002
5563003	Zugstange auf Kurbel
5563011	Sprengring auf Kurbel
5563014	Schwinge mit Klemmschraube
7441968	Klemmschraube zu 5563014
5563021	Lagerbuchse
21642	Bef.-Schraube zu 5563021
5563027	Scheibe zu 5563021
5563031	Kapsellüfterwelle in 5563021
5561638	Lüfterfinger zu 5563031
216601	Bef.-Schraube zu 5561638

Tafel 38

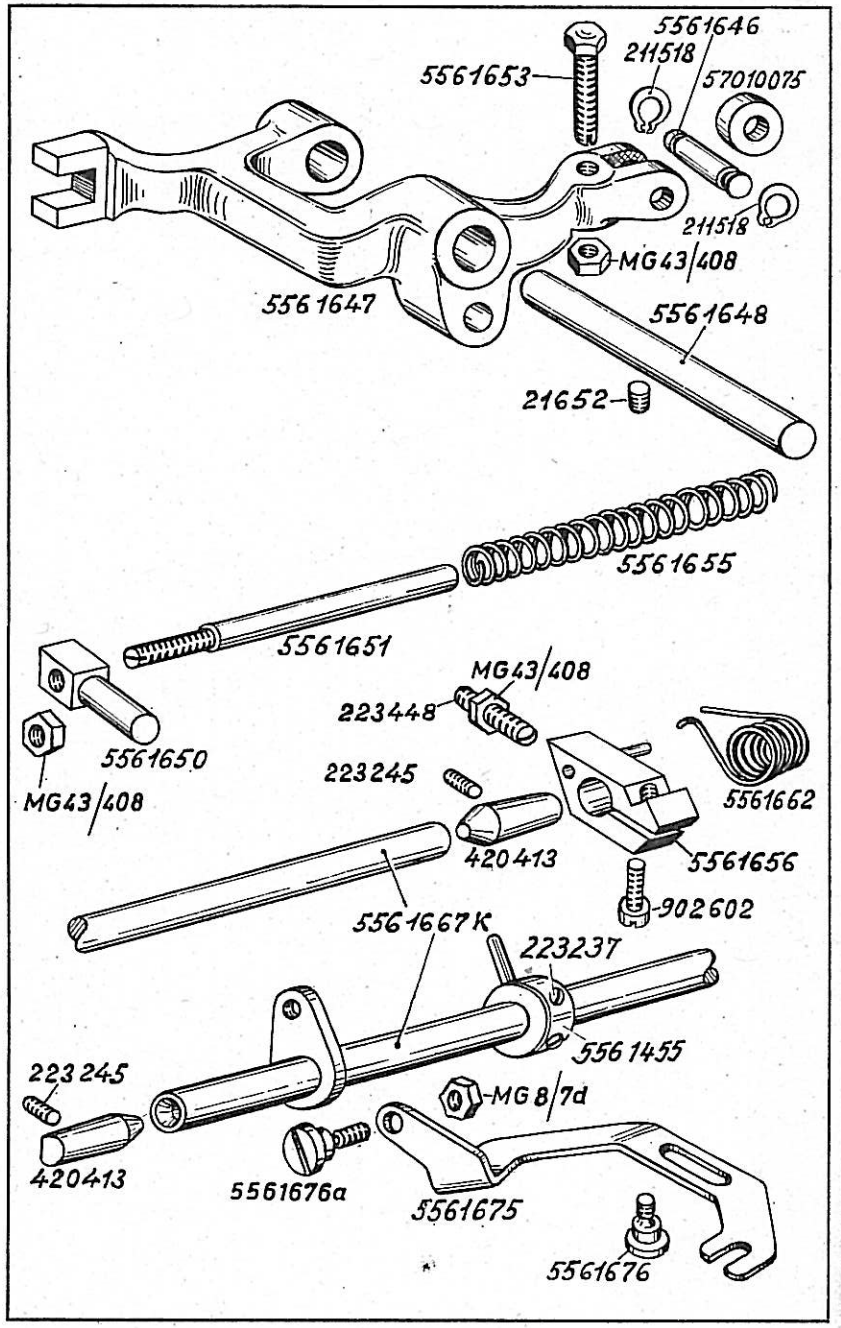

Bestell-Nr.	Benennung
5561647	Doppelhebel
5561648	Achse zu 5561647
21652	Bef.-Schraube zu 5561648
5561646	Lagerbolzen in 5561647
57010075	Rolle auf 5561646
211518	Sicherungsring auf 5561646
5561653	Anschlagschraube zu 5561647
MG 43/408	Mutter auf 5561653
5561650	Gelenkbolzen in 5561647
5561651	Sperrstift zu 5561650
5561655	Druckfeder auf 5561651
MG 43/408	Mutter auf 5561651
5561667 K	Messerantriebswelle
420413	Spitzbolzen zu 5561667 K
223245	Bef.-Schrauben zu 420413
5561656	Klinke mit Schraube auf 5561667 K
902602	Klemmschraube zu 5561656
223448	Anschlagschraube zu 5561656 in Fundamentplatte
MG 43/408	Mutter auf 223448
5561662	Drehfeder zu 5561656
5561455	Stellring mit Bef.-Schrauben auf 5561667 K
223237	Bef.-Schraube zu 5561455
5561675	Lasche an 5561667 K
5561676 a	Ansatzschraube zu 5561675
5561676	Ansatzschraube zu 5561675
MG 8/7 d	Mutter zu 5561676 a

Tafel 39

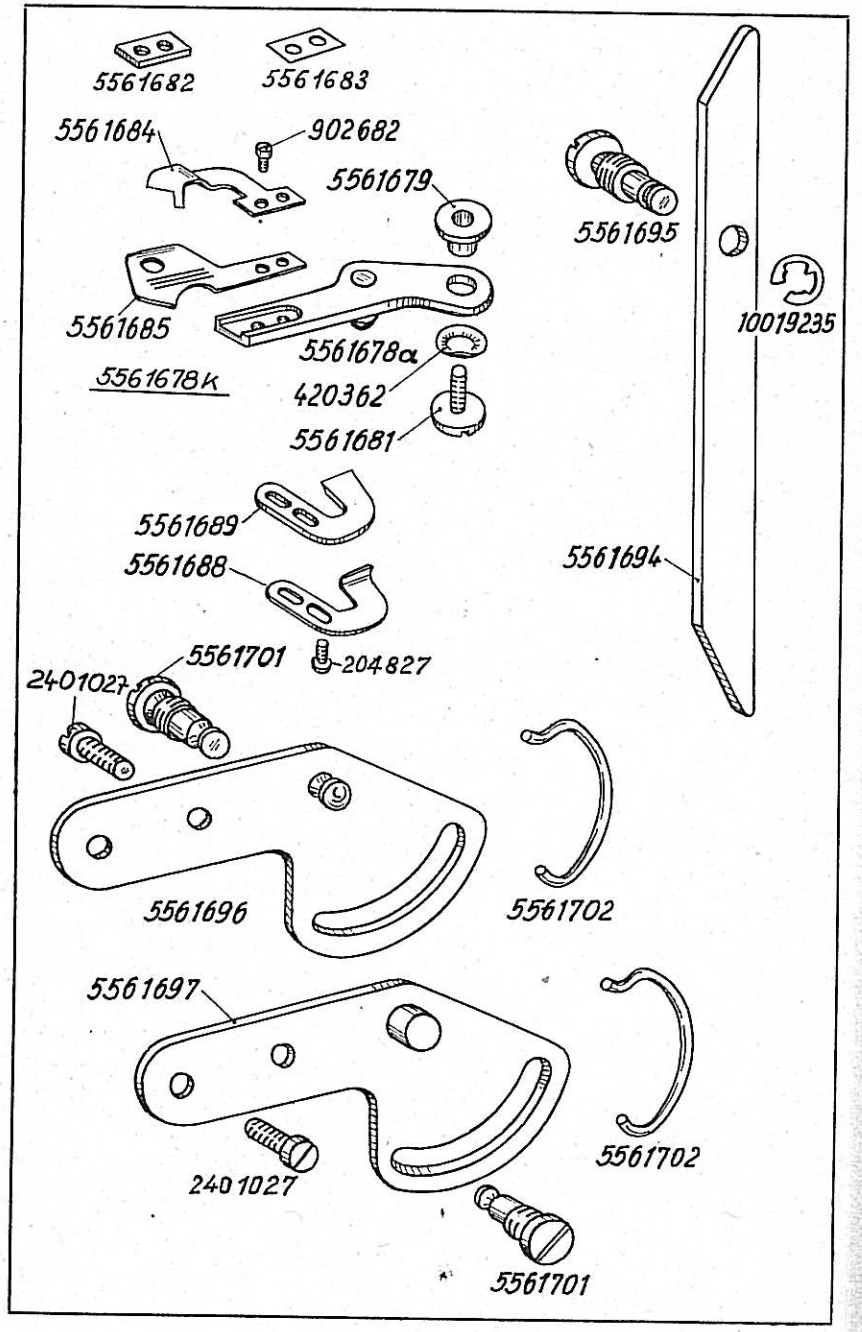

Bestell-Nr.	Benennung	
5561678 K	Messerhalter mit Messer und Fadenzieher vollst., best. aus je 1x 5561678 a, 5561679, 420362, 5561681, 5561682, 5561683, 5561684, 5561685, 5561688, 5561689 und 2x 902682, 204827	alt
5561678 a	Messerhalter	alt
5561679	Abstandsbuchse zu 5561678 a	
5561681	Bef.-Schraube zu 5561678 a	
420362	Federscheibe zu 5561681	
5561682	Distanzblech	
5561683	Ausgleichsblech	
5561684	Unterfadenmesser	alt
5561685	Fadenzieher	alt
902682	Bef.-Schraube zu 5561684 und 5561685	alt
5561688	Fadenklemmblech	
5561689	Unterfadenmesser an Stichplatte	
204827	Bef.-Schraube zu 5561689	
5561694	Stützhebel an Fundamentplatte	
5561695	Bef.-Schraube zu 5561694	
10019235	Sicherungsring zu 5561695	
5561696	Schwenklasche, links	
5561697	Schwenklasche, rechts	
2401027	Bef.-Schraube zu 5561696 und 5561697	
5561702	Feder zu 5561696 und 5561697	
5561701	Ansatzschraube zu 5561696 und 5561697 in Sockel	

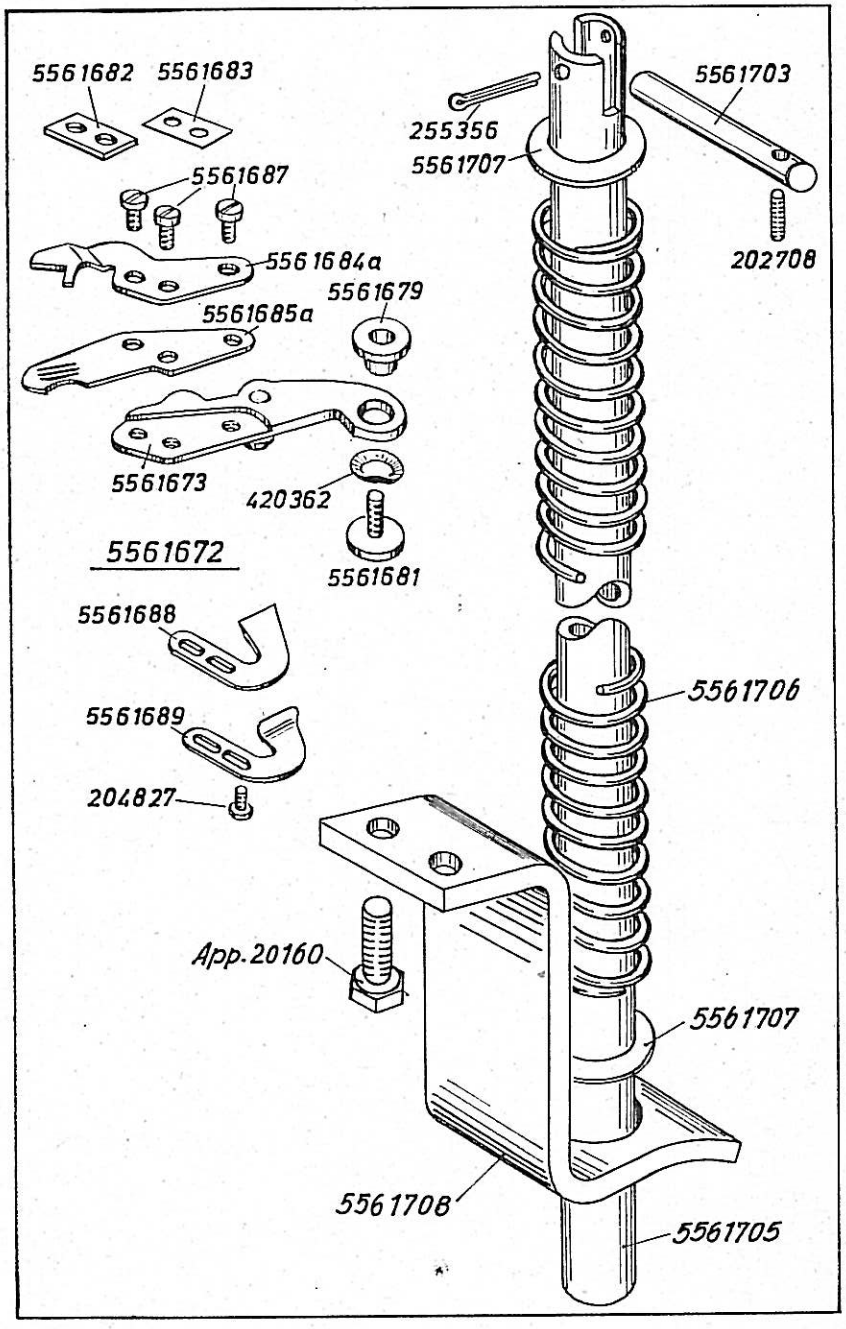

Bestell-Nr.	Benennung
5561703	Bolzen in Fundamentplatte
202708	Bef.-Schraube in 5561703
5561705	Federrohr
5561706	Druckfeder auf 5561705
5561707	Scheibe vor 5561706
5561708	Stützwinkel an Sockel
App. 20160	Bef.-Schraube zu 5561708
255356	Splint zu 5561705
5561672	Messerhalter mit Messer und Fadenzieher vollst., best. aus je 1x 5561673, 5561679, 420362, 5561681, 5561682, 5561683, 5561684 a, 5561685 a, 5561688, 5561689, 2x 204827 und 3x 5561687
5561673	Messerhalter
5561679	Abstandsbuchse zu 5561673
5561681	Bef.-Schraube zu 5561673
420362	Federscheibe zu 5561681
5561682	Distanzblech
5561683	Ausgleichsblech
5561684 a	Unterfadenmesser
5561685 a	Fadenzieher
5561688	Fadenklemmblech
5561689	Unterfadenmesser an Stichplatte
204827	Bef.-Schraube zu 5561689
5561687	Bef.-Schraube zu 5561684 a und 5561685 a

Tafel 41

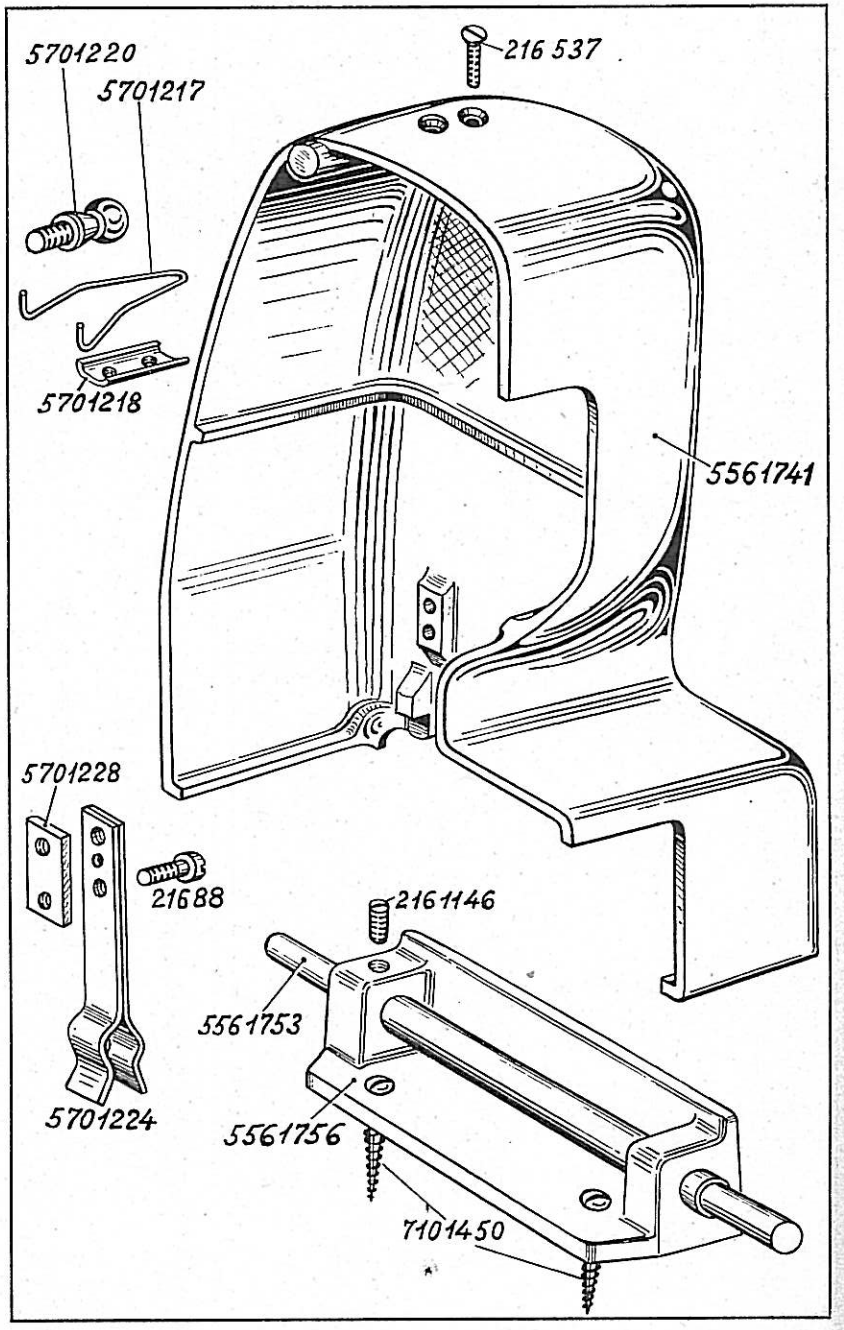

Bestell-Nr.	Benennung
5561741	Schutzhaube vollst.
5701217	Feder an 5561741
5701218	Führungsblech zu 5701217
216537	Bef.-Schraube zu 5701218
5701224	Blattfeder an 5561741
21688	Bef.-Schraube zu 5701224
5701228	Mutternstück zu 21688
5701220	Kugelzapfen in Arm
5561756	Bock mit Achse und Schraube
5561753	Achse in 5561756
2161146	Bef.-Schraube zu 5561753
7101450	Rundholzschraube zu 5561756

Tafel 42

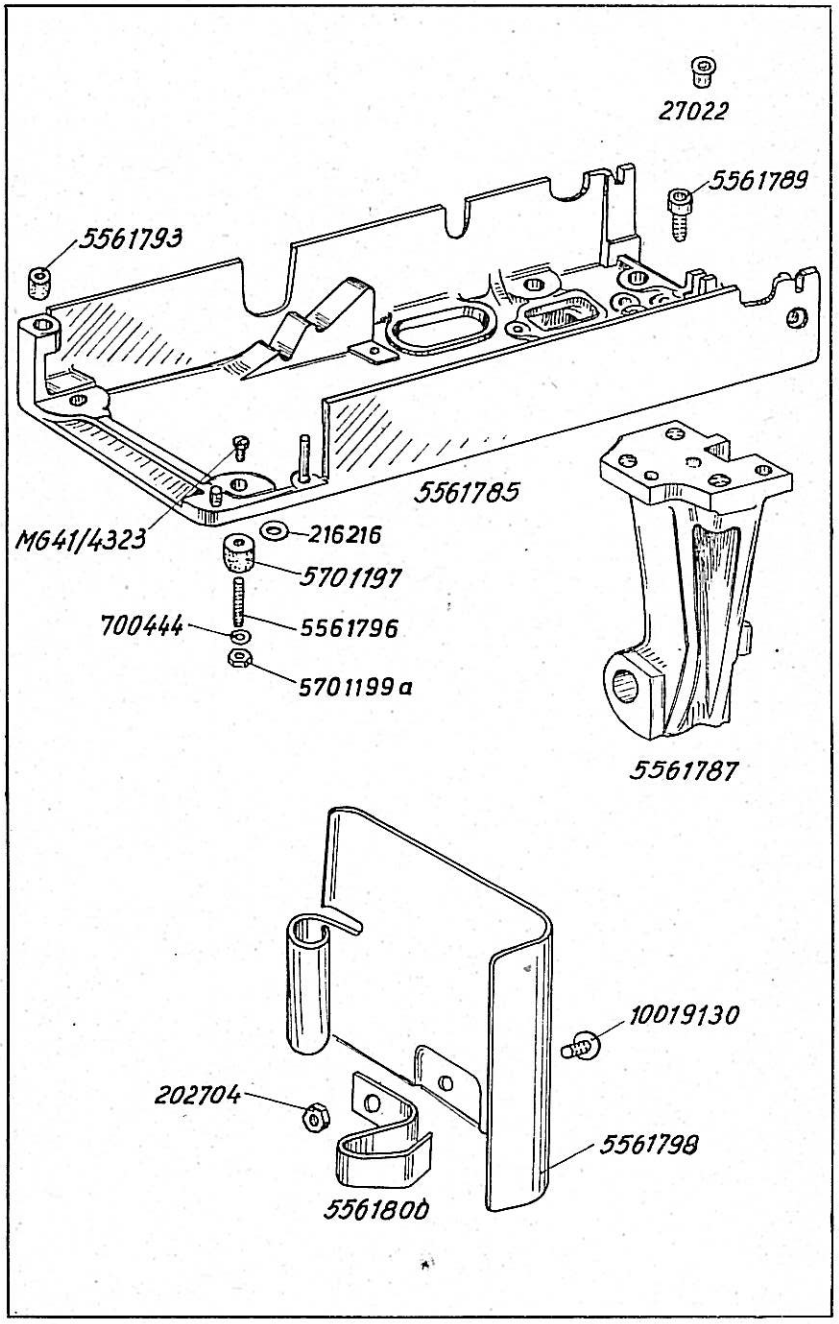

Bestell-Nr.	Benennung
5561785	Sockel
5561787	Lagerbock zu 5561785
5561789	Bef.-Schraube zu 5561787
5561793	Gummipuffer in 5561785
5701197	Schwingmetall in 5561785
MG 41/4323	Bef.-Schraube zu 5701197
5561796	Gewindestift zu 5701197
700444	Unterlegscheibe zu 5561796
5701199 a	Mutter zu 5561796
216216	Scheibe unter 5561793
5561798	Klappe mit Haltefeder zu 5561785
5561800	Haltefeder zu 5561798
10019130	Bef.-Schraube zu 5561800
202704	Mutter zu 10019130
27022	Kugelöler in Sockel

Tafel 43

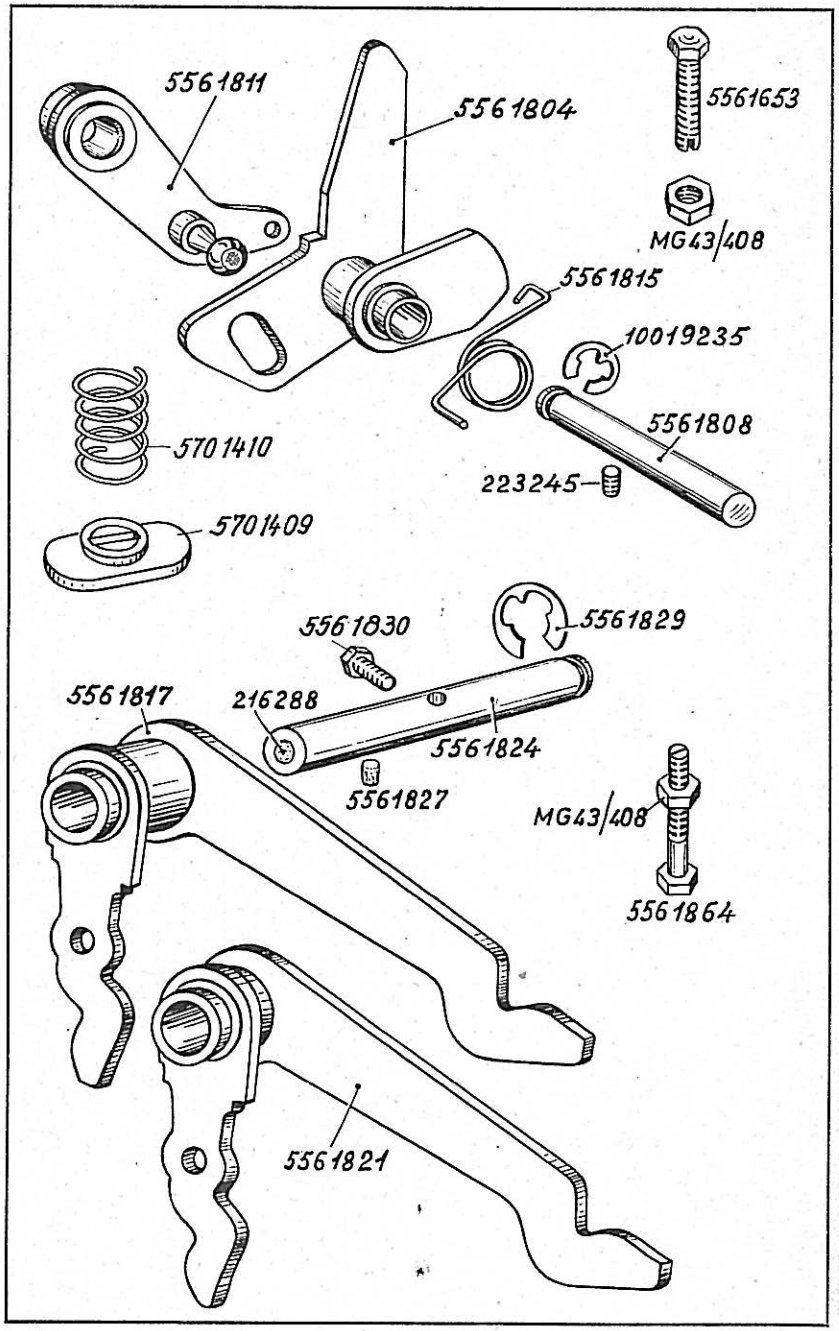

Bestell-Nr.	Benennung
5561804	Hebel
5561808	Achse zu 5561804 in Sockel
223245	Bef.-Schraube zu 5561808
5561815	Drehfeder zu 5561804
10019235	Sicherungsring auf 5561808
5561653	Anschlagschraube zu 5561804 in Sockel
MG 43/408	Mutter auf 5561653
5561811	Hebel
5561817	Einschalthebel
5561821	Lüfterhebel
5561824	Bolzen zu 5561817 und 5561821
5561830	Bef.-Schraube zu 5561824
5561829	Sicherungsring auf 5561824
5561827	Ölfilz zu 5561824
216288	Gummistopfen in 5561824
5561864	Anschlagschraube zu 5561817 und 5561821
MG 43/408	Mutter zu 5561864
5701409	Staubkappe zu 5561817 und 5561821
5701410	Druckfeder zu 5701409

Tafel 44

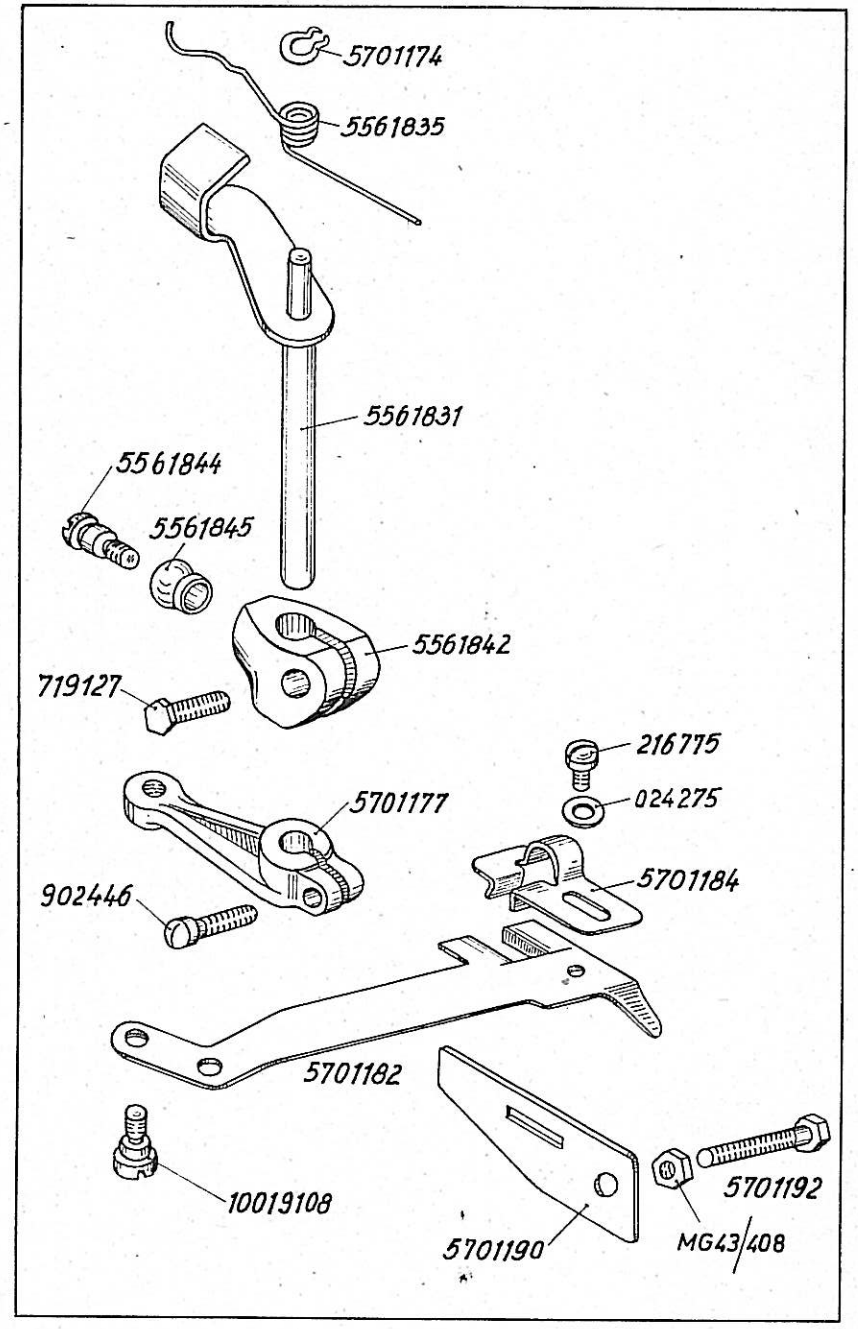

Bestell-Nr.	Benennung
5561831	Schalthebel
5561835	Drehfeder zu 5561831
5701174	Greifring vor 5561835 auf 5561831
5561842	Rollenhebel mit Rollen und Schrauben
719127	Klemmschraube zu 5561842
5561845	Rolle zu 5561842
5561844	Schraube zu 5561845
5701177	Klemmhebel mit Schraube
902446	Klemmschraube zu 5701177
5701182	Riemengabel mit Führungsblech
5701184	Führungsblech zu 5701182
216775	Bef.-Schraube zu 5701184
024275	Unterlegscheibe zu 216775
10019108	Bef.-Schraube zu 5701182
5701190	Führungsblech an Sockel
5701192	Bef.-Schraube zu 5701190
MG 43/408	Mutter auf 5701192

Tafel 45

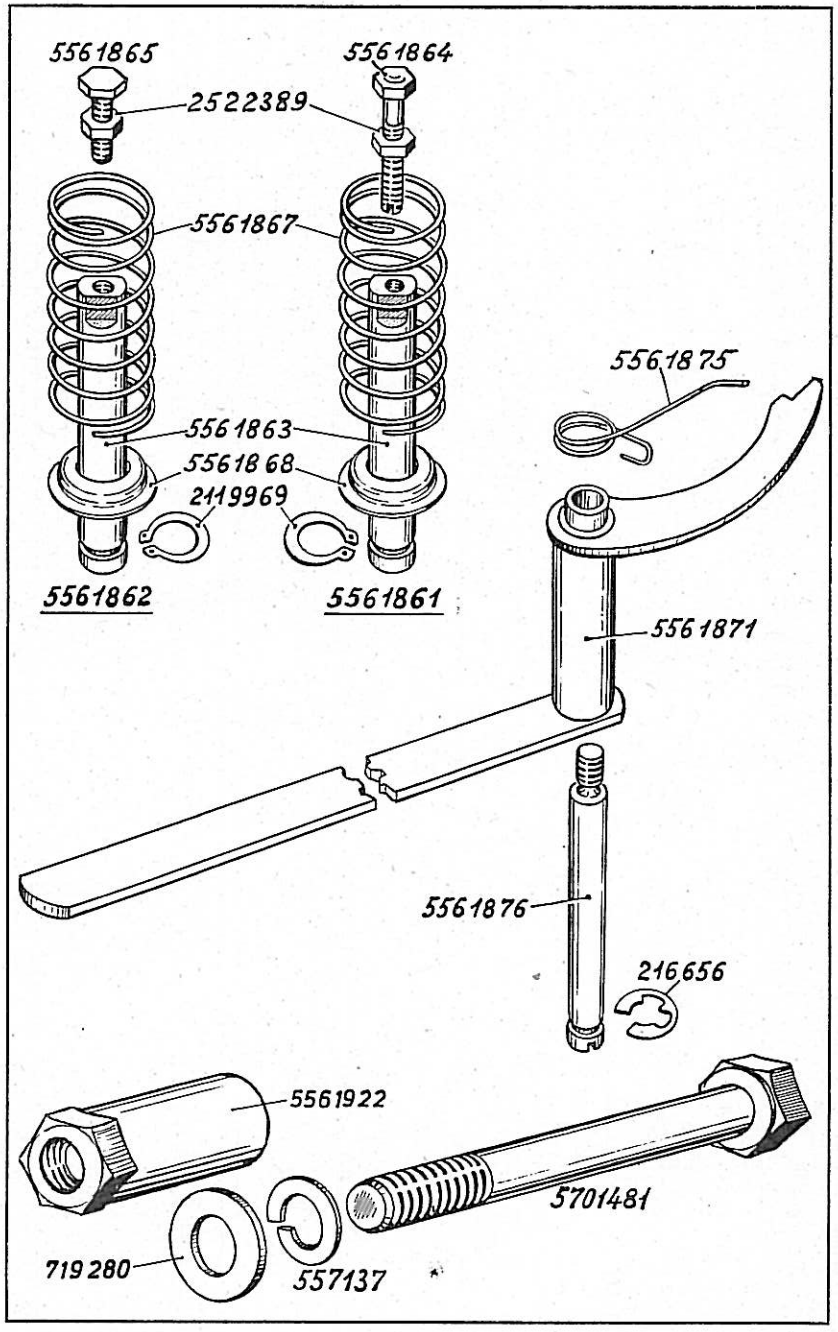

Bestell-Nr.	Benennung
5561861	Einschaltstößel vollst., best. aus je 1x 5561863, 5561864, 2522389, 5561867, 5561868, 2119969
5561862	Lüfterstößel vollst., best. aus je 1x 5561863, 5561865, 2522389, 5561867, 5561868, 2119969
5561863	Stößel
5561864	Schraube (lang Einschaltstößel)
5561865	Schraube (kurz Lüfterstößel)
2522389	Mutter zu 5561864 und 5561865
5561867	Druckfeder zu 5561863
5561868	Federteller zu 5561867
2119969	Sicherungsring auf 5561863
5561871	Sperrhebel
5561875	Schraubendrehfeder zu 5561871
5561876	Bolzen zu 5561871
216656	Sicherungsring auf 5561876
5701481	Bef.-Schraube zu Getriebe an Sockel
5561922	Mutter zu 5701481
719280	Unterlegscheibe zu 5561922
557137	Federscheibe zu 5561922

Tafel 46

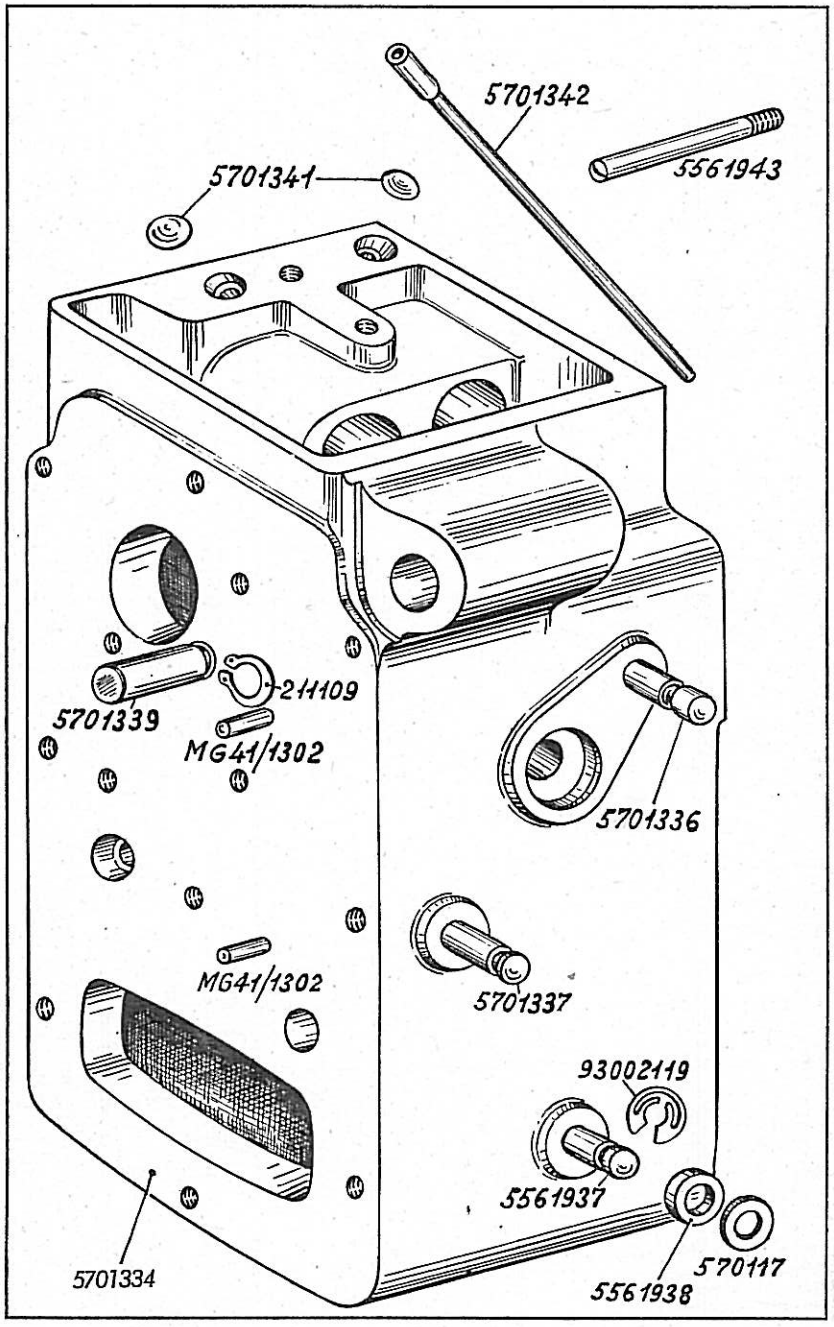

Tafel 46

Bestell-Nr.	Benennung
5701333	Getriebegehäuse vollst., o. Abb.
5701334	Getriebegehäuse mit Stifte
5701336	Paßkerbstift zu 5701334
5701337	Paßkerbstift zu 5701334
5561937	Paßkerbstift zu 5701334
5561938	Abstandsbuchse zu 5561937
570117	Scheibe auf 5561937
93002119	Sicherungsring zu 5561937
5701339	Bolzen zu 5701334
211109	Seegerring auf 5701334
5701341	Verschlußscheibe zu 5701334
5701342	Ölansaugrohr zu 5701334
5561943	Gewindestift in 5701334
MG 41/1302	Stift zu Pumpengehäuse und Pumpengrundplatte

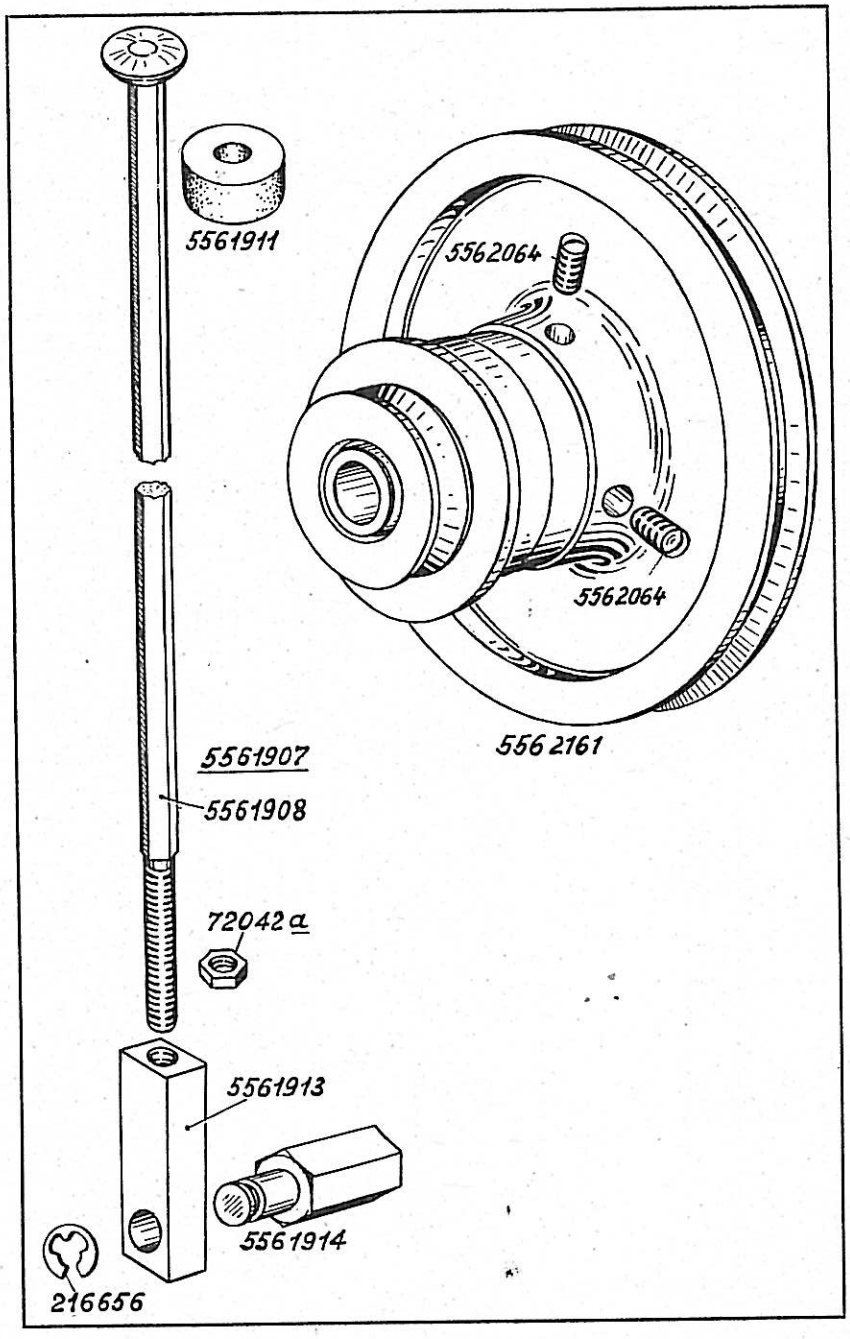

Bestell-Nr.	Benennung
5561907	Gestänge vollst., best. aus je 1x 5561908, 5561911, 72042 a, 5561913, 5561914 und 216656
5561908	Stange
5561911	Gummipuffer auf 5561908
72042 a	Mutter auf 5561908
5561913	Lasche zu 5561908
5561914	Mutter zu 5561913
216656	Sicherungsring auf 5561914
5562161	Riemenscheibe mit Schraube
5562064	Bef.-Schraube zu 5562161

Tafel 48

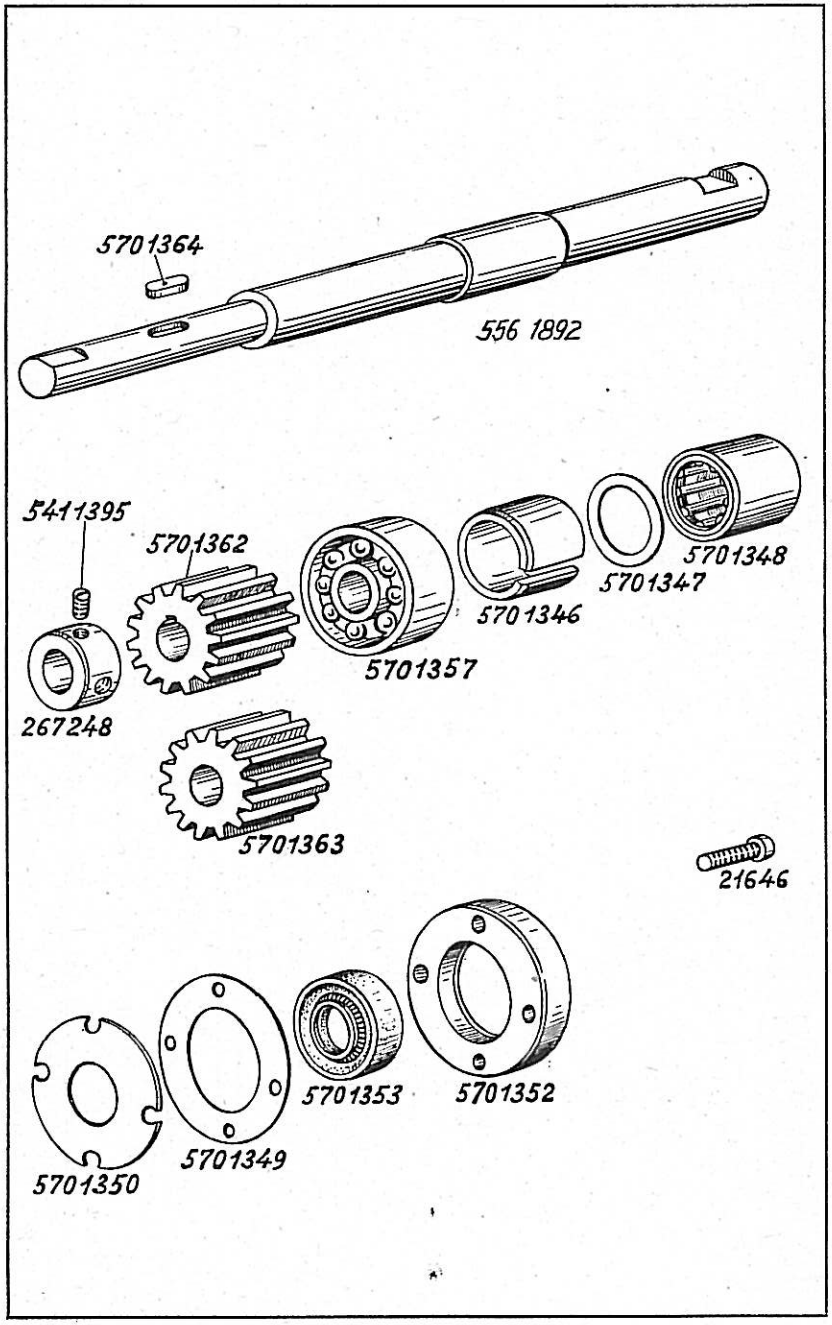

Bestell-Nr.	Benennung
5561892	Welle in 5561933
5701364	Paßfeder zu Zahnräder auf 5561892
5701346	Einspannbuchse in 5561933
5701347	Scheibe zu 5701346
5701348	Nadellager in 5561933
5701357	Kugellager in 5561933
5701362	Zahnrad auf 5561892
5701363	Zahnrad auf 5701339
267248	Stellring mit Bef.-Schraube auf 5561892
5411395	Bef.-Schraube zu 267248
5701349	Dichtscheibe in 5561933
5701350	Scheibe vor 5701349
5701352	Deckschraube zu 5561933
5701353	Simmerring zu 570352
21646	Bef.-Schraube zu 5701352

Tafel 49

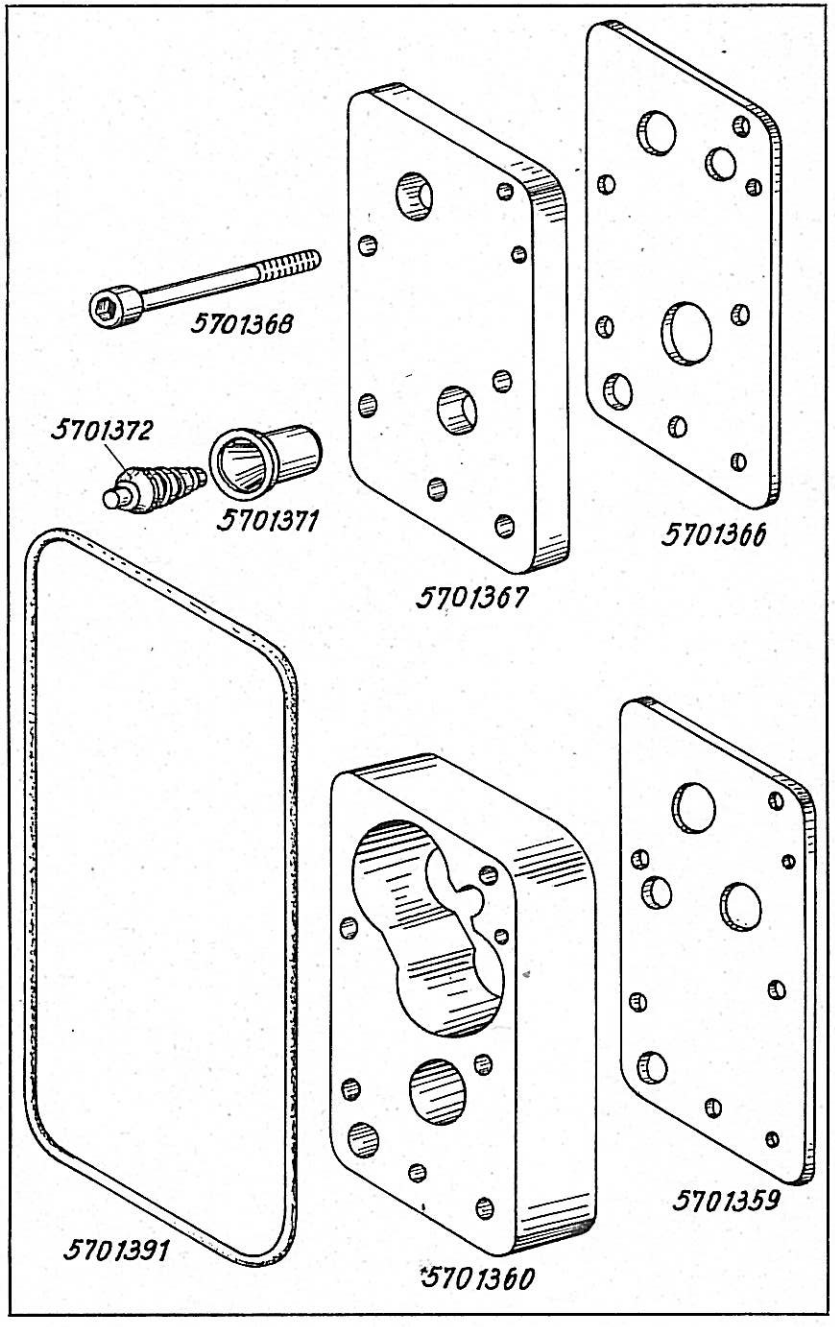

Bestell-Nr.	Benennung
5701359	Pumpengrundplatte
5701360	Pumpengehäuse
5701366	Pumpenzwischenplatte
5701367	Pumpendeckplatte
5701368	Bef.-Schraube zu 5701366 und 5701367
5701371	Ventilsitz in 5701367
5701372	Ventilkegel zu 5701371
5701391	Dichtungsring zu Pumpendeckel

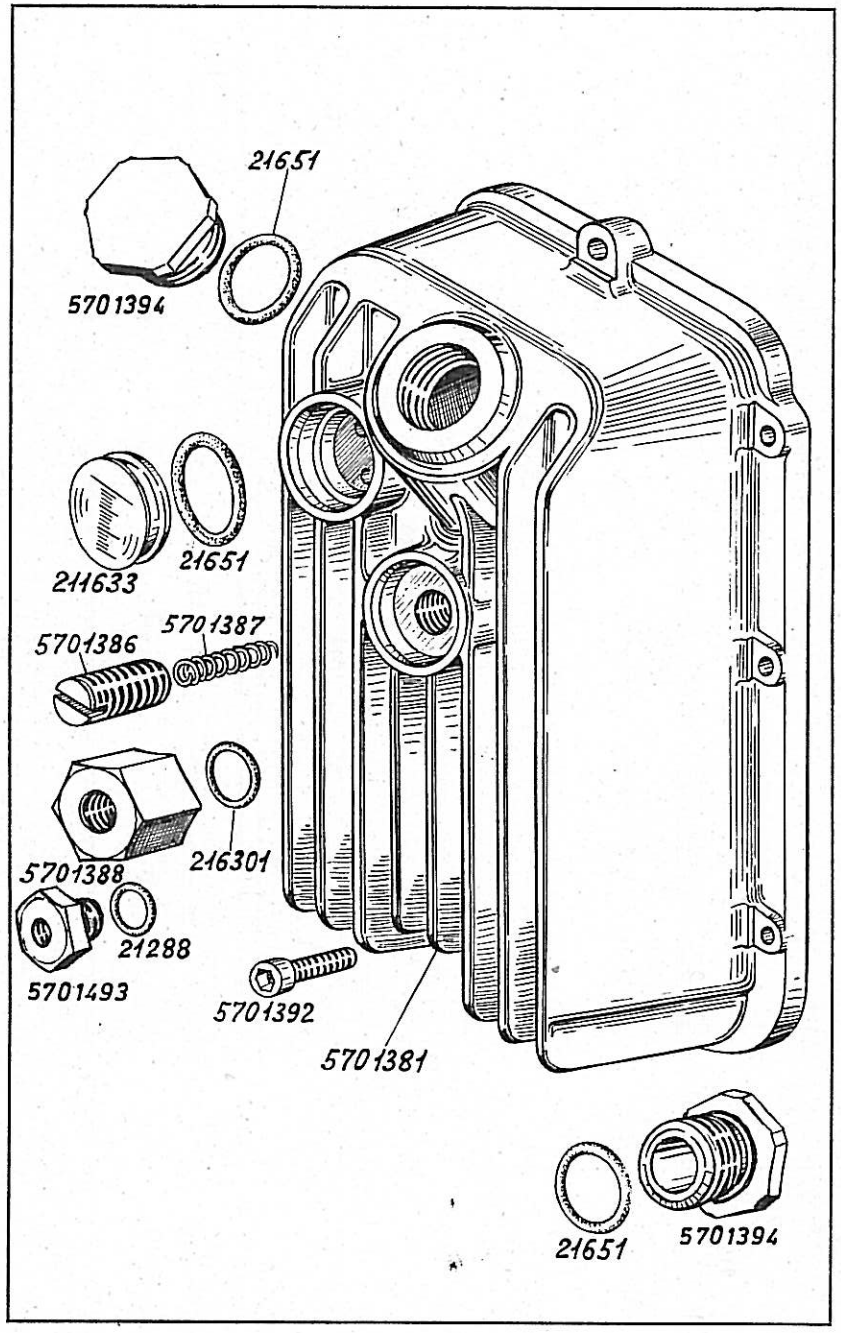

Bestell-Nr.	Benennung
5701381	Pumpendeckel mit Ölschauglas
211633	Ölschauglas in 5701381
21651	Dichtungsring zu 211633
5701386	Stellschraube zu 5701381
5701387	Druckfeder zu 5701386
5701388	Überwurfmutter zu 5701386
216301	Dichtring zu 5701388
5701493	Verschlußschraube zu 5701388
21288	Dichtring zu 5701493
5701394	Verschlußschraube zu 5701381 und 5701334
21651	Dichtring zu 5701394
5701392	Bef.-Schraube zu 5701381