DÜRKOPP

TEILELISTE

DÜRKOPP
551

Ausgabe November 1974

DÜRKOPPWERKE GMBH BIELEFELD

Tafel 1

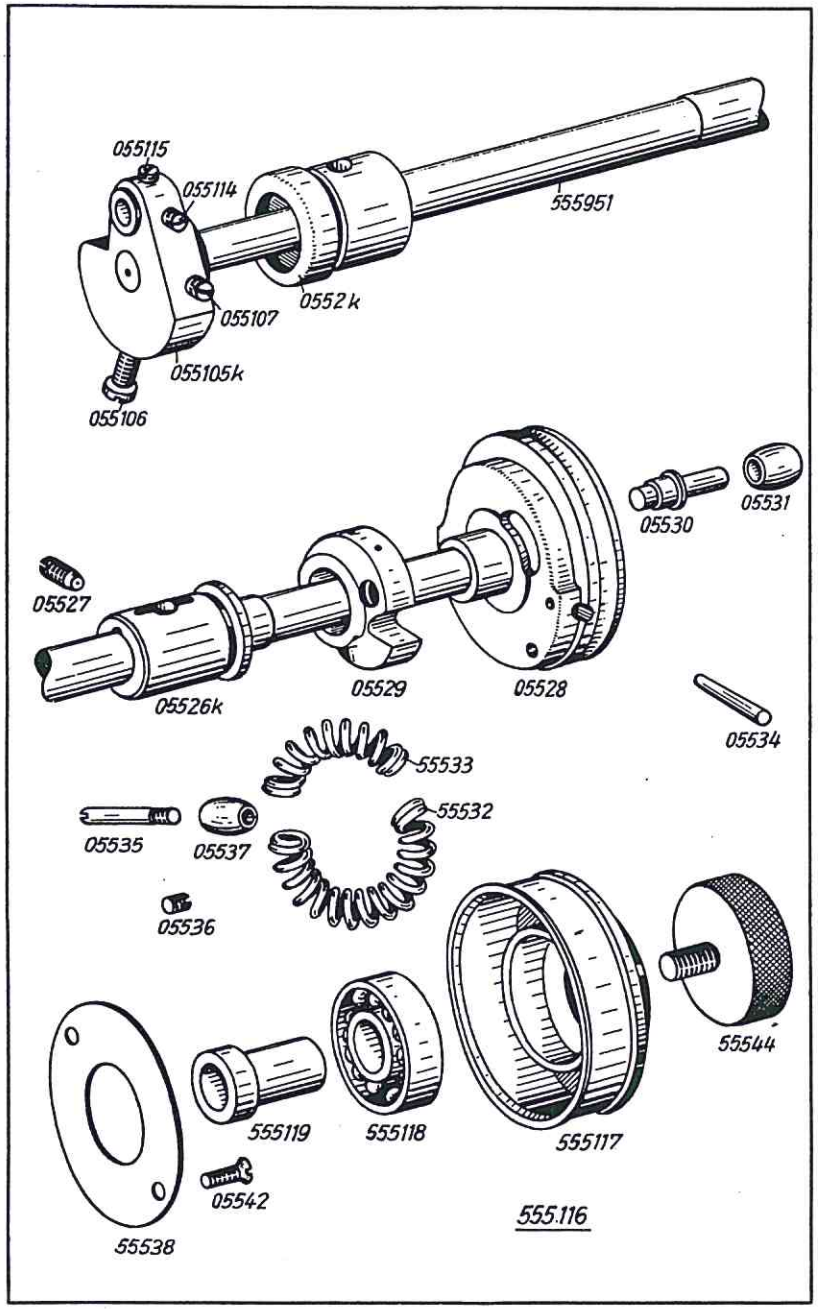

Best.-Nr.	Benennung
555951	Armwelle
055105k	Kurbelscheibe mit Bef.-Schrauben
055106	Zapfenschraube zu 055105k
055107	Setzschraube zu 055105k
055114	Bef.-Schraube, lang zu Kurbelzapfen in 055105k
055115	Bef.-Schraube, kurz zu Kurbelzapfen in 055105k
0552k	Armlager, vorderes
05526k	Armlager, hinteres
05527	Bef.-Schraube zu 05526k in Arm
05529	Bremsexzenter
05528	Hauptantriebsgehäuse
05534	Konus-Stift zu 05528
05530	Bremsexzenterstift zu 05529
05531	Segment zu 05530 } Abb. alt
05537	Segment zu Bremsfeder } Abb. alt
05535	Stiftschraube zu 05537 in 05528
05536	Bef.-Schraube zu 05535 in 05528
55532	Bremsfeder, groß in Hauptantriebsgehäuse
55533	Bremsfeder, klein in Hauptantriebsgehäuse
55538	Deckel zu Hauptantriebsgehäuse
05542	Bef.-Schraube zu 55538
555116	Leerlaufscheibe, vollst., best. aus je 1 x 555117, 555118, 555119 und 55544
555117	Leerlaufscheibe
555118	Kugellager zu 555117
555119	Buchse zu Kugellager
55544	Verschlußschraube zu 555117 in Armwelle

Tafel 2

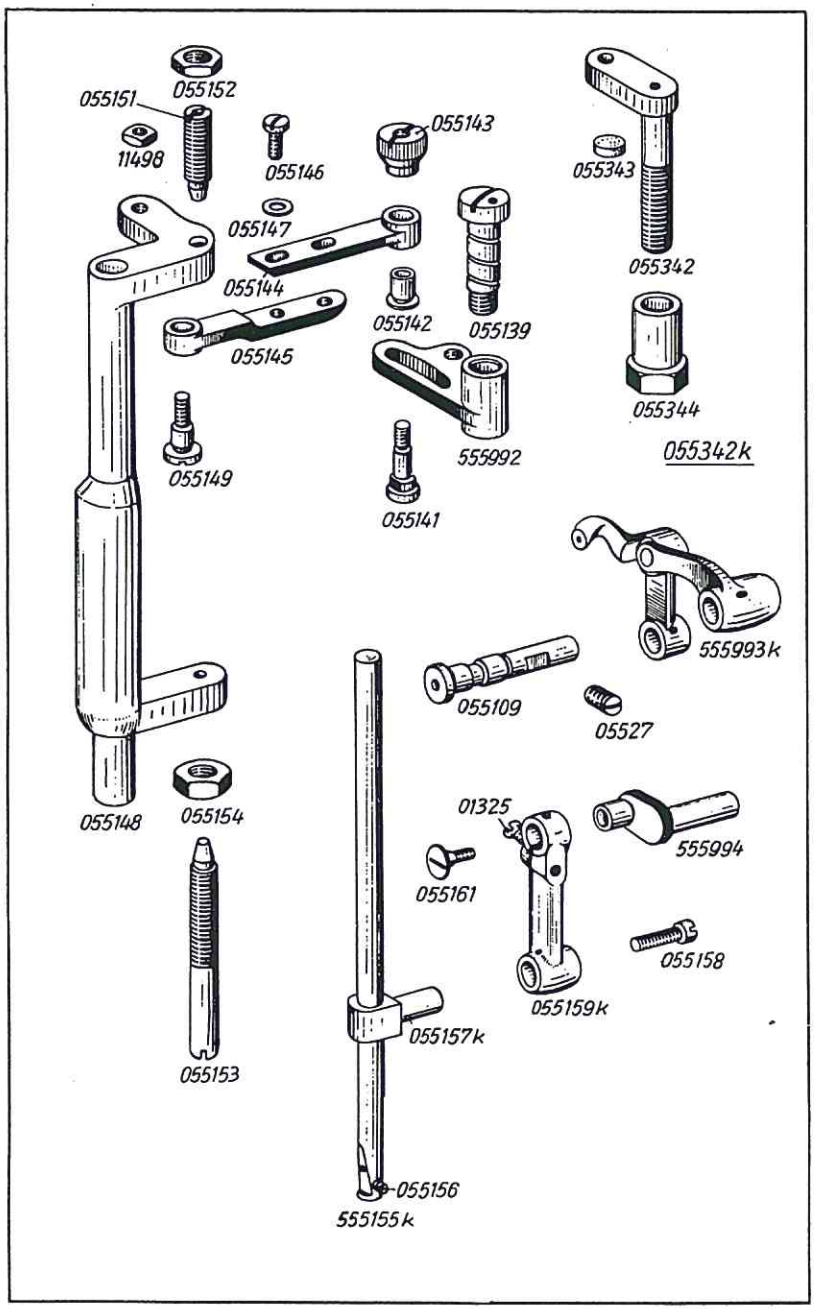

Best.-Nr.	Benennung
055148	Nadelstangenrahmen
055151	Spitzschraube, oben zu 055148 in Arm
055152	Mutter zu 055151
055153	Spitzschraube, unten zu 055148 in Arm
055154	Mutter zu 055153
555155K	Nadelstange mit Schraube
055156	Nadel-Bef.-Schraube zu 555155k
055157K	Nadelstangenkreuzkopf mit Bef.-Schraube
055158	Bef.-Schraube zu 055157k
055159k	Nadelzugstange mit Schraube
01325	Klemmschraube zu 055159k
555994	Kurbelzapfen zu Kurbelscheibe
055161	Sicherungsschraube zu 055159k in Kurbelzapfen
555993k	Fadenhebel, vollst.
055109	Fadenhebelbolzen zu 555993k
05527	Bef.-Schraube zu 055109
055145	Zugstangen-Unterteil zu Nadelstangenrahmen
055149	Ansatzschraube zu 055145
11498	Vierkantmutter zu 055149
055144	Zugstangen-Oberteil zu 055145
055146	Bef.-Schraube zu 055144 und 055145
055147	Unterlegscheibe zu 055146
555992	Stichbreitenstellhebel
055139	Schraubenbolzen zu 555992 in Arm
055141	Einstellschraube zu 555992 und 055144
055142	Buchse zu 055141 in 055144
055143	Rändelmutter zu 055141
055342k	Anschlagwinkel, vollst., best. aus je 1 x 055342, 055343 055344
055342	Anschlagwinkel auf Armkopf
055343	Einsatzpfropfen zu 055342
055344	Schraubenbüchse zu 055342

Tafel 3

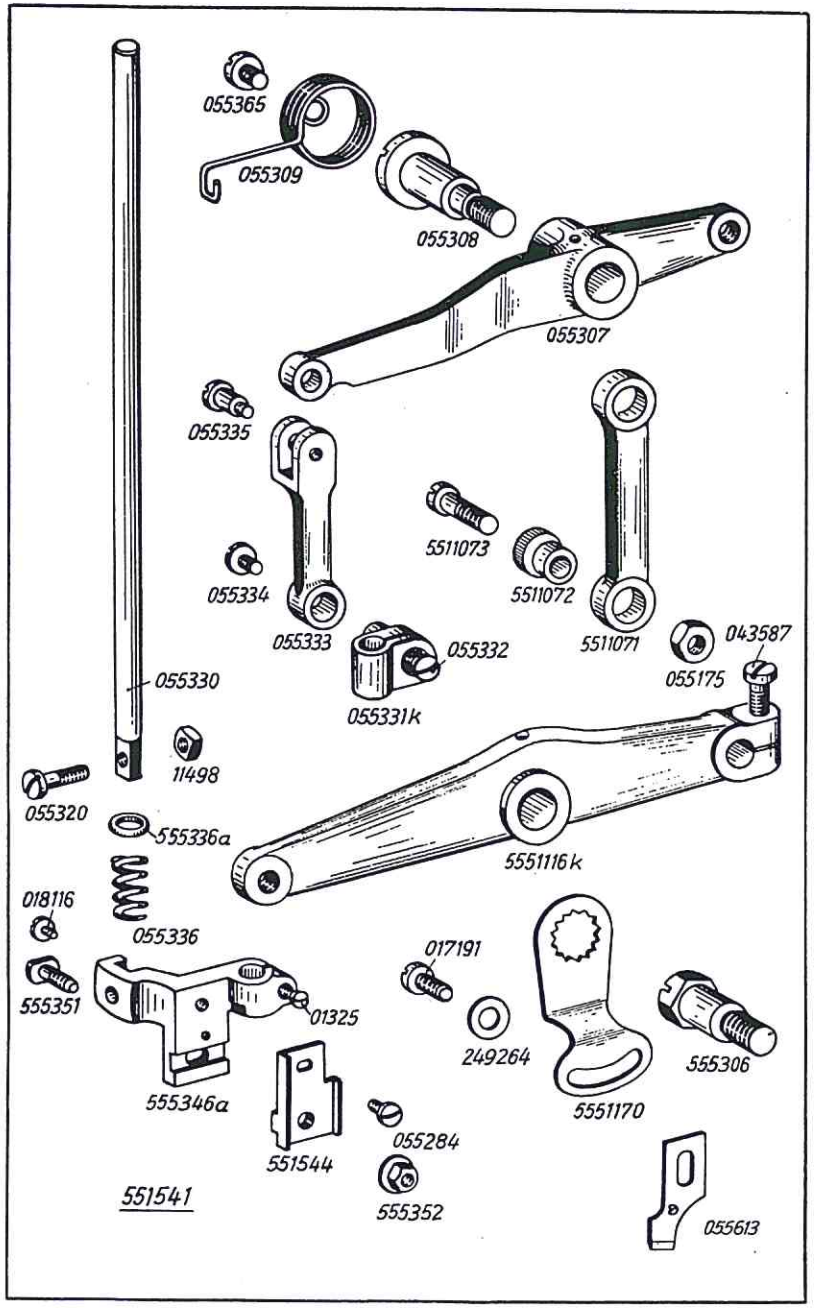

Best.-Nr.	Benennung
055330	Messerstange
555336a	Fadengleitscheibe zu Messerstange
055336	Schalldämpferfeder zu Messerstange
551541	Messerhalter, vollst., best. aus je 1 x 555346a, 551544, 055284, 555351, 018116 u. 555352
555346a	Messerhalter mit Klemmschraube
01325	Klemmschraube zu 555346a
551544	Messerhalterleiste zu 555346a
055284	Bef.-Schraube zu 551544
555351	Messer-Bef.-Schraube
555352	Mutter zu 555351
018116	Gegenkopfschraube zu 555351 in Messerhalter
055320	Bef.-Schraube zu 551541
11498	Vierkantmutter zu 055320
055331k	Messerstangenkreuzkopf mit Klemmschraube
055332	Klemmschraube zu 055331k
055333	Zugstange zu 055331k
055334	Schraube zu 055333 in 055331k
055335	Ansatzschraube zu 055333 u. 055307
055307	Kleiner Einschlaghebel
055308	Schraubenbolzen zu 055307 in Arm
055309	Schneckenfeder zu 055307
055365	Bef.-Schraube zu 055309 in Schraubenbolzen
5511071	Verbindungsgelenk zu kl. u. gr. Einschlaghebel
5511072	Exzenterbuchse zu 5511071
5511073	Ansatzschraube zu 5511072
055175	Mutter zu 5511073
5551116k	Großer Einschlaghebel mit Klemmschraube
043587	Klemmschraube zu 5511116k
555306	Schraubenbolzen zu 5511116k in Arm
5551170	Sicherung zu 555306
017191	Bef.-Schraube zu 5551170
249264	Unterlegscheibe zu 017191
055613	Messer $^{1}/_{4}$" (o. Abb.)
055614	Messer $^{5}/_{16}$" (o. Abb.)
055601	Messer $^{3}/_{8}$" (o. Abb.)
055615	Messer $^{7}/_{16}$" (o. Abb.)
055602	Messer $^{1}/_{2}$" (o. Abb.)
055604	Messer $^{9}/_{16}$" (o. Abb.)
055603	Messer $^{5}/_{8}$" (o. Abb.)
055605	Messer $^{11}/_{16}$" (o. Abb.)
055606	Messer $^{3}/_{4}$" (o. Abb.)
055611	Messer $^{13}/_{16}$" (o. Abb.)
055610	Messer $^{7}/_{8}$" (o. Abb.)
055612	Messer $^{15}/_{16}$" (o. Abb.)
055607	Messer 1" (o. Abb.)
055616	Messer $1^{1}/_{16}$" (o. Abb.)
055617	Messer $1^{1}/_{8}$" (o. Abb.)
055618	Messer $1^{3}/_{16}$" (o. Abb.)
055608	Messer $1^{1}/_{4}$" (o. Abb.)
055619	Messer $1^{5}/_{16}$" (o. Abb.)
055620	Messer $1^{3}/_{8}$" (o. Abb.)
055621	Messer $1^{7}/_{16}$" (o. Abb.)
055609	Messer $1^{1}/_{2}$" (o. Abb.)

Tafel 4

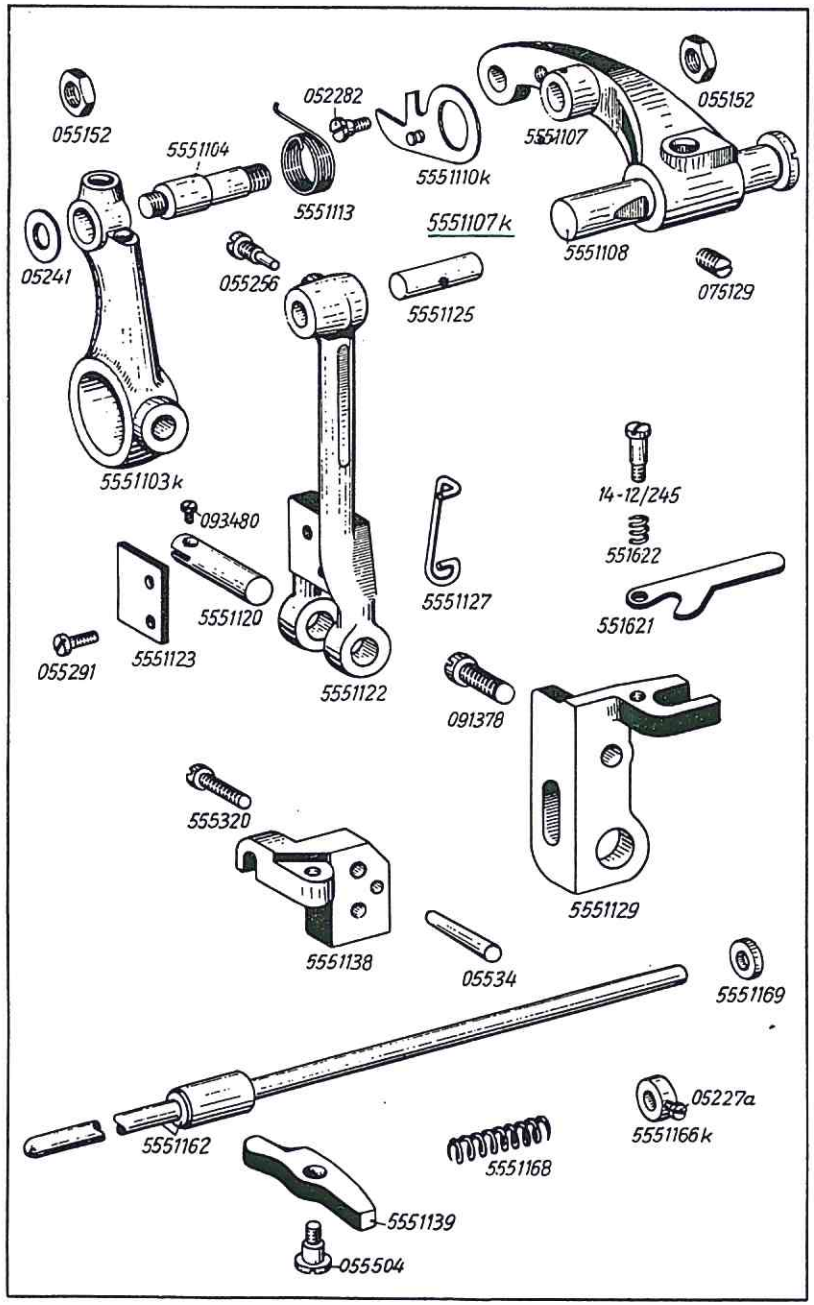

Best.-Nr.	Benennung
5551107k	Messereinschlaghebel, vollst., best. aus je 1 x 5551107, 5551110k, 052282, 5551113, 5551104, 05241 und 2 x 055152
5551107	Messereinschlaghebel
5551108	Bolzen zu 5551107 in Arm
075129	Bef.-Schraube zu 5551108 in Arm
5551110k	Einschlagsicherung zu 5551107
052282	Führungsschraube zu 5551110k in 5551107
5551113	Feder zu 5551110k auf 5551107
5551104	Bolzen zu 5551107 und Exzenterhebel mit Öldocht
5551103k	Messereinschlagexzenterhebel
05241	Scheibe zu 5551104
055152	Mutter zu 5551104
5551122	Einschlaggelenk
5551125	Einrückbolzen zu 5551122
055256	Bef.-Schraube zu 5551125 in Einschlaggelenk
5551123	Anschlagstück zu 5551122
055291	Bef.-Schraube zu 5551123
5551120	Bolzen zu Einschlaggelenk
093480	Schraube zu 5551120
5551127	Druckfeder zu 5551120
5551129	Führungsbock zu Einschlaggelenk
091378	Bef.-Schraube zu Führungsbock
551621	Abstellhebel für Messer zu Führungsbock
551621	Feder zu 551621
14-12/245	Schraube zu 551621 in Führungsbock
5551138	Einrückblock am Arm
555320	Bef.-Schraube zu Einrückbock
05534	Stift zu Einrückbock in Arm
5551139	Einrückhebel zu Einrückbock
055504	Ansatzschraube zu 5551139
5551162	Messereinrückstange
5551169	Scheibe zu 5551162
5551168	Druckfeder zu 5551162
5551166k	Stellring mit Bef.-Schraube zu 5551162
05227a	Bef.-Schraube zu Stellring

Tafel 5

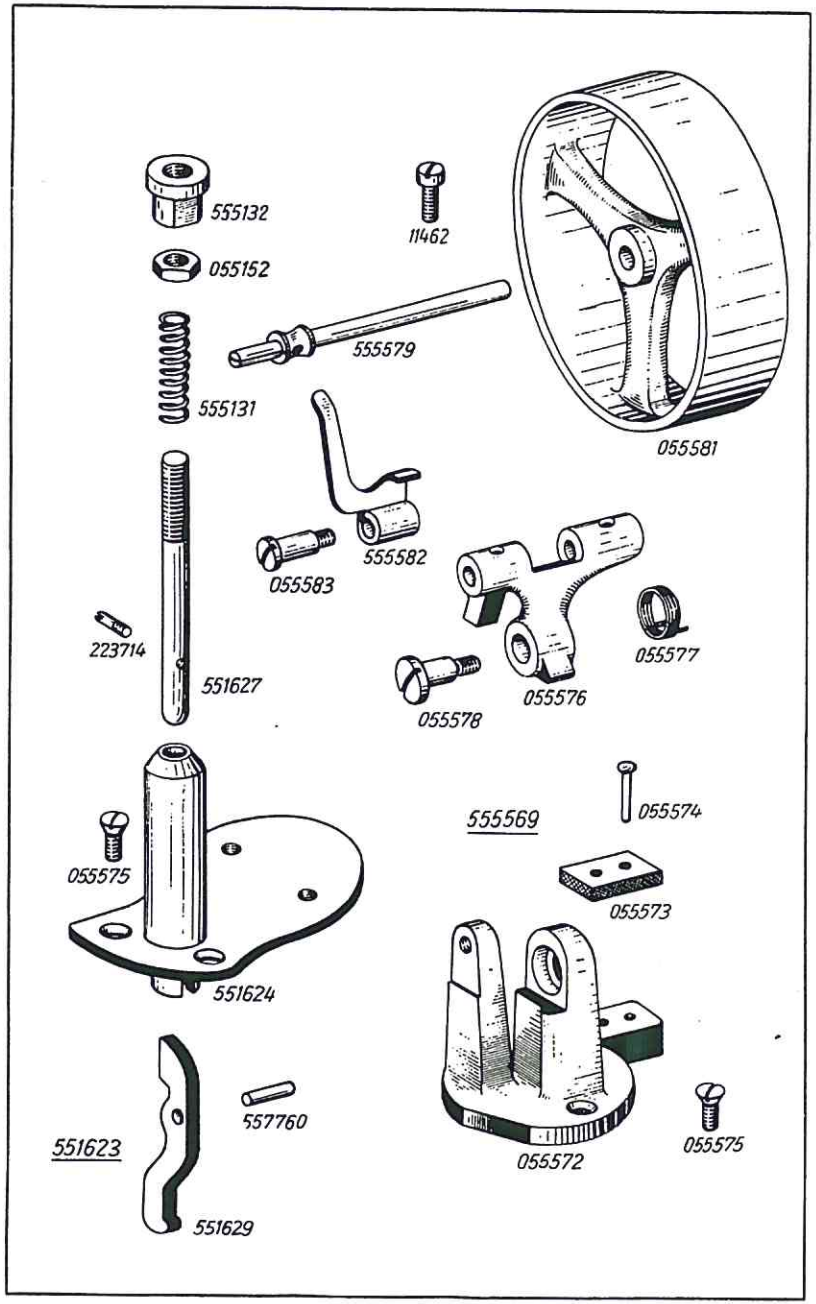

Tafel 5

Best.-Nr.	Benennung
551623	Abstellsicherung, vollst., best. aus je 1 x 551624, 551627, 223714, 551629, 557760, 5555131, 555132 und 0551152
551624	Spulergrundplatte
055575	Bef.-Schraube zu 551624
551629	Auslösehebel zu 551624
557760	Stift zu 551629
551627	Ausschaltstange in 551624
223714	Schaftschraube zu 551627
555131	Druckfeder zu 551627
555132	Druckmutter zu 551627
055152	Gegenmutter zu 555132
555569	Spuler, vollst., best aus je 1 x 055572, 055573, 055574, 055576, 055577, 055578, 055579, 055581, 055582, 055583,
055572	Spulerbock
055575	Bef.-Schraube zu 055572
055573	Lederplättchen zu Spulerbock
055574	Niet zu 055573
055576	Spuleroberteil
055577	Feder zu 055576
055578	Ansatzschraube zu 055576
555579	Spulerspindel zu 055576
055581	Spulerrad zu 555579
11462	Bef.-Schraube zu Spulerrad (alt)
555582	Spulerklappe
055583	Ansatzschraube zu Spulerklappe

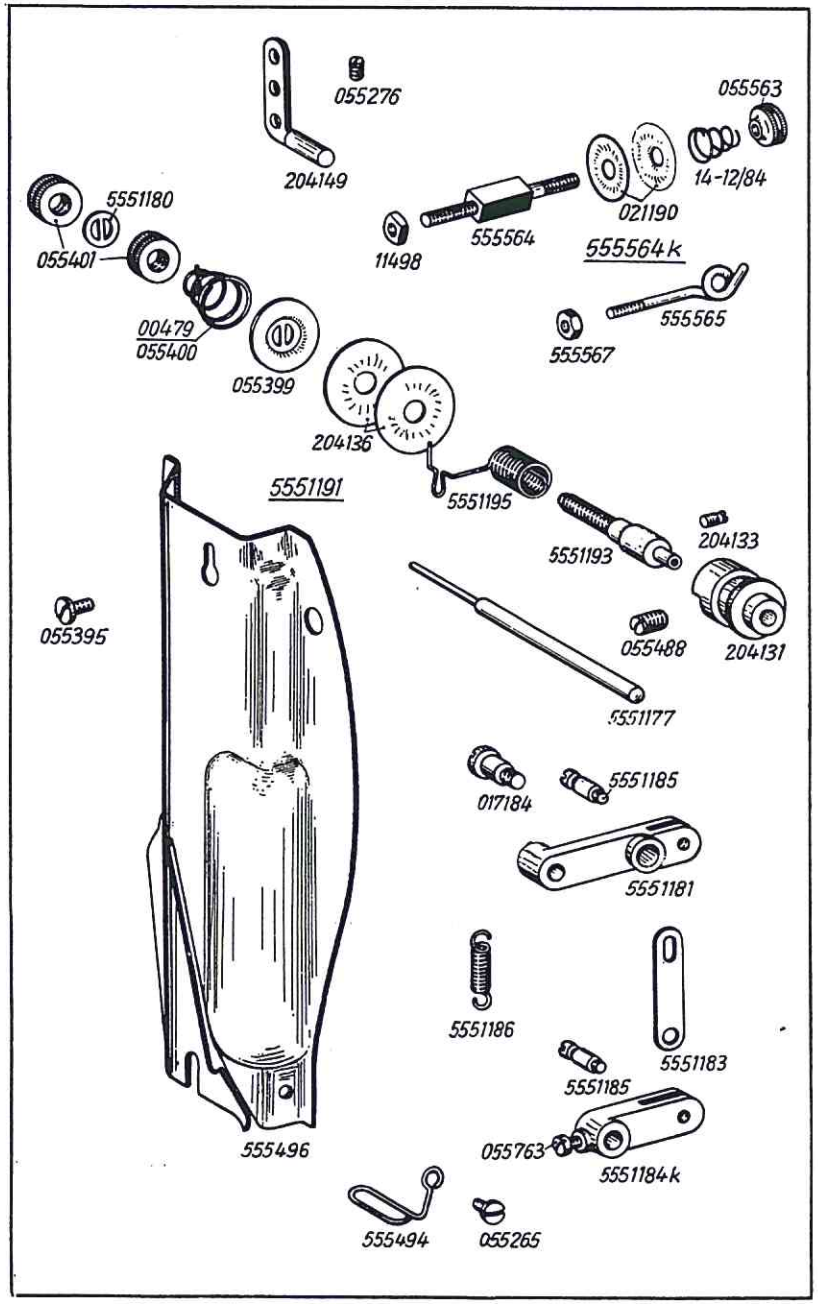

Best.-Nr.	Benennung
204149	Fadenleitwinkel
055276	Bef.-Schraube zu 204149
555564k	Spulervorspannung, vollst., best. aus je 1 x 555564, 11498, 14-12/84, 055563 und 2 x 021190
555564	Fadenspannungsbolzen in Wechselradgehäuse
11498	Vierkantmutter zu 555564
021190	Spannungsscheibe zu 555564
14-12/84	Spannungsfeder zu 021190
055563	Spannungsmutter zu 555564
555565	Fadenöse in Wechselradgehäuse
555567	Vierkantmutter in 555565
5551191	Fadenspannung, vollst., best. aus je 1 x 204131, 5551193, 204133, 5551195, 055399, 00479, 5551180 und je 2 x 204136, 055401
055488	Bef.-Schraube zu 204131
204131	Spannungshülse in Armkopf
5551193	Spannungsbolzen zu 204131
204133	Bef.-Schraube zu 5551193 in Spannungshülse
5551195	Fadenanzugsfeder
204136	Spannungsscheiben zu 5551193
055399	Spannungsstegscheibe zu 5551193
00479	Spannungsfeder (schwach)
055400	Spannungsfeder (stark)
055401	Spannungsmutter zu 5551193
5551180	Sicherungsscheibe zu 055401
5551177	Fadenauslösungsstift in Armkopf
5551184k	Hebel zu Fadenzieher mit Bef.-Schraube
055763	Bef.-Schraube zu 5551184k
5551183	Zwischenstück zu Hebel und Fadenzieher
5551181	Fadenzieher
5551185	Stiftschraube zu Zugfeder in Hebel und Fadenzieher
5551186	Zugfeder zu 5551185
017184	Ansatzschraube zu Fadenzieher
555496	Frontplatte
055395	Bef.-Schraube zu Frontplatte
555494	Fadenführungshaken zu Frontplatte
055265	Bef.-Schraube zu 555494

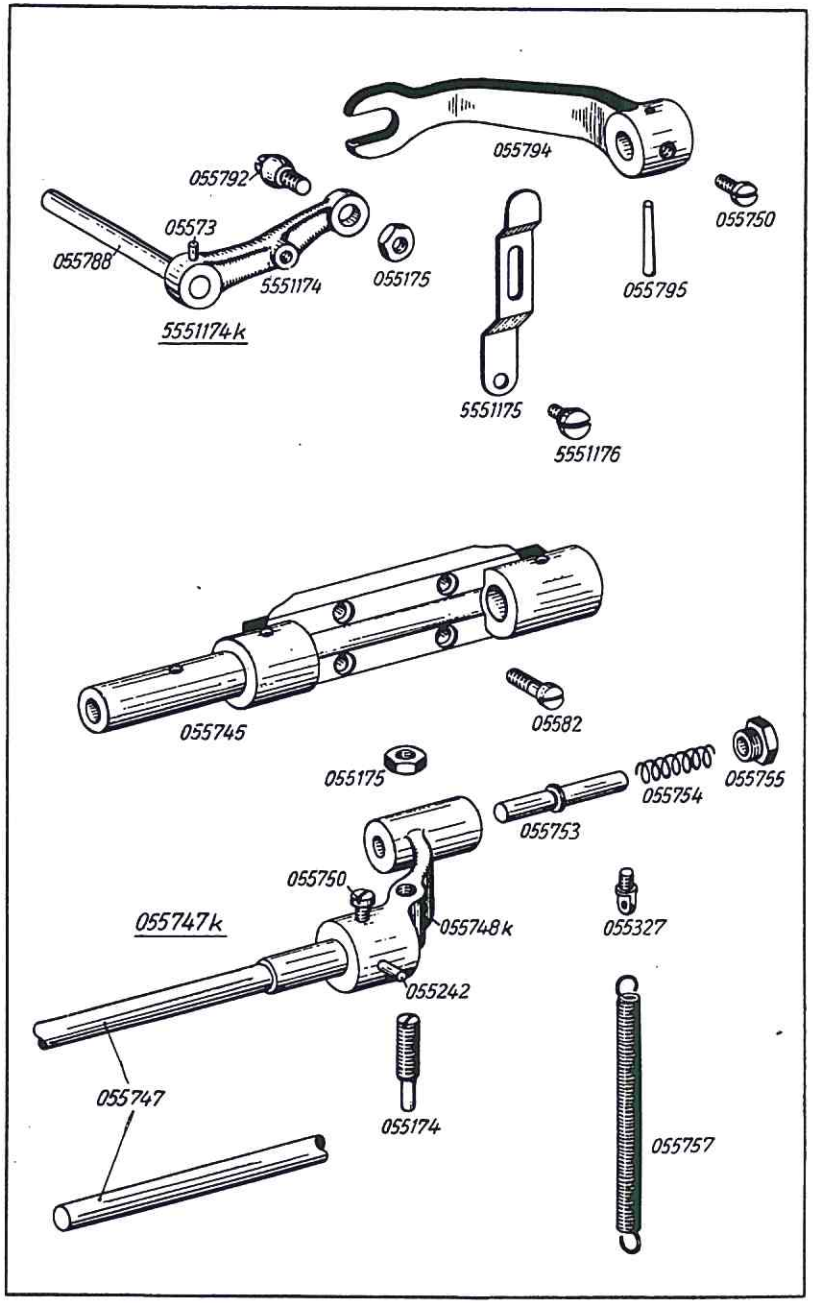

Best.-Nr.	Benennung
5551174k	Spannungsauslösehebel, vollst., best. aus je 1 x 5551174, 055788 und 05573
5551174	Spannungsauslösehebel
055788	Welle zu 5551174
05573	Stift zu 5551174 und 055788
055792	Kugelschraube zu 5551174
055175	Mutter zu 055792
5551175	Spannungsauslöseschiene
5551176	Ansatzschraube zu 5551175 in 5551174 und Arm
055794	Antriebshebel zu Lüfterwelle
055795	Konus-Stift zu 055794 und Lüfterwelle
055750	Bef.-Schraube zu 055794
055745	Lager für Spannungslüfter
05582	Bef.-Schraube zu 055745
055747k	Lüfterwelle, vollst., best. aus je 1 x 055747, 055748k, 055242, 055174, 055175, 055753, 055754, 055755 und 055327
055747	Lüfterwelle
055748k	Lüfterwelle-Antriebshebel mit Bef.-Schraube
055750	Bef.-Schraube zu 055748k
055242	Konus-Stift zu 055748k und 055747
055174	Anschlagschraube zu 055748k
055175	Mutter zu 055174
055753	Mitnehmerbolzen zu 055748k
055754	Druckfeder zu 055753
055755	Schraubenbüchse zu 055753
055327	Schraubenöse zu 055748k
055757	Zugfeder zu 055327

Tafel 8

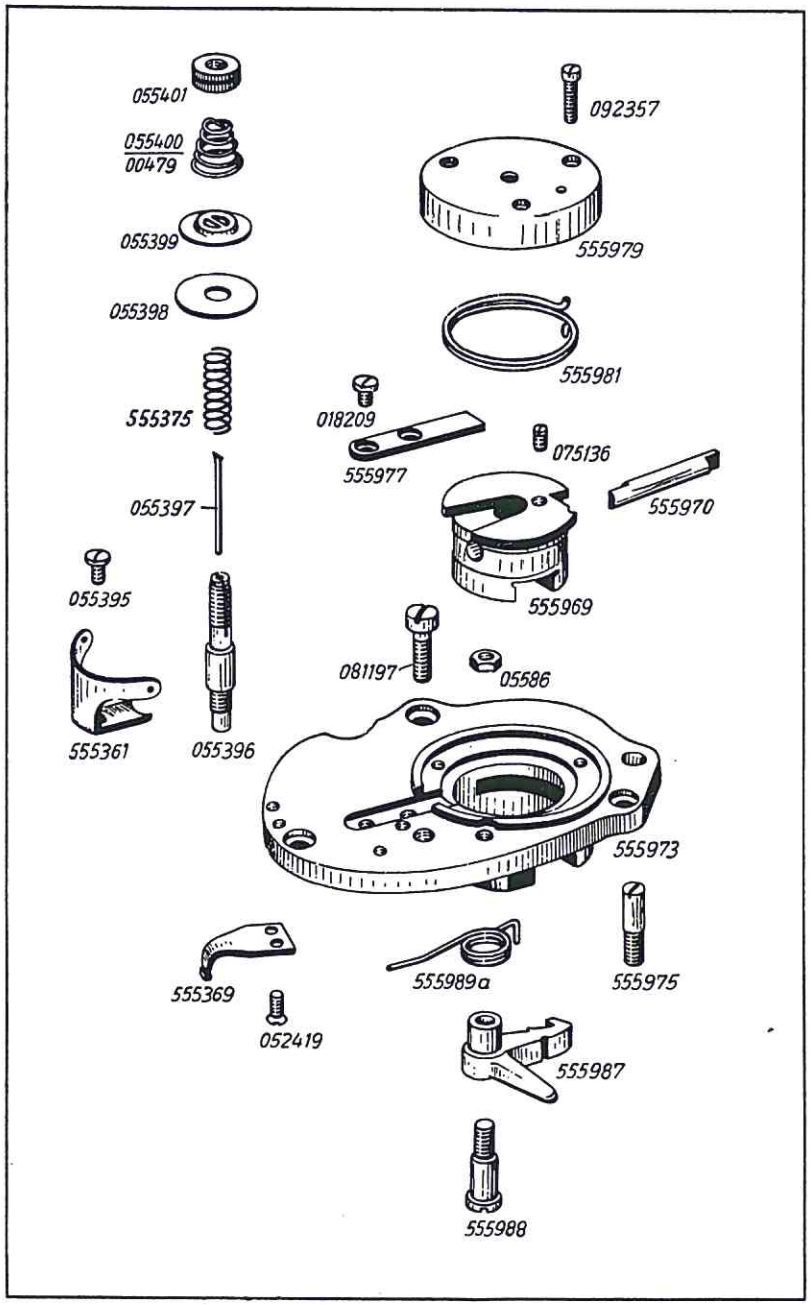

Best.-Nr.	Benennung
555973	Überstichgehäuse
555975	Zentrierbolzen zu 555973 in Arm
081197	Bef.-Schraube zu 555973
555969	Kulisse in 555973
555970	Stahleinsatzzahn
075136	Bef.-Schraube zu 555970 in 555969
555977	Anschlag zu Kulisse
018209	Bef.-Schraube zu 555977
555981	Feder zu Kulisse
555979	Federdeckel zu 555981
092357	Bef.-Schraube zu 555979
555987	Sicherungshebel zu Überstichgehäuse
555989a	Feder 1,5 ⌀ 555987
555989	Feder 1,1 ⌀ zu 555987 (o. Abb.)
555988	Ansatzschraube zu 555987
05586	Mutter zu 555988
555369	Federwinkel zu Überstichgehäuse
052419	Bef.-Schraube zu 555369
555361	Doppelfadenführung auf Überstichgehäuse
055395	Bef.-Schraube zu 555361
055396	Spannungsbolzen in Überstichgehäuse
055397	Auslösestift zu 055396
555375	Fadenbremsfeder auf Spannungsbolzen
055398	Spannungsscheibe auf Spannungsbolzen
055399	Spannungsstegscheibe zu 055398
055400	Spannungsfeder, stark
00479	Spannungsfeder, schwach
055401	Spannungsmutter

Tafel 9

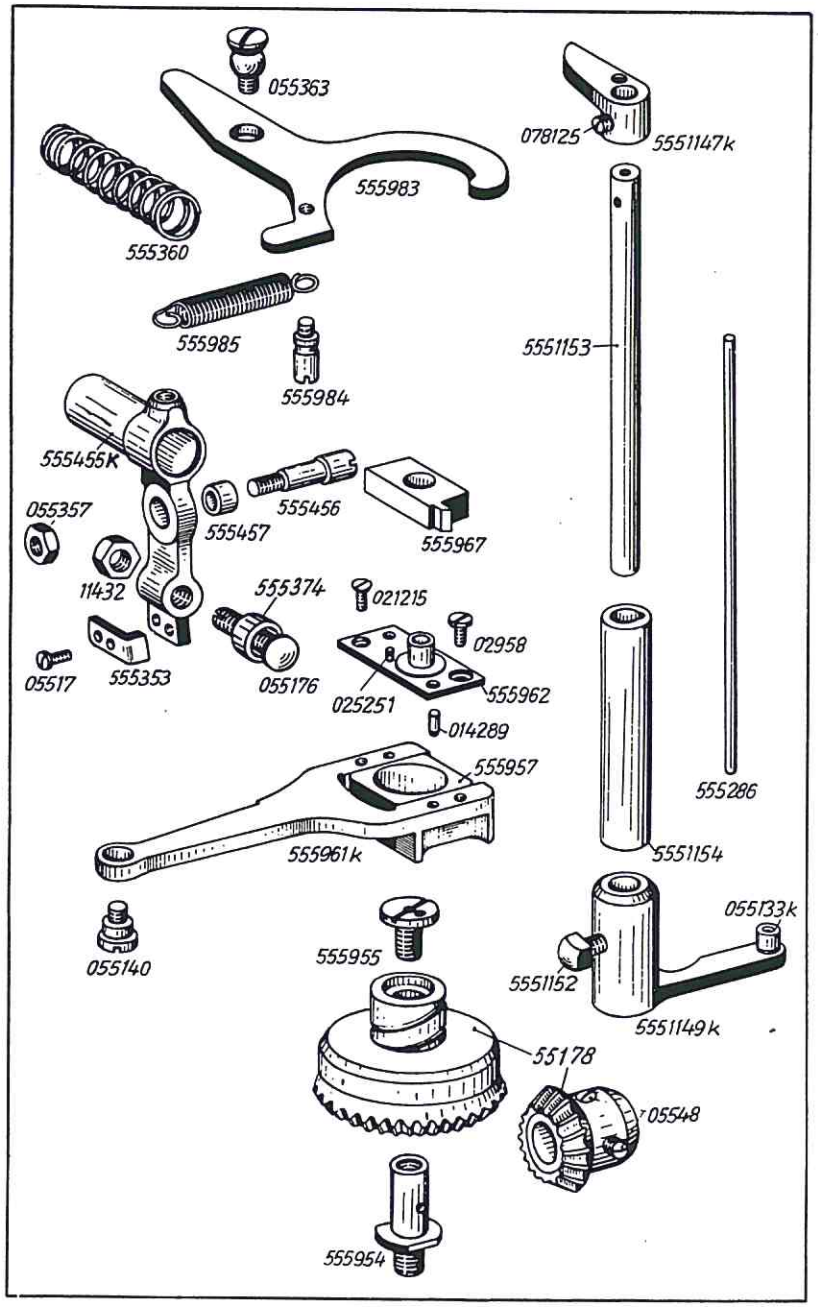

Best.-Nr.	Benennung
555455K	Riegelstich-Schalthebel mit 555455, 555456, 055357, 555457, 555353 und 2 x 05517
555456	Lagerschraube zu 555455K
555457	Buchse zu 555456 in 555455K
055357	Mutter zu 555456
055176	Anschlagschraube zu 555455K
555374	Abstandsring auf 055176
11432	Mutter zu 055176
555353	Anschlagstück, mittel zu 555455K
555371	Anschlagstück, dünn zu 555455K (o. Abb.)
555372	Anschlagstück, stark zu 555455K (o. Abb.)
05517	Bef.-Schraube zu 555353, 555371 und 555372
555360	Druckfeder zu 555455K
555983	Riegelstichschaltklaue
055363	Kugelschraube zu 555983 in 555455K
555984	Stiftschraube zu 555983
555985	Zugfeder zu 555984
55178	Zahnradpaar mit Rundexzenter vollst.
555954	Bolzen zu 55178
555955	Deckschraube zu 555954
05548	Bef.-Schraube zu kleines Zahnrad
555961K	Exzentergabel mit Gleitstein
555957	Gleitstein zu Exzentergabel
055140	Schulterschraube zu Exzentergabel
555962	Brücke zu Exzentergabel
025251	Anschlagstift in 555962
014289	Stift zu 555962
021215	Bef.-Schraube, hinten zu 555962
02958	Bef.-Schraube, vorn zu 555962
555967	Kulissenstein auf 555962
5551147K	Ausklinkhebel mit Bef.-Schrauben
078125	Bef.-Schraube zu 5551147K
5551153	Ausklingwelle zu 5551147K
5551154	Buchse zu 5551153 in Arm
5551149K	Rollenhebel mit Rollenbolzen und Bef.-Schrauben
055133K	Rollenbolzen zu 5551149K
5551152	Bef.-Schraube zu 5551149K
555286	Auslösestift in Ausklinkwelle

Tafel 10

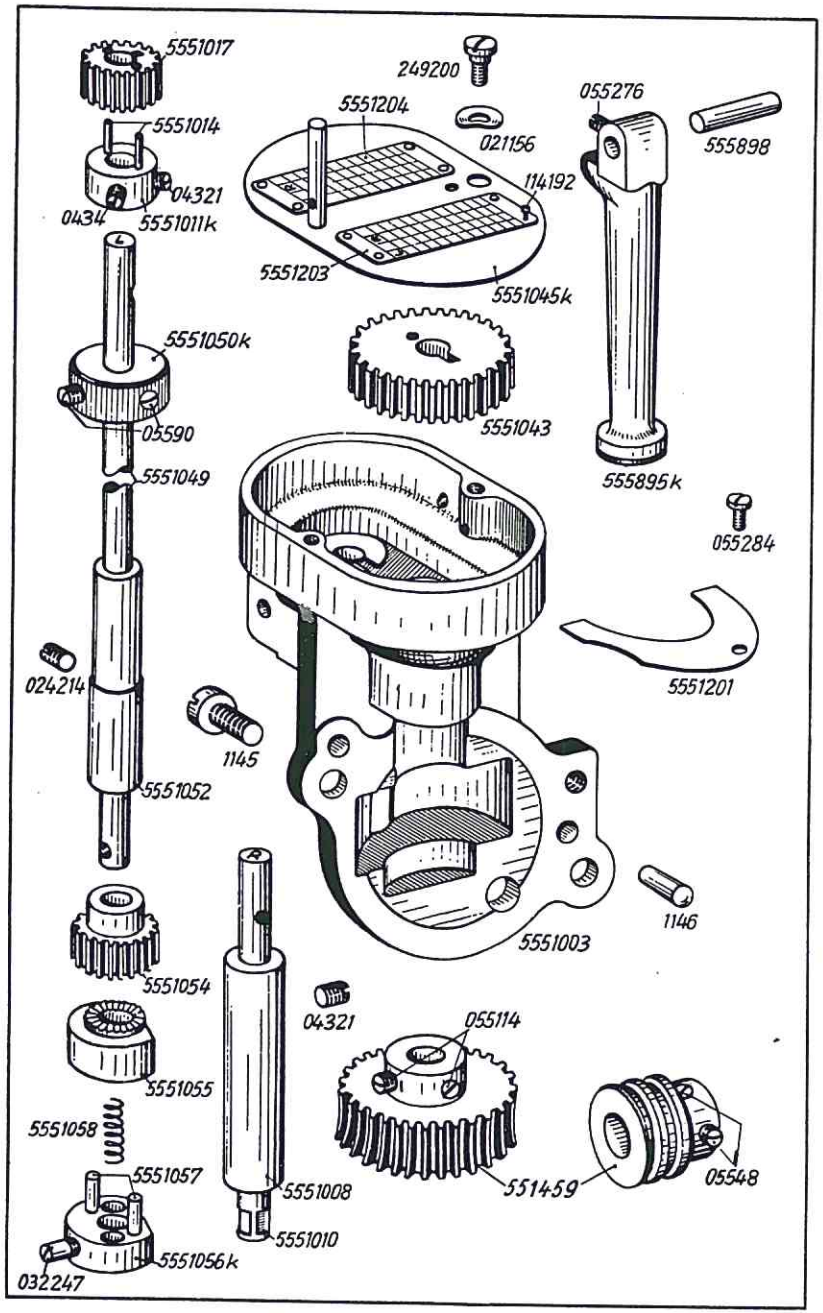

Best.-Nr.	Benennung
5551003	Wechselradgehäuse
1145	Bef.-Schraube zu 5551003 in Arm
1146	Konus-Stift zu 5551003 in Arm
05551201	Deckblech zu 5551003 auf Arm
055284	Bef.-Schraube zu 5551201
555895K	Stütze mit Bef.-Schraube zu 5551003
055276	Bef.-Schraube in 555895K
555898	Stift zu 555895K in 5551003
5551045K	Deckel zu Wechselradgehäuse mit Tabellen und Niete
5551203	Wechselradtabelle (hohe Strichzahl) zu 5551045K
5551204	Wechselradtabelle (niedrige Strichzahl) zu 5551045K
114192	Niet zu 5551203 und 5551204 in Deckel
249200	Bef.-Schraube zu Deckel
021156	Federscheibe zu 249200
5551049	Welle, lang zu Wechselradgehäuse
5551052	Buchse zu 5551049 in Fundamentplatte
024214	Bef.-Schraube zu 5551052
5551050K	Einstellring mit Bef.-Schrauben auf 5551049
05590	Bef.-Schraube zu 5551050K
5551054	Mitnehmerzahnrad
5551055	Mitnehmerklaue
5551056K	Mitnehmerscheibe mit Stifte
5551057	Mitnehmerstift zu 5551056K
032247	Bef.-Schraube zu 5551056K in 5551049
5551058	Druckfeder zu 5551056K
5551008	Buchse in Wechselradgehäuse
04321	Bef.-Schraube zu 5551008 in Wechselradgehäuse
5551010	Welle, kurz in 5551008
5551011K	Mitnehmerring mit Stifte und Schrauben zu 5551049 und 5551010
5551014	Mitnehmerstift zu 5551011K
0434	Zapfenschraube zu 5551011K
04321	Bef.-Schraube zu 5551011K
5551017	Wechselrad 22 Zähne (o. Abb.)
5551018	Wechselrad 23 Zähne (o. Abb.)
5551019	Wechselrad 24 Zähne (o. Abb.)
5551020	Wechselrad 25 Zähne (o. Abb.)
5551021	Wechselrad 26 Zähne (o. Abb.)
5551022	Wechselrad 27 Zähne (o. Abb.)
5551023	Wechselrad 28 Zähne (o. Abb.)
5551024	Wechselrad 29 Zähne (o. Abb.)
5551025	Wechselrad 30 Zähne (o. Abb.)
5551026	Wechselrad 31 Zähne (o. Abb.)
5551027	Wechselrad 32 Zähne (o. Abb.)
5551028	Wechselrad 33 Zähne (o. Abb.)
5551029	Wechselrad 34 Zähne (o. Abb.)
5551030	Wechselrad 35 Zähne (o. Abb.)
5551031	Wechselrad 36 Zähne (o. Abb.)
5551032	Wechselrad 37 Zähne (o. Abb.)
5551033	Wechselrad 38 Zähne (o. Abb.)
5551034	Wechselrad 39 Zähne (o. Abb.)
5551035	Wechselrad 40 Zähne (o. Abb.)
5551036	Wechselrad 41 Zähne (o. Abb.)

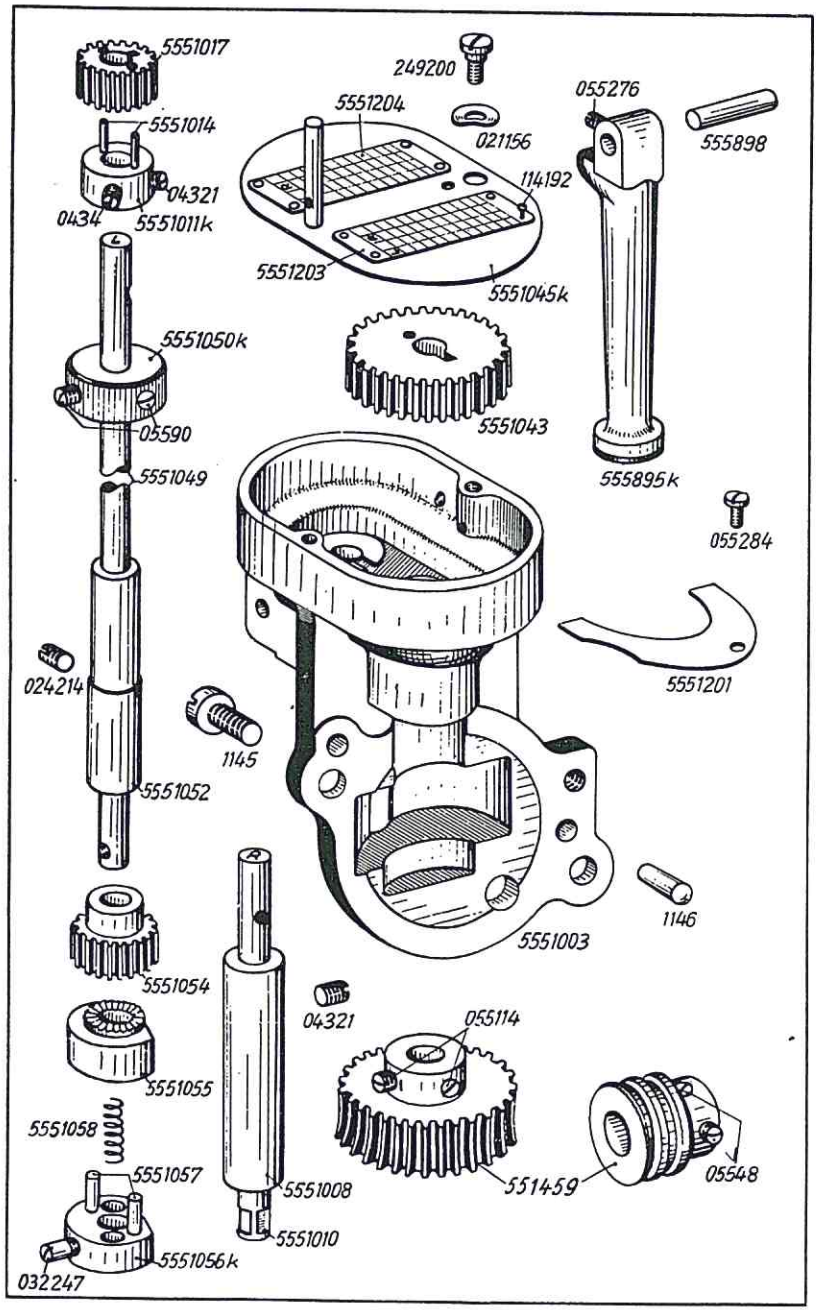

Best.-Nr.	Benennung
5551037	Wechselrad 42 Zähne (o. Abb.)
5551038	Wechselrad 43 Zähne (o. Abb.)
5551039	Wechselrad 44 Zähne (o. Abb.)
5551040	Wechselrad 45 Zähne (o. Abb.)
5551041	Wechselrad 46 Zähne (o. Abb.)
5551042	Wechselrad 47 Zähne (o. Abb.)
5551043	Wechselrad 48 Zähne (o. Abb.)
551459	Schneckentrieb eingängig mit Bef.-Schrauben (Normalausführung)
555997	Schneckentrieb zweigängig mit Bef.-Schrauben (geringere Stichzahl) Für Kl. 551-101, -102, -106 o. Abb.
055114	Bef.-Schraube zu 551459 und 555997
05548	Bef.-Schraube zu Schnecken

Tafel 11

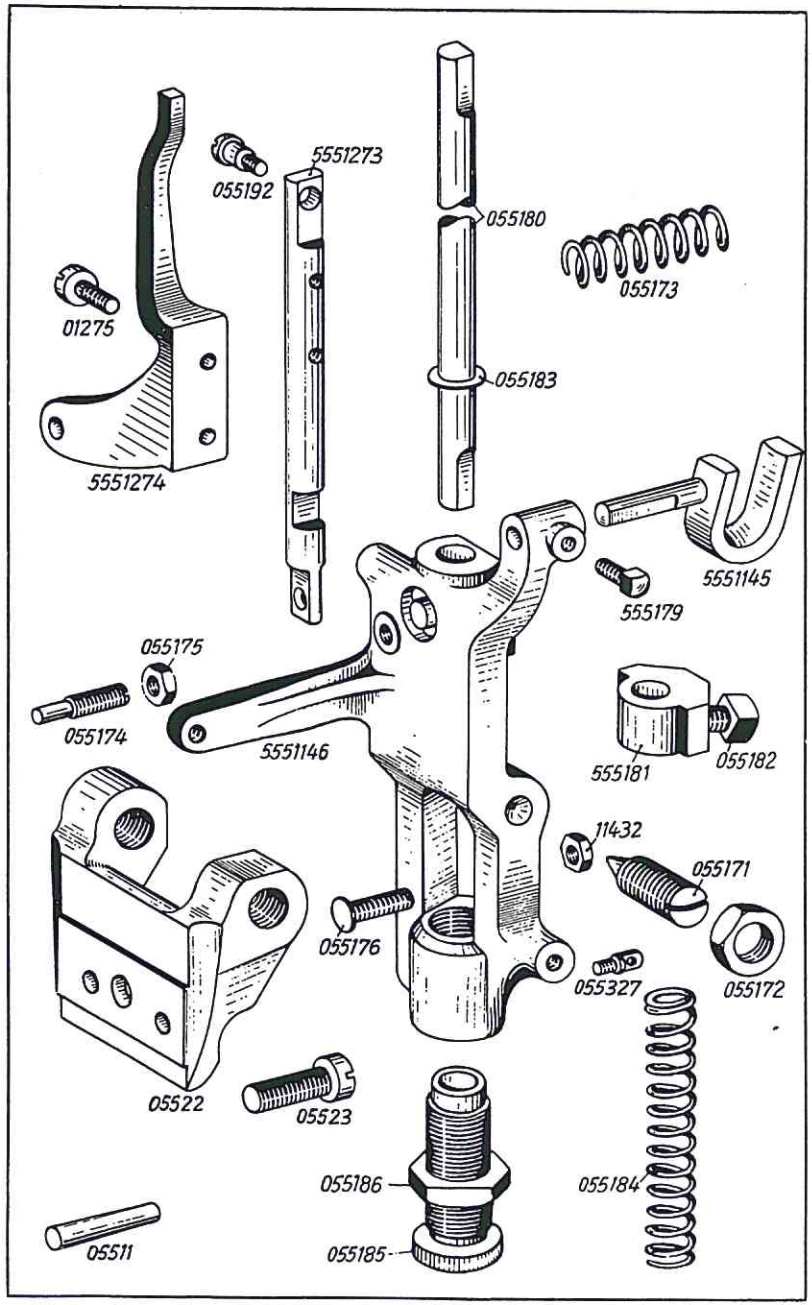

Best.-Nr.	Benennung
05522	Bremsrahmenträger
05523	Bef.-Schraube zu 05522 in Arm
05511	Stift zu 05522 in Arm
5551146	Bremsrahmen
055171	Spitzschraube zu 5551146 in 05522
055172	Mutter zu 055171
055174	Anschlagschraube, oben in Bremsrahmen
055175	Mutter zu 055174
055176	Anschlagschraube, unten in Bremsrahmen
11432	Mutter zu 055176
055327	Schraubenöse zu Bremsrahmen
5551145	Riemenführungsgabel zu Bremsrahmen
555179	Bef.-Schraube zu 5551145 in Bremsrahmen
5551273	Einrückstange an Bremsrahmen
055192	Ansatzschraube zu 5551273
5551274	Sicherungshebel zu Einrückstange
01275	Bef.-Schraube zu 5551274
055173	Druckfeder zu Bremsrahmen
055180	Bremsstange zu Bremsrahmen
055183	Schalldämpfer zu 055180
555181	Stangenführung zu Bremsstange
055182	Bef.-Schraube zu 555181
055184	Druckfeder zu Bremsstange
055185	Schraubenbuchse zu Bremsstange in 5551146
055186	Mutter zu 055185

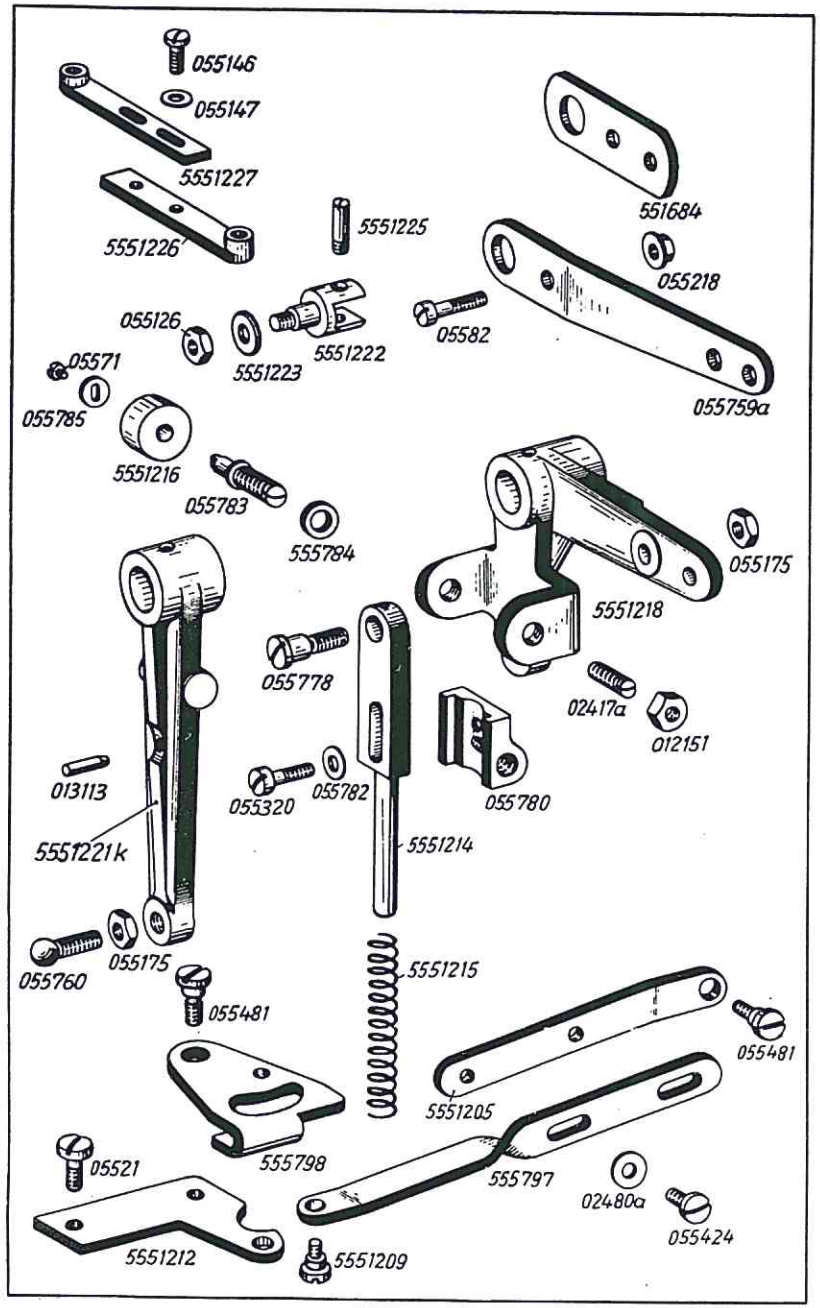

Best.-Nr.	Benennung
5551218	Großer Winkelhebel zu Lüfterwelle
02417a	Stellschraube zu 5551218
012151	Mutter zu 02417a
5551222	Gelenk zu 5551218
5551223	Scheibe zu 5551222
055126	Mutter zu 5551222
5551225	Stiftschraube zu 5551222 und Zuglasche
5551226	Zuglasche zu 5551222
5551227	Zuglasche zu Scherenschließhebel an 5551226
055146	Bef.-Schraube zu 5551227 in 5551226
055147	Unterlegscheibe zu 055146
055759a	Verlängerung zu Winkelhebel
551684	Verlängerung zu Winkelhebel (nur für Doppelkopfmaschine und für Maschinen mit Magnetschaltung)
05582	Bef.-Schrauben zu 055759a und 551648
055218	Mutter zu 05582
5551214	Führung für Stoffdrucklüfter an Winkelhebel
055778	Ansatzschraube zu 5551214
055175	Mutter zu 055778
5551215	Druckfeder zu 5551214
055780	Rollenträger zu 5551214
055320	Bef.-Schraube zu Rollenträger
055782	Unterlegscheibe zu 055320
055783	Rollenbolzen zu 055780
555784	Distanzring zu Rollenbolzen
5551216	Rolle zu Rollenbolzen
055785	Sicherungsscheibe zu Rollenbolzen
05571	Bef.-Schraube zu 055785 in Rollenbolzen
5551221k	Hebel für Untermesserbetätigung, mit 013113, 055760 und 055175
013113	Mitnehmerstift zu 5551221K
055760	Kugelschraube zu 5551221K
055175	Mutter zu 055760
5551212	Grundplatte für Stoffdrückerverschluß
05521	Bef.-Schraube zu 5551212
555798	Stoffdrückerverschluß
055481	Bef.-Schraube zu 555798
5551205	Zugstange, rechts zu Bremsrahmen
055481	Bef.-Schraube zu 5551205
555797	Zugstange, links zu 5551205
055424	Bef.-Schraube zu 555797
02480a	Unterlegscheibe zu 055424
5551209	Ansatzschraube zu 555797

Tafel 13

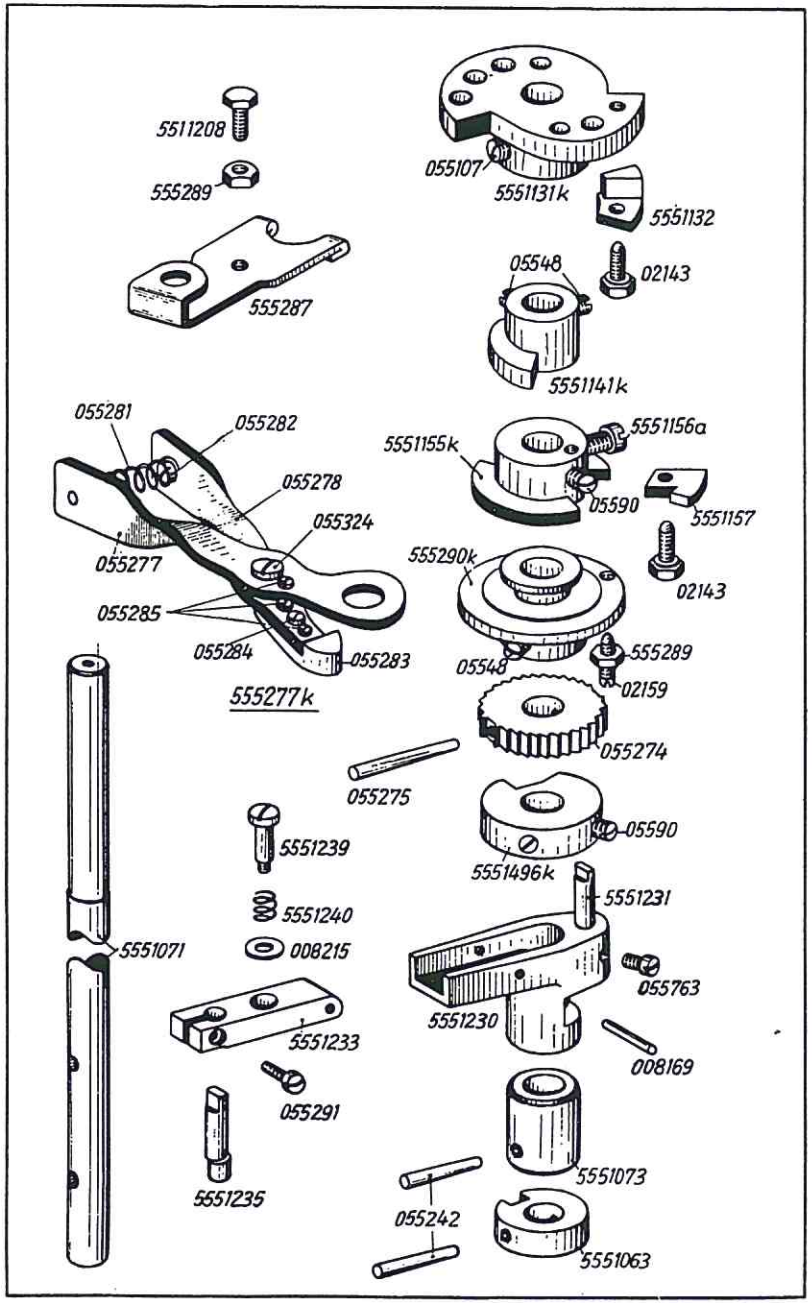

Tafel 13

Best.-Nr.	Benennung
5551071	Hauptsteuerwelle
5551063	Mitnehmerring zu 5551071
5551073	Stellring zu 5551071
055242	Konus-Stift zu 5551063 und 5551073
5551230	Scherenschließhebel auf Hauptsteuerwelle
5551231	Stift zu 5551230
055763	Bef.-Schraube zu 5551231 in Scherenschließhebel
5551233	Klappe zu Scherenschließhebel
008169	Stift zu 5551233
551235	Rollenstift mit Rolle zu 5551233
055291	Klemmschraube zu 5551233
5551239	Federschraube zu 5551233 in 5551230
5551240	Druckfeder auf 5551239
008215	Scheibe zu 5551239
5551496k	Scherensicherungsscheibe mit Bef.-Schrauben
05590	Bef.-Schraube zu 5551496k
055274	Zahnrad für Handschaltung
055275	Konus-Stift zu 055274
555277k	Handschalthebel, vollst., best. aus je 1 x 055277, 055278, 055283, 055284, 055324, 055281, 2 x 055282 und 3 x 055285
055277	Handschalthebel-Oberteil
055278	Handschalthebel-Unterteil
055283	Mitnehmerzahn zu 055278
055284	Bef.-Schraube zu 055283
055324	Ansatzschraube zu 055277 und 055278
055285	Zapfenschraube zu 055277 und 055278
055282	Schrauben für Druckfeder zu 055277 und 055278
055281	Druckfeder zu 055277 und 055278
555290k	Spannungsauslösescheibe mit Schrauben und Mutter
05548	Bef.-Schraube zu 555290k
02159	Stellschraube zu 555290k
555289	Mutter zu 02159
555287	Auslöseblech an 555290k
5511208	Stellschraube zu 555287
555289	Mutter zu 5511208
5551155k	Riegelausrückscheibe mit Bef.-Schrauben
05590	Bef.-Schraube, ohne Kopf zu 5551155k
5551156a	Bef.-Schraube, mit Kopf zu 5551155k
5551157	Riegelstück, unten zu 5551155k (normal kurzer Riegel)
5551157a	Riegelstück, unten zu 5551155k (ganz kurzer Riegel o. Abb.)
5551158	Riegelstück, unten zu 5551155k (halblanger Riegel o. Abb.)
5551159	Riegelstück, unten zu 5551155k (langer Riegel o. Abb.)
02143	Bef.-Schraube zu Riegelstück
5551141k	Einrückexzenter mt Bef.-Schrauben
05548	Bef.-Schraube zu 5551141k
5551131k	Riegeleinschaltscheibe mit Bef.-Schrauben
055107	Bef.-Schraube zu 5551131k
5551132	Riegelnase zu 5551131k für kurzen Riegel
5551136	Riegelnase zu 5551131k für ganz kurzen Riegel (o. Abb.)
5551133	Riegelnase zu 5551131k für halblangen Riegel (o. Abb.)
5551134	Riegelnase zu 5551131k für langen Riegel (o. Abb.)
02143	Bef.-Schraube zu Riegelnase

Tafel 14

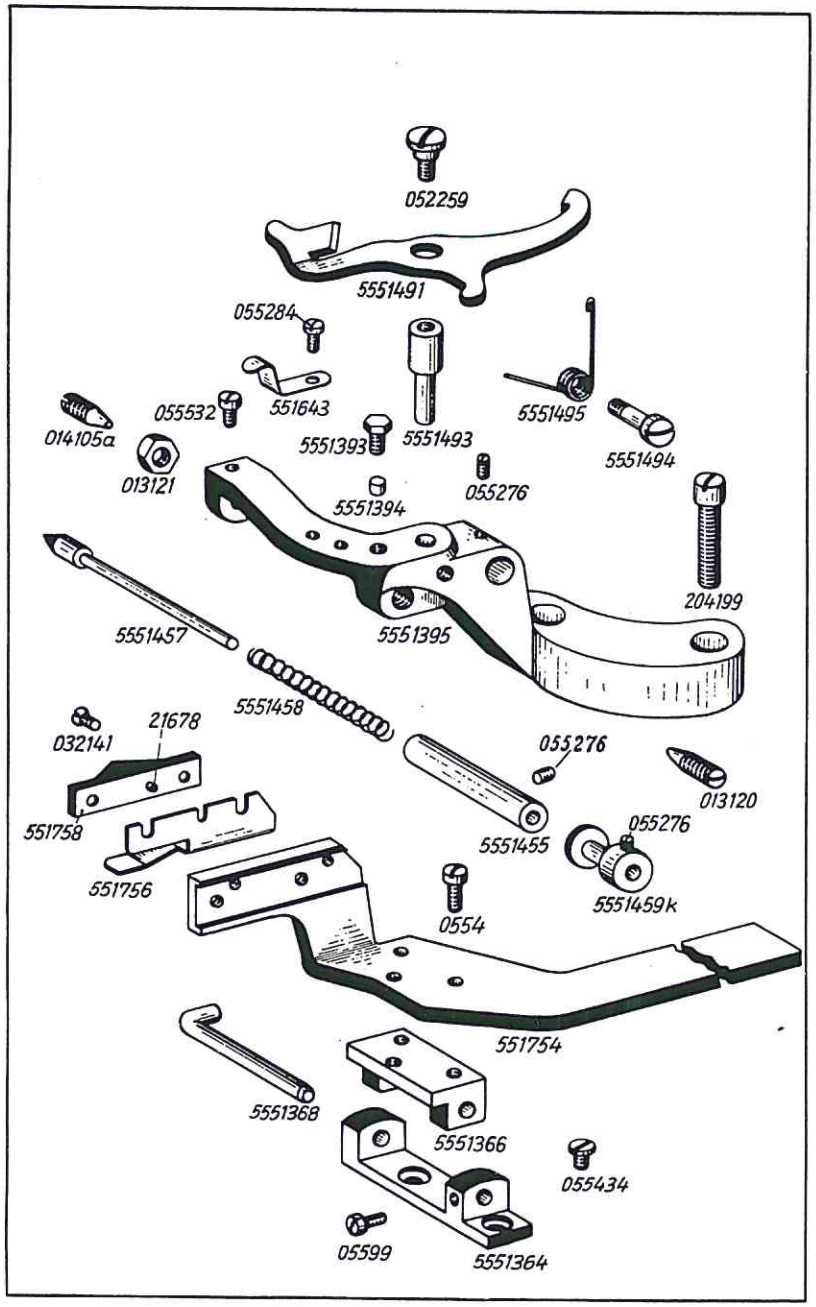

Tafel 14

Best.-Nr.	Benennung
5551395	Scherentragarm auf Fundamentplatte
204199	Bef.-Schraube zu 5551395
013120	Spitzschraube, lang zu 5551395
014105a	Spitzschraube, kurz zu 5551395
013121	Mutter zu 014105a
5551393	Sicherungsschraube zu 013120
5551394	Messingplättchen zu 5551393
551643	Feder zu Scherentragarm
055284	Bef.-Schraube zu 551643
055532	Anschlagschraube in Scherentragarm
5551491	Sicherungsblech an Scherentragarm
052259	Bef.-Schraube zu 5551491
5551493	Exzenterbolzen in Scherentragarm
5551495	Feder zu Sicherungsblech
5551494	Bef.-Schraube zu 5551495 und 5551493
5551455	Führungsbuchse in Scherentragarm
055276	Bef.-Schraube zu 5551455
5551457	Piston in Führungsbuchse
5551458	Druckfeder zu 5551457
5551459k	Ausrückhülse mit Bef.-Schraube zu 5551457
055276	Bef.-Schraube zu 5551459k
551754	Stoffdrückerverlängerung
0554	Bef.-Schraube zu 551754
551756	Winkel zu 551754
551758	Auslösungsnocken mit Spannstift
21678	Spannstift zu 551758
032141	Bef.-Schraube zu 551758
5551366	Stoffdrückergelenk zu 551754
5551364	Stoffdrückerbock zu 5551366
055434	Bef.-Schraube zu 5551364
5551368	Stift zu 5551366 und 5551364
05599	Bef.-Schraube zu 5551368 in Stoffdrückerbock

Tafel 15

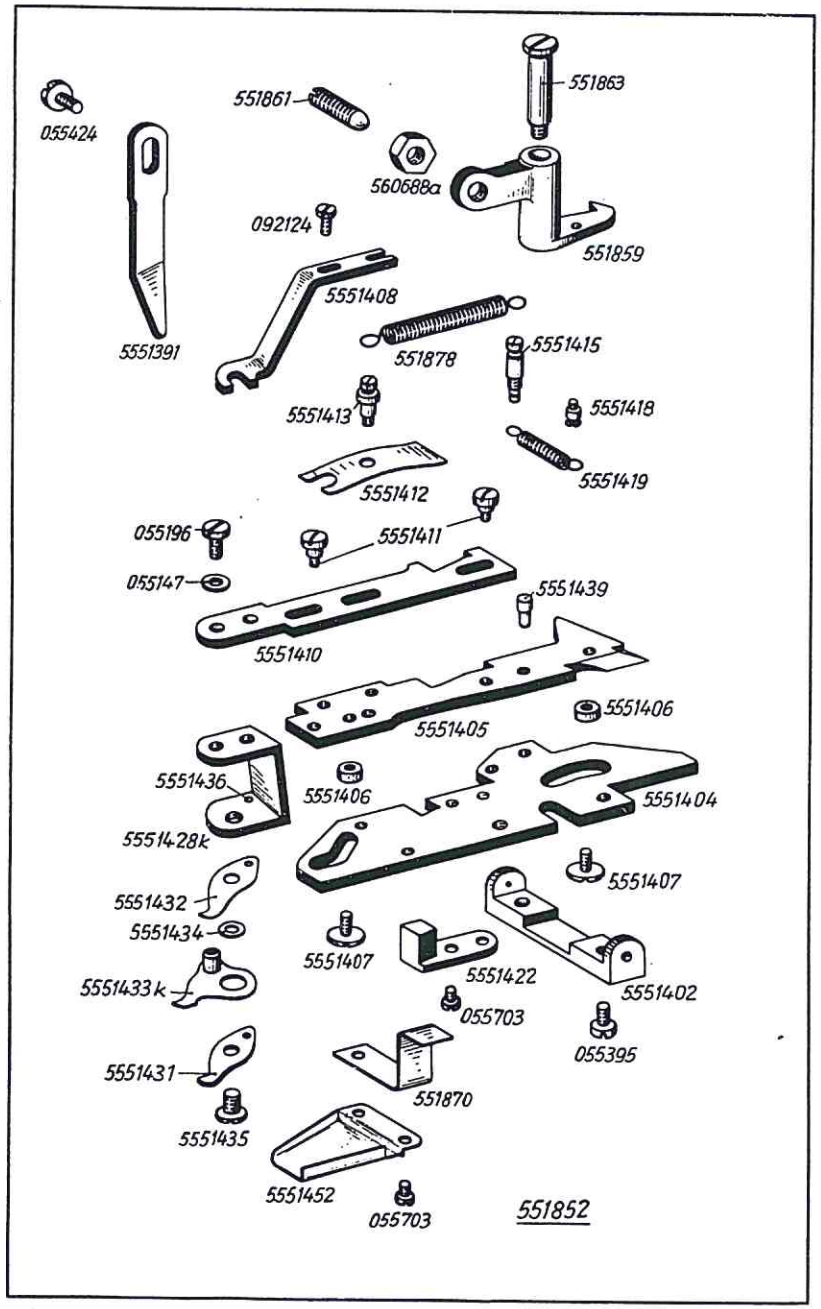

Tafel 15

Best.-Nr.	Benennung
551852	Schere, vollst.
5551404	Grundplatte zu 551852
5551402	Brücke zu 5551404
055395	Bef.-Schraube zu 5551402 und Grundplatte
5551422	Anschlag zu Grundplatte
055703	Bef.-Schraube zu 5551422
551870	Läuferblech zu Grundplatte
5551452	Scherenschutzblech zu Grundplatte
055703	Bef.-Schraube zu 5551452 und 551870
5551405	Schieber, oberer auf Grundplatte
5551439	Anschlagstift zu Schieber
5551407	Bef.-Schraube zu Schieber
5551406	Rolle zu 5551407 und Grundplatte
5551410	Scherenwinkelträger
5551411	Ansatzschraube zu 5551410
5551412	Klemmfeder zu 5551410
5551413	Federstift zu Klemmfeder
551878	Zugfeder zu 5551413
5551428k	Scherenwinkel mit Stift zu 5551410
5551436	Stift zu 55551428k
055196	Bef.-Schraube zu 5551428k
055147	Unterlegscheibe zu 055196
5551432	Fadenklemmblech an 5551428k
5551433k	Scherenobermesser
5551434	Zwischenring zu Scherenobermesser
5551431	Scherenuntermesser
5551435	Bef.-Schraube zu 5551431, 5551433k und 5551432
5551408	Scherenschließer
092124	Bef.-Schraube zu 5551408
5551415	Federstift zu Grundplatte und Zugfedern
551859	Sperrhebel auf Grundplatte
551863	Ansatzbolzen zu Sperrhebel
551861	Stellschraube zu Sperrhebel
560688a	Mutter zu 551861
5551418	Federschraube zu Sperrhebel
5551419	Zugfeder zu 5551418 und 5551415
5551391	Scherenhebel an Armkopf
055424	Bef.-Schraube zu 5551391

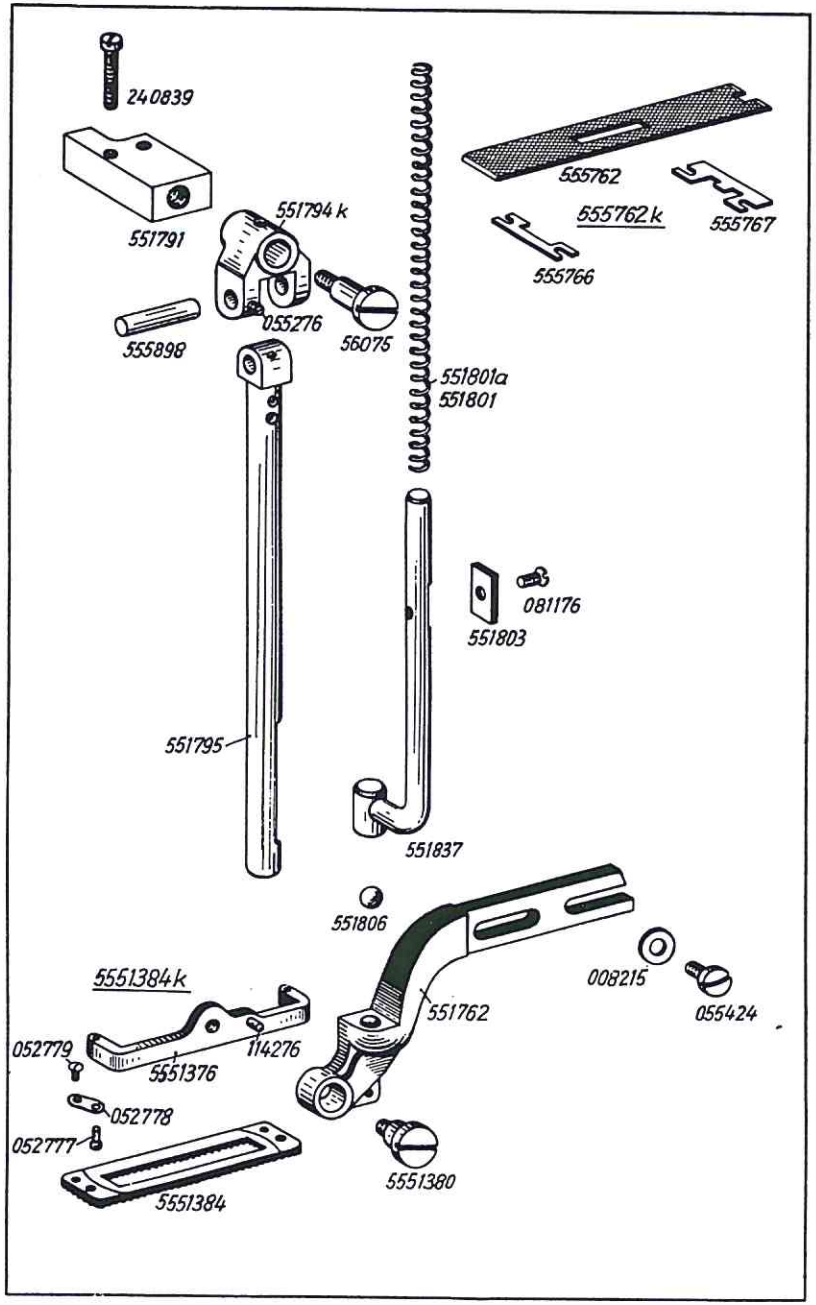

Best.-Nr.	Benennung
551791	Lagerbock auf Armkopf
240839	Bef.-Schraube zu 551791
551794k	Gelenkkloben mit Bef.-Schraube zu 551791
055276	Bef.-Schraube zu 551794k
56075	Ansatzschraube zu Gelenkkloben
551795	Federführungsrohr zu 551794k
555898	Verbindungsstift zu 551794k und 551795
551801	Stoffdrückerfeder, 1,2 ⌀ in 551795
551801a	Stoffdrückerfeder, 1,1 ⌀ in 551795
551837	Federführungsbolzen zu 551801 und 551801a
551803	Führungsstein zu 551837
081176	Bef.-Schraube zu 551803
551806	Kugel zu 551837 und Stoffdrückerhalter
551762	Stoffdrückerhalter
055424	Bef.-Schraube zu 551762
008215	Unterlegscheibe zu 055424
5551384k	Stoffdrückerkorb, groß, vollst., best. aus je 1 x 5551376, 114276, 5551384 und je 2 x 052778, 052777, 052779, Für Kl. 551-3W, -3B, -18-3T,
5551385k	Stoffdrückerkorb, mittel, vollst., best. aus je 1 x 5551377, 114276, 5551385 und je 2 x 052778, 052777, 052779 (o. Abb.) Für Kl. 551-2W, -2B, -18-2T,
5551386k	Stoffdrückerkorb, klein, vollst., best. aus je 1 x 5551378, 114276, 052776 und je 2 x 052778, 052777, 052779 (o. Abb.) Für Kl. 551-1W, -1S, -18-1T,
5551467k	Stoffdrückerkorb, ganz klein, vollst., best. aus je 1 x 5551462, 114276, 5551467 und je-2 x 052778, 052777, 052779 (o. Abb.)
5551380	Bef.-Schraube zu Stoffdrückerkorb
5551376	Stoffdrückerbügel, groß zu 5551384k
5551377	Stoffdrückerbügel, mittel zu 5551385k (o. Abb.
5551378	Stoffdrückerbügel, klein zu 5551386k (o. Abb.)
5551462	Stoffdrückerbügel, ganz klein zu 5551467k (o. Abb.)
5551384	Stoffdrückerkorb, groß zu 5551384k
5551385	Stoffdrückerkorb, mittel zu 5551385k (o. Abb.)
052776	Stoffdrückerkorb, klein zu 5551386k (o. Abb.)
5551467	Stoffdrückerkorb, ganz klein zu 5551467k (o. Abb.)
114276	Stift zu Stoffdrückerbügel

Tafel 16

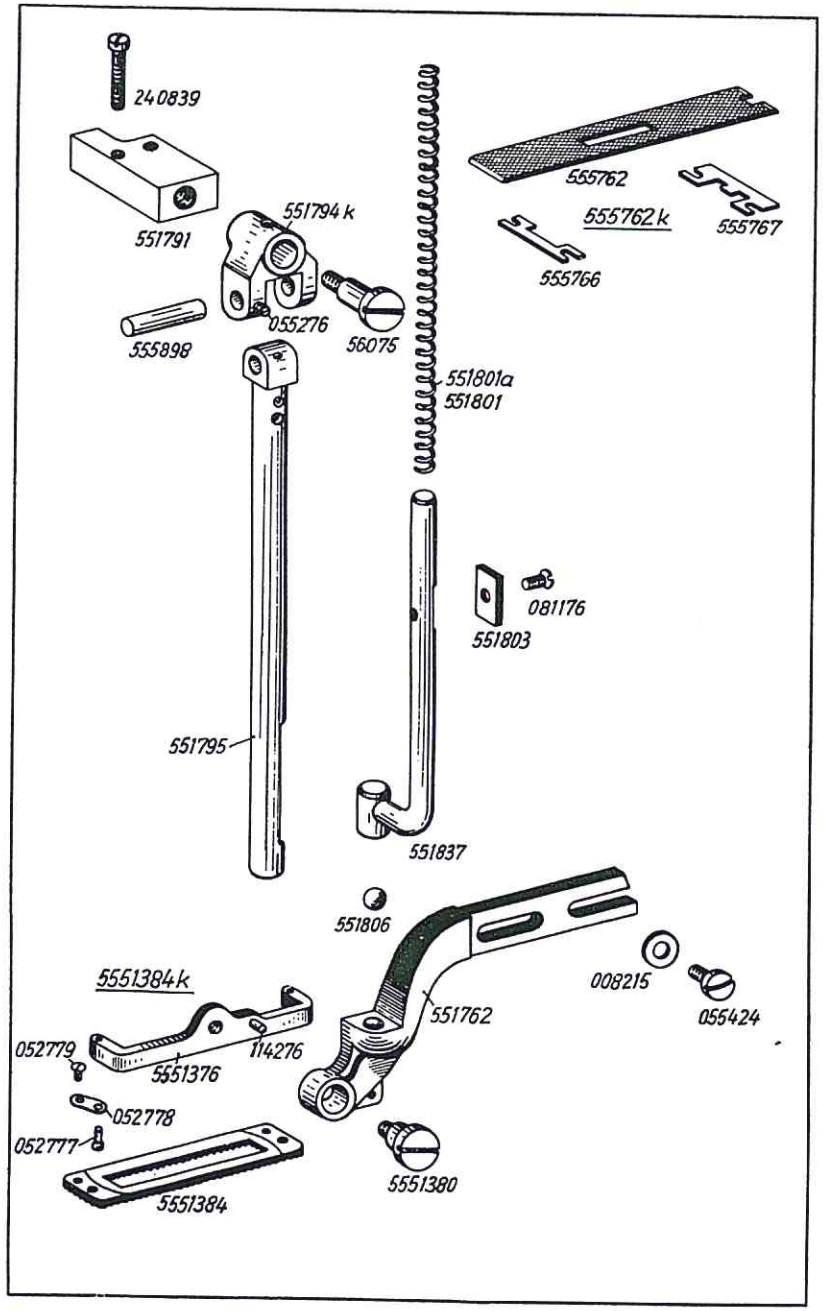

Best.-Nr.	Benennung
052778	Lasche zu Stoffdrückerbügel und Stoffdrückerkorb
052777	Kugelzapfen zu Lasche und Stoffdrückerbügel
052779	Bef.-Schraube zu Lasche in Stoffdrückerkorb
555762k	Gummiunterlage, ganz klein, vollst. best. aus je 1 x 555762, 555766 und 555767
555763k	Gummiunterlage, klein, vollst., best. aus je 1 x 555763, 555766 und 555767 (o. Abb.)
555764k	Gummiunterlage, mittel, vollst., best. aus je 1 x 555764, 555766 und 555767 (o. Abb.)
555765k	Gummiunterlage, groß vollts., best. aus je 1 x 555765, 555766 und 555767 (o. Abb.)
555762	Gummiunterlage, ganz klein
555763	Gummiunterlage, klein (o. Abb.)
555764	Gummiunterlage, mittel (o. Abb.)
555765	Gummiunterlage, große (o. Abb.)
555766	Halteblech, vorn zu Gummiunterlage
555767	Halteblech, hinten zu Gummiunterlage

Tafel 17

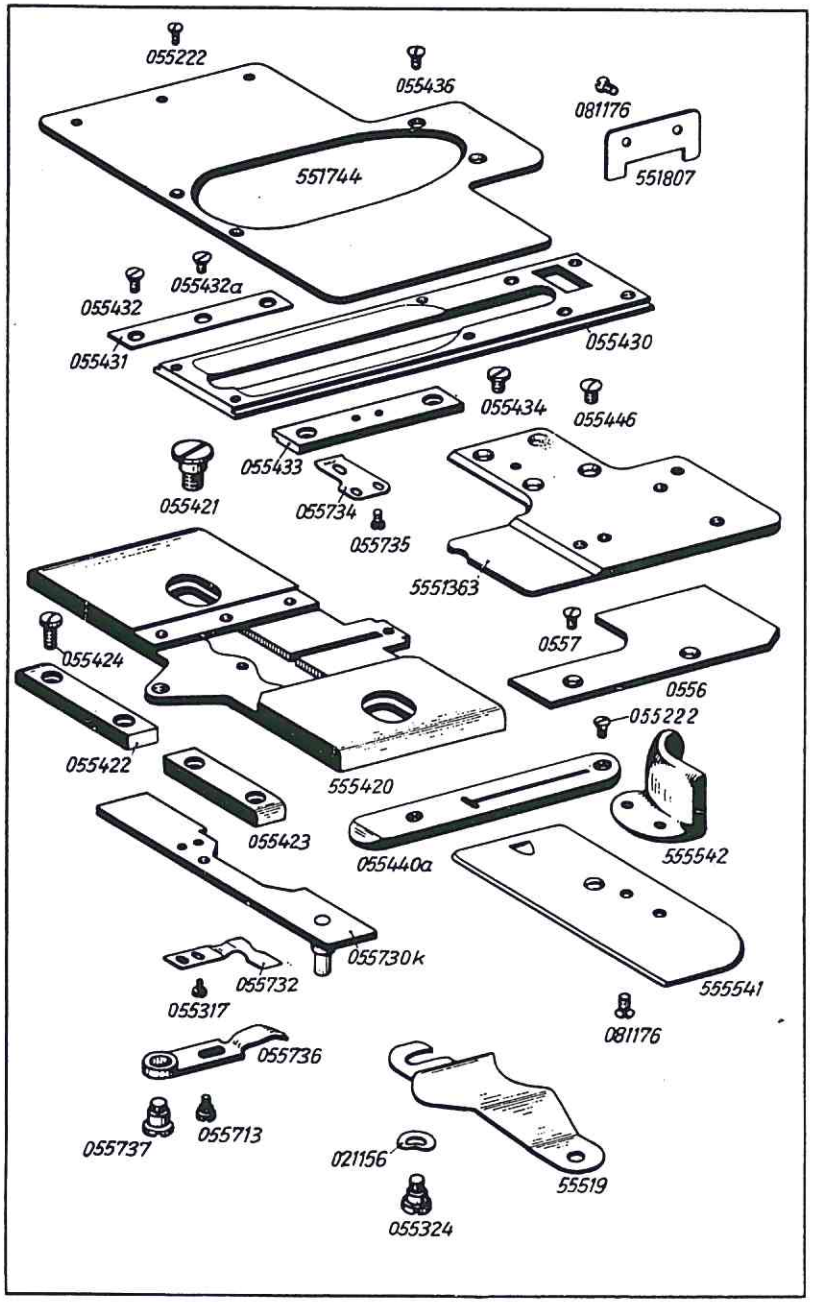

Best.-Nr.	Benennung
555420	Querschieber auf Fundamentplatte
055421	Bef.-Schraube zu Querschieber
055422	Querschieberleiste, lang
055423	Querschieberleiste, kurz
055424	Bef.-Schraube zu 055423 und 55424
055430	Längenschieber auf Querschieber
055431	Leiste, links zu Querschieber
055432	Bef.-Schraube, lang zu 055431
055432a	Bef.-Schraube, kurz zu 055431
055433	Leiste, rechts zu Querschieber
055434	Bef.-Schraube zu 055433
055734	Unterfadenklemmfeder zu 055433
055735	Bef.-Schraube zu 055734
551744	Deckplatte
055436	Bef.-Schraube, groß zu Deckplatte
055222	Bef.-Schraube, klein zu Deckplatte
551807	Deckblech an Fundamentplatte
081176	Bef.-Schraube zu 551807
5551363	Stoffdrückergrundplatte zu Längenschieber
055446	Bef.-Schraube zu 5551363
0556	Blech auf Fundamentplatte
0557	Bef.-Schraube zu 0556
555541	Schieber zu Fundamentplatte
555542	Schutzwinkel zu 555541
081176	Bef.-Schraube zu 555542
055730K	Untermesserleiste vollst.
055732	Unterfadenmesser zu 055730K
055317	Bef.-Schraube zu 055732
055736	Fadenabzugshebel zu Querschieber und 055730K
055737	Ansatzschraube zu 055736 in Querschieber
055713	Ansatzschraube zu 055736 in Untermesserleiste
55519	Fingerschutzblech an Fundamentplatte
055324	Bef.-Schraube zu 55519
021156	Federscheibe zu 055324
055440a	Stichplatte zu Querschieber für 551-1W, -2W, -3W
055440b	Stichplatte zu Querschieber für 551-1S, -18-1T, -18-2T, -18-3T (o. Abb.)
055440	Stichplatte zu Querschieber für 551-2B, -3B (o. Abb.)
055222	Stichplatten-Bef.-Schraube

Tafel 18

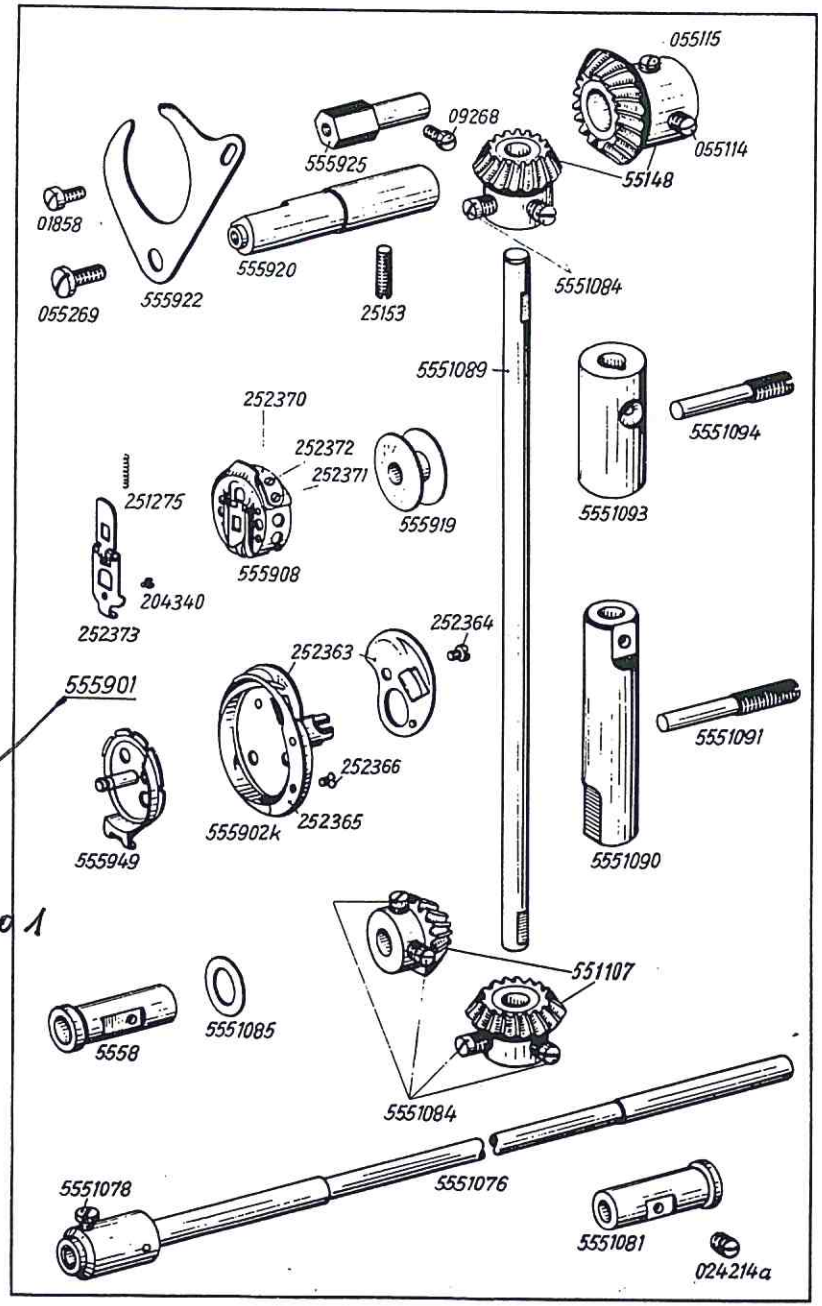

G = für 2001 ?

Best.-Nr.	Benennung
55148	Zahnradpaar vollst. mit Bef.-Schrauben zu Armwelle und senkrechte Welle
055114	Bef.-Schraube, lang zu Zahnrad auf Armwelle
055115	Bef.-Schraube, kurz zu Zahnrad auf Armwelle
5511084	Bef.-Schraube zu Zahnrad (senkrechte Welle oben)
5551089	Senkrechte Welle in Arm
551107	Zahnradpaar mit Bef.-Schrauben zu Greiferwelle und senkrechte Welle
5551084	Bef.-Schraube zu 551107
5551093	Buchse, obere zu senkrechte Welle
5551094	Bef.-Schraube zu 5551093 in Arm
5551090	Buchse, untere zu senkrechte Welle
565281	Bef.-Schraube zu 5551090 in Arm (Abb. 5551091)
5558	Vordere Greiferwellenbuchse in Fundamentplatte
5551085	Paßscheibe zu 5558
5551081	Hintere Greiferwellenbuchse in Fundamentplatte
024214a	Bef.-Schraube zu 5551081
5551076	Greiferwelle mit Greifer-Bef.-Schraube
5551078	Greifer-Bef.-Schraube zu Greiferwelle
555920	Bolzen zu Schiffchenhalter in Fundamentplatte
25153	Bef.-Schraube zu 555920 in Fundamentplatte
555925	Einstellexzenter zum Schiffchenhalter
09268	Bef.-Schraube zu 555925 in Fundamentplatte
555922	Schiffchenhalter
055269	Bef.-Schraube zu Schiffchenhalter in 555920
01858	Bef.-Schraube zu Schiffchenhalter in 555925
555901	Greifer vollst., best. aus je 1 x 555902K, 555949 und 555908
555902K	Greifer mit Nadelschutz und falschen Greifer
252363	Nadelschutz zu 555902K
252364	Bef.-Schraube zu 252363
252365	Falscher Greifer zu 555902K
252366	Bef.-Schraube zu 252365
555949	Schiffchenunterteil
555908	Schiffchenoberteil mit 252370, 252371, 252372, 252373, 204340 und 251275
252370	Spannungsfeder zu 555908
252371	Bef.-Schraube zu 252370
252372	Regulierschraube zu 252370
252373	Scharnier zu 555908
204340	Anschlagschraube zu 252373
251275	Druckfeder zu Scharnier in 555908
555919	Spule

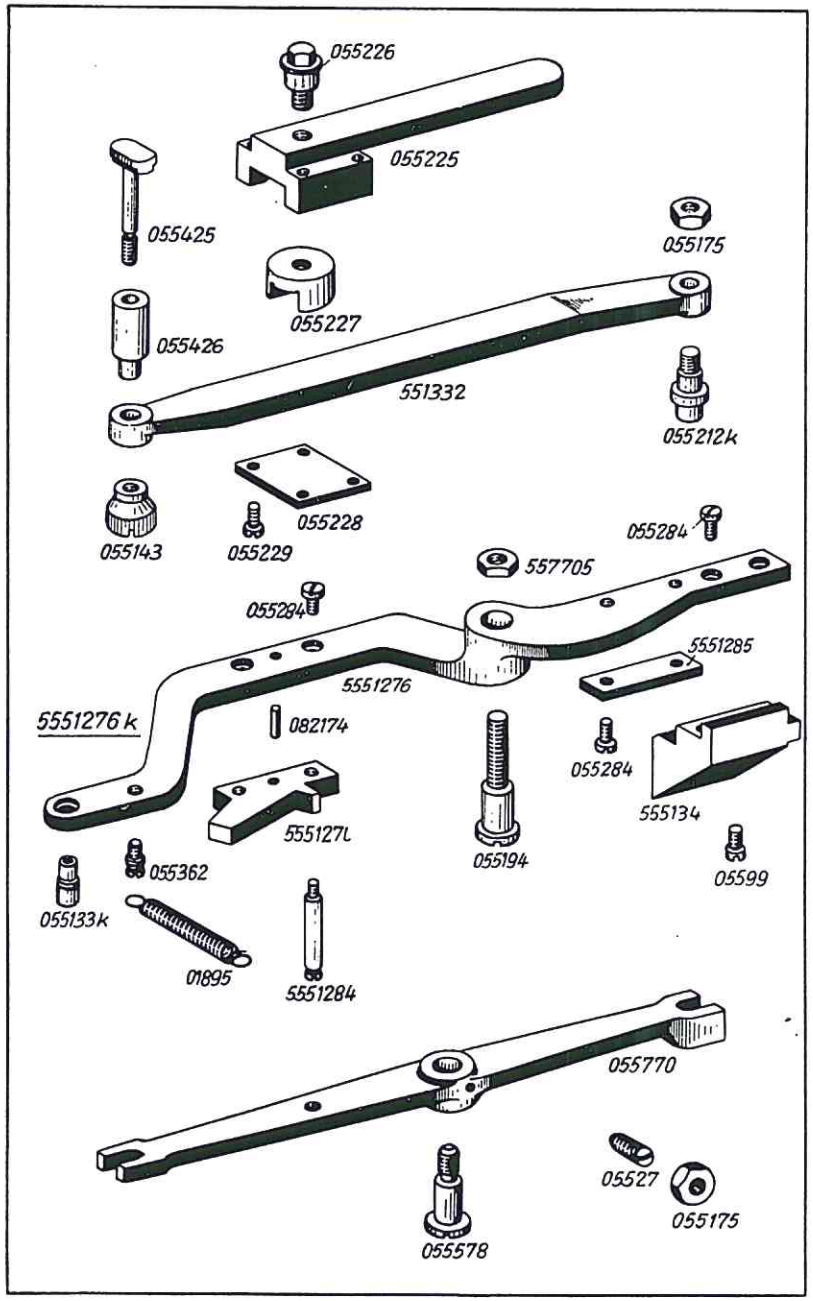

Best.-Nr.	Benennung
055225	Führungsschlitten zu Querschieberhebel
055226	Bef.-Schraube zu 055225 in Fundamentplatte
055227	Führungsstein zu 055225 und Querschieberhebel
551332	Querschieberhebel
055228	Deckplatte zu Führungsschlitten
055229	Bef.-Schraube zu 055228
055212k	Rollenbolzen mit Rolle und Mutter zu Querschieberhebel
055175	Mutter zu 055212k
055425	Führungsschraube zu Querschieberhebel
055426	Buchse zu 055425 in Querschieberhebel
055143	Rändelmutter zu 055425
5551276k	Ausschalthebel, vollst., best. aus je 1 x 5551276, 055133k, 055362, 5551270, 082174, 5551285, 555134 und 6 x 055284
5551276	Ausschalthebel
055133k	Rollenstift mit Rolle zu 5551276
5551270	Ausschaltnocken, extra lang zu 5551276
5551277	Ausschaltnocken, normal, zu 5551276 (o. Abb.)
082174	Stift zu Ausschaltnocken
5551285	Verstärkungsplättchen zu 5551276
555134	Gleitstück zu5551276
055284	Bef.-Schraube zu 551270, 5551277, 5551285 und 555134
055362	Federschraube zu 5551276
01895	Zugfeder zu 055362 und Federstift
5551284	Federstift zu 01895 in Fundamentplatte
055194	Ansatzbolzen zu 5551276
557705	Mutter zu 055194
05599	Anschlagschraube in Fundamentplatte
055770	Antriebshebel
055578	Ansatzschraube zu 055770 in Fundamentplatte
05527	Anschlagschraube zu Antriebshebel in Fundamentplatte
055175	Mutter zu 05527

Tafel 20

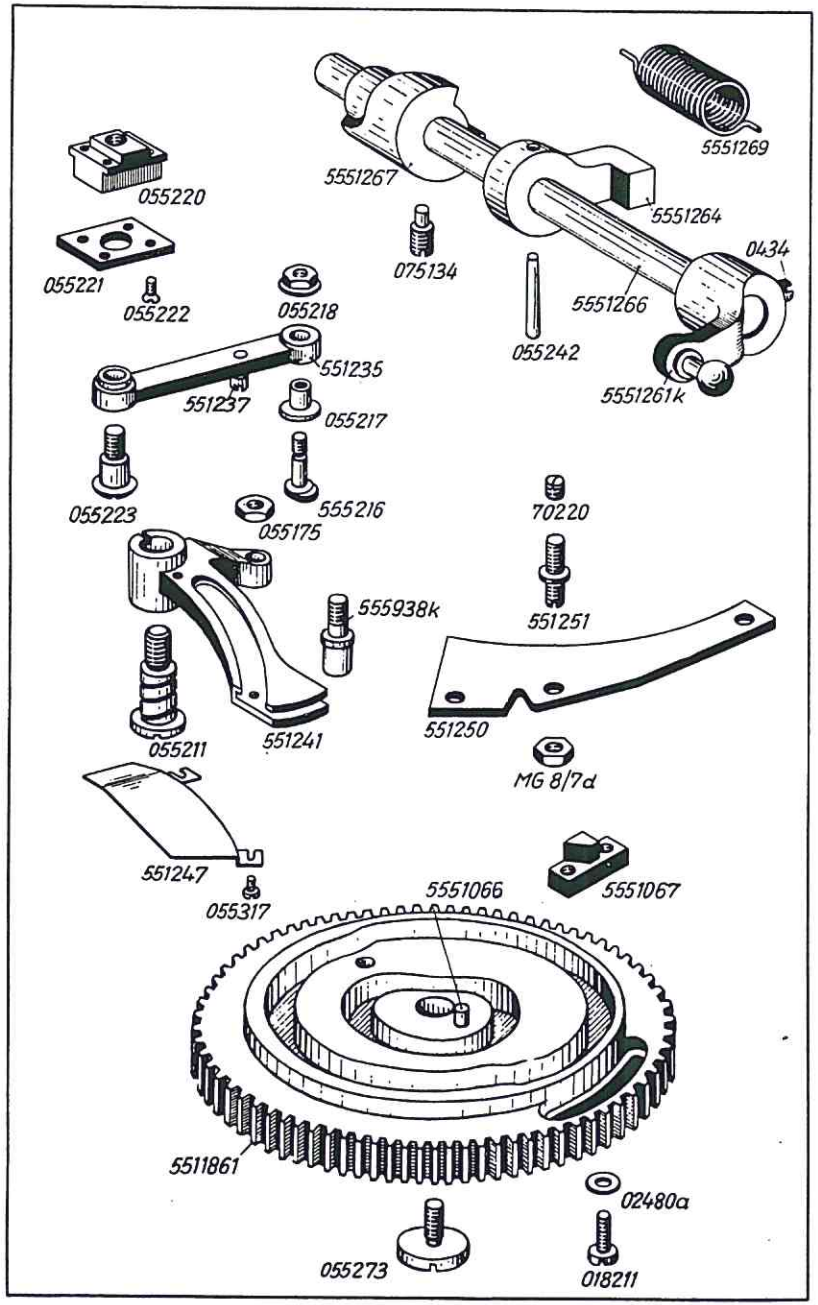

Best.-Nr.	Benennung
5551261k	Handausrückhebel mit Bef.-Schraube
0434	Bef.-Schraube zu 5551261k
5551266	Handauslösewelle zu 5551261k
5551264	Anschlagnocken zu 5551266
055242	Konus-Stift zu 5551264
5551267	Handausrückkurve zu 5551266
075134	Zapfenschraube zu 5551267
5551269	Feder zu 5551267 auf Handauslösewelle
055220	Führungsstein in Fundamentplatte
055221	Führungsteinplättchen zu 055220
055222	Bef.-Schraube zu 055221
551235	Längenschiebergelenk zu Führungsstein mit Schraube
551237	Schraube zu 551235
055223	Ansatzschraube zu 551235 und Führungsstein
555216	Führungsschraube zu 551235 und Längenschieberhebel
055217	Buchse zu 555216 in Längenschiebergelenk
055218	Mutter zu 555216
551241	Längenschieberhebel
055211	Schraubenbolzen zu 551241
555938k	Rollenbolzen mit Rolle und Mutter zu 551241
055175	Mutter zu 555938k
551247	Blech zu Längenschieberhebel
055317	Bef.-Schraube zu 551247
551250	Führungsleiste an Fundamentplatte
551251	Bef.-Schraube zu 551250
MG 8/7 d	Mutter zu 551251
70220	Madenschraube zu 551251 in Fundamentplatte
5511861	Hauptsteuerscheibe mit 555938k, 5551066, 5551067, 018211 und 02480a
5551066	Mitnehmerstift zu 5511861
5551067	Abstellnocken zu 5511861
018211	Bef.-Schraube zu 5551067
02480a	Unterlegscheibe zu 018211
055273	Schlußschraube zu 5511861 in Hauptsteuerwelle

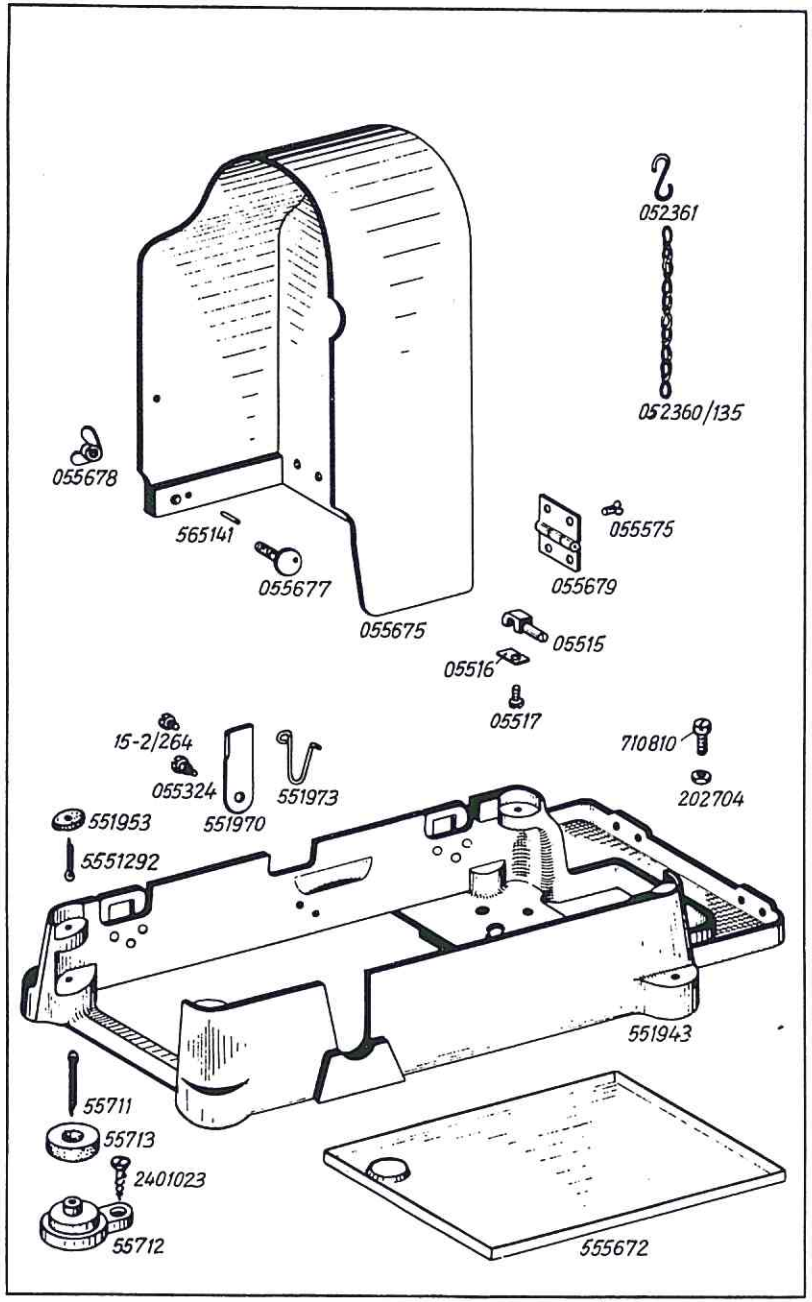

Best.-Nr.	Benennung
551941a	Sockel mit Schwingungsausgleich, vollst. ohne Schutzhaube und Ölfangblech
551943	Sockel mit Scharnierblech
55712	Sockelunterlage
55713	Gummipuffer zu 55712 und Sockel
55711	Splint zu 551943, 55712 und 55713
2401023	Senkholzschraube zu 55712
551953	Gummiunterlage zu Sockel
5551292	Splint zu 551953
551970	Klemmstück an Sockel
055324	Ansatzschraube zu 551970
15-2/264	Anschlagschraube zu 551970 in Sockel
551973	Feder zu 551970 in Sockel
05515	Scharnierbolzen zu 551943 in Fundamentplatte
05516	Sicherungsstück zu 05515
05517	Bef.-Schraube zu 05516
055675	Schutzhaube
055679	Scharnier zu Schutzhaube und Sockel
055575	Bef.-Schraube zu 055679
055677	Schutzhaubenschraube zu 055675
565141	Stift zu 055677 und Schutzhaube
055678	Flügelmutter zu 055677
710810	Stellschraube zu Schutzhaube in Sockel
202704	Mutter zu 710810
052360/135	Kette, 135 lang, zu Schutzhaube
052361	S-Haken zu 052360/135
555672	Ölfangblech

Tafel 22

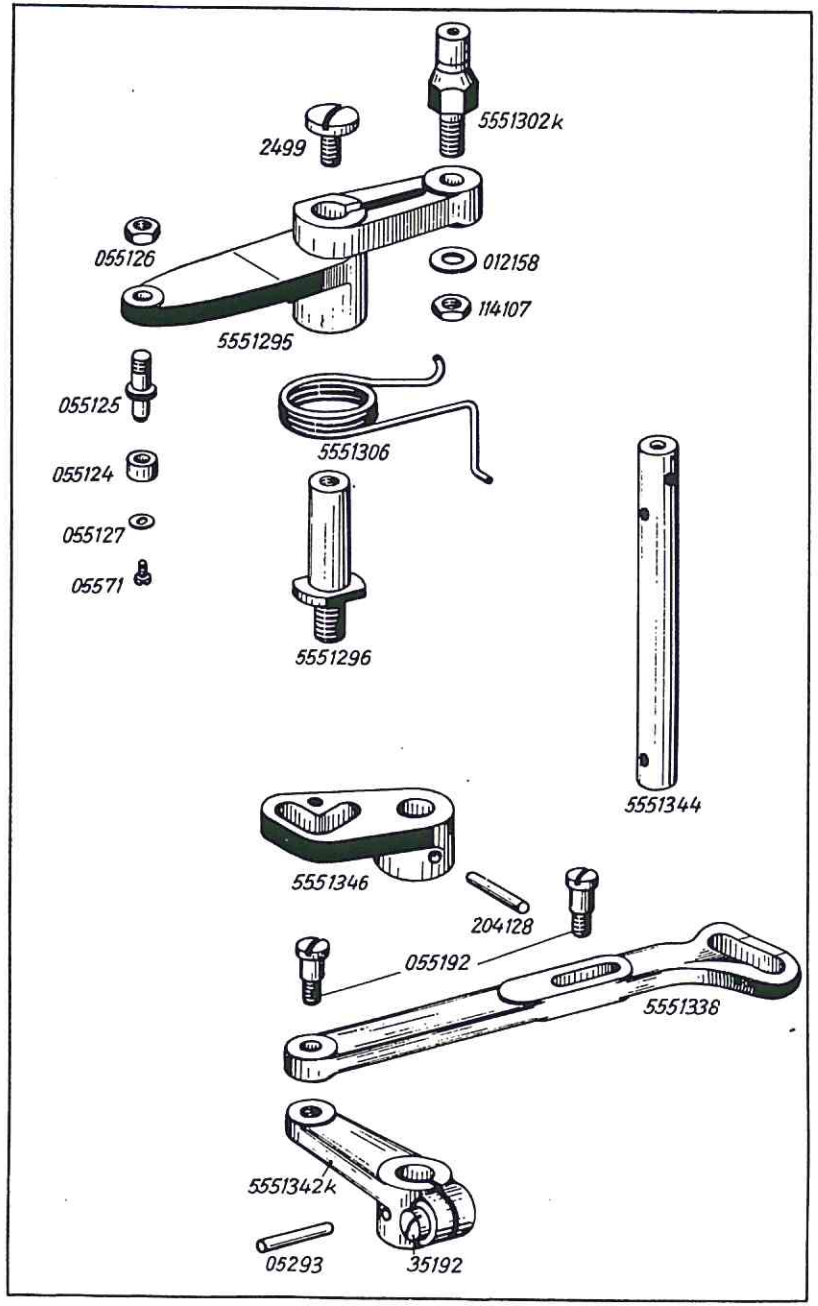

Best.-Nr.	Benennung
5551295	Rollenhebel
055125	Rollenbolzen zu 5551295
055124	Rolle zu 055125
055127	Scheibe zu 055125
05571	Schraube zu 055125
055126	Mutter zu 055125
5551302k	Exzenterbolzen mit Rolle zu Rollenhebel
114107	Mutter zu 5551302k
012158	Unterlegscheibe zu 114107
5551306	Spannfeder zu Rollenhebel
5551296	Bolzen zu Rollenhebel in Sockel
2499	Bef.-Schraube zu Rollenhebel
5551346	Kurvenhebel
5551344	Bolzen zu Kurvenhebel und Stellhebel
204228	Konus-Stift zu Kurvenhebel
5551342k	Stellhebel mit Klemmschraube
35192	Klemmschraube zu Stellhebel
05293	Stift zu Stellhebel
5551338	Riemengabel an Stellhebel
5511008	Riemengabel für linke Maschine bei Doppelkopf-aufstellung (o. Abb.)
055192	Ansatzschraube zu 5551338

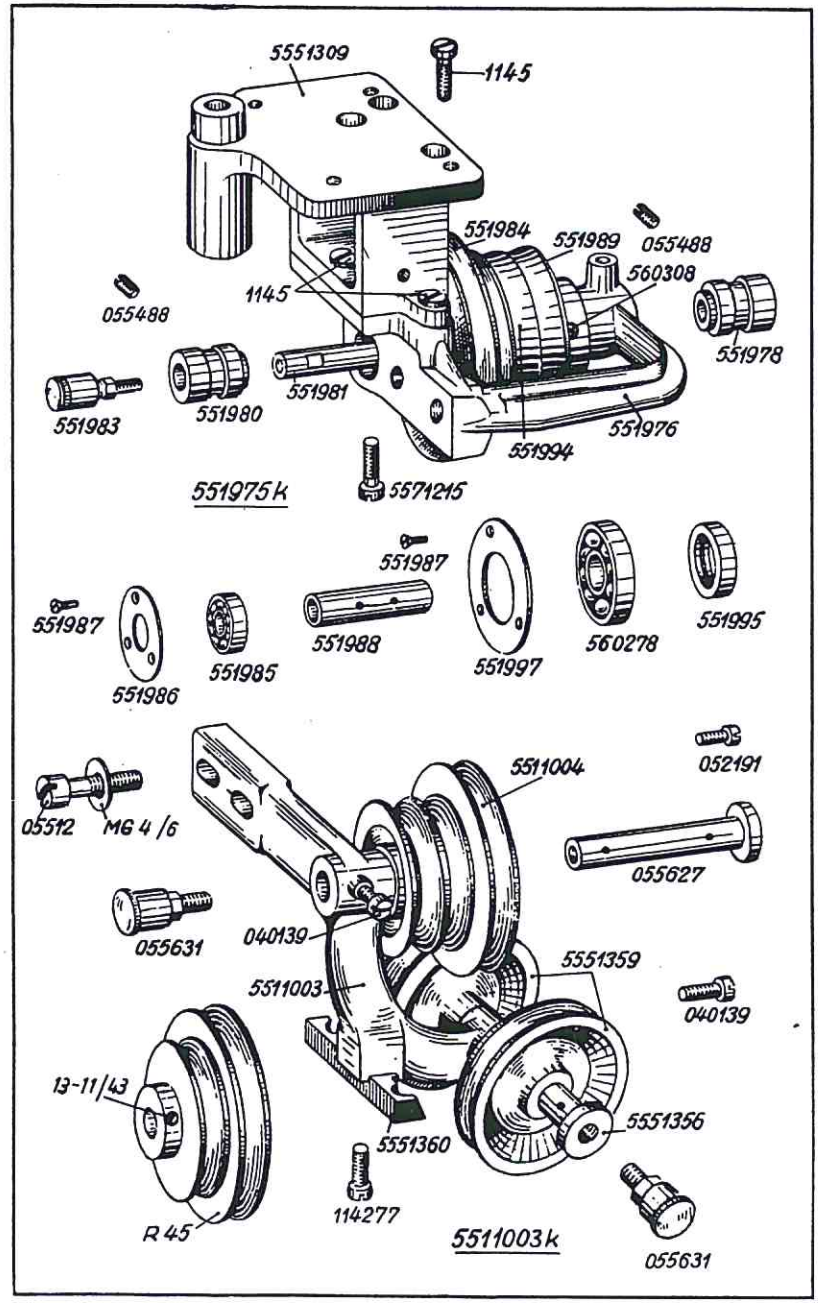

Best.-Nr.	Benennung
	Teile für Vorgelege mit Keilriemenantrieb
551975K	Vorgelege, vollst., best. aus je 1 x 5551309, 551976k und 3 x 1145
5551309	Vorgelegeoberteil
551976k	Vorgelegebock, vollst., best. aus 1 x 551976, 551978, 551980, 551981, 5571215, 551984k, 551988, 551983, 551989k, 551994k und 2 x 055488
551976	Vorgelegebock
1145	Bef.-Schraube zu 551976 und 551975 K
551978	Lagerbuchse, hinten in 551976
551980	Lagerbuchse, vorn in 551976
055488	Bef.-Schraube zu 551978 und 551980
551981	Vorgelegewelle
551988	Distanzrohr auf 551981
551983	Staufferbuchse zu 551981
5571215	Bef.-Schraube zu 551981
551984k	Schnurscheibe, vollst., (Langsamgang) best. aus je 1 x 551984, 551985, 551986 und 3 x 551987
551984	Schnurscheibe 105 ⌀
551985	Kugellager zu 551984 und 551989
551986	Abdeckring zu 551985
551987	Bef.-Schraube zu 551986
551994K	Schnurscheibe, vollst., (Schnellgang) best. aus je 1 x 551994, 551995 und 2 x 560278, 551997 und 6 x 551987
551994	Schnurscheibe
551995	Abstandsring zu 551994
560278	Hochschulterkugellager zu 551994
551997	Abdeckring zu 560287
551987	Bef.-Schraube zu 551997
551989K	Schnurscheibe, vollst., (Langsamgang) best. aus je 1 x 551989, 551985, 551986, 2 x 560308 und 3 x 551987
551989	Schnurscheibe 80 ⌀
560308	Bef.-Schraube zu 551989
5511003K	Rollenbock, vollst., (für Transmissionsantrieb) best. aus je 1 x 5511003, 5511004, 5551360, 114277, 055627, 052191, je 2 x 5551359, 5551356 und je 3 x 040139, 055631
5511003	Rollenbock
055627	Bolzen lang zu 5511003
040139	Bef.-Schraube zu 055627 und 5551356
5511004	Riemenscheibe auf 055627
052191	Schlußschraube zu 055627
055631	Staufferbuchse zu 055627 und 5551356
5551356	Bolzen, kurz zu 5511003
5551359	Rolle
5551360	Riemenhalter
114277	Bef.-Schraube zu 5551360
R 45	Doppelriemenscheibe für Motor
13-11/43	Bef.-Schraube zu R 45
05512	Bef.-Schraube zu 5511003k
MG 4/6	Unterlegscheibe zu 05512

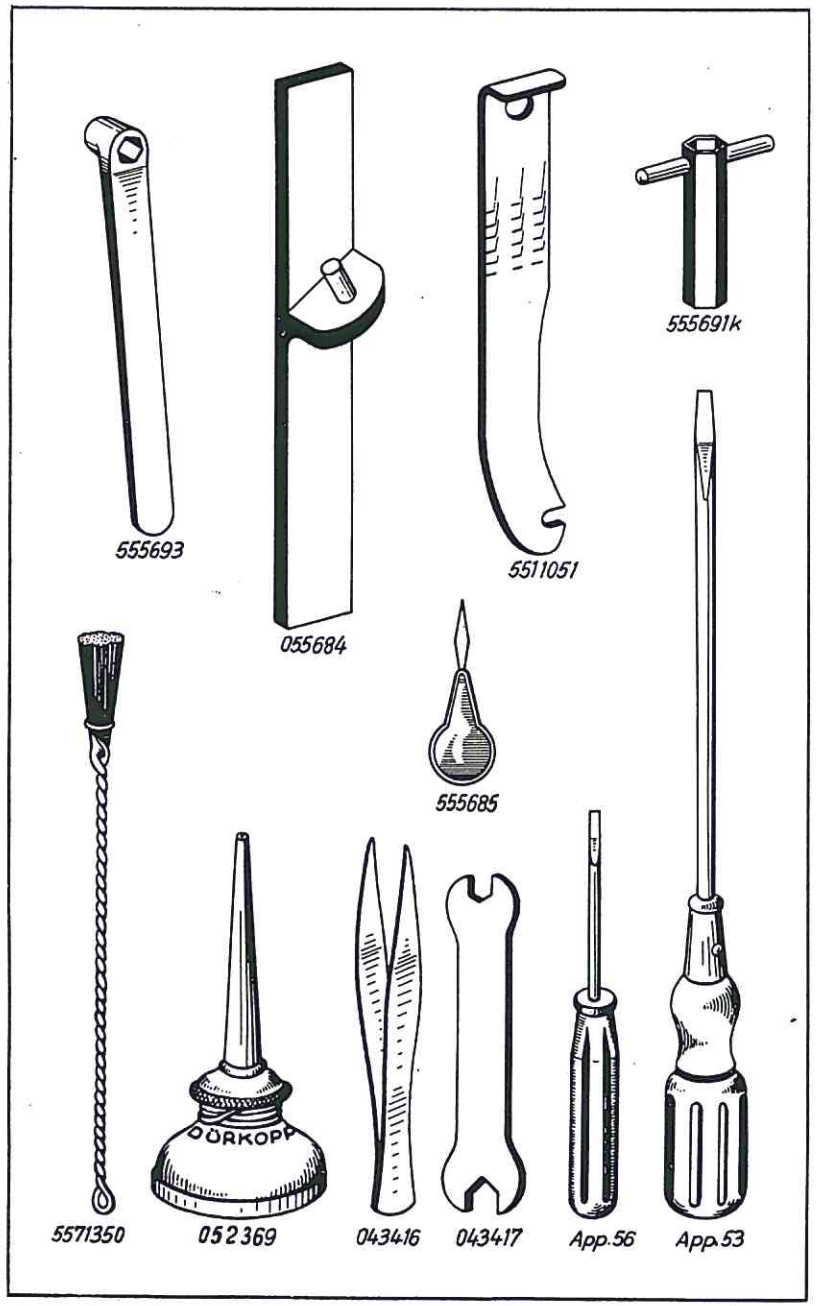

Best.-Nr.	Benennung
	BEIPACK
555693	Schlüssel für Knopflochlängenverstellung
055684K	Schlüssel für Bremsfeder (**Abb. 055684**)
5511051	Längeneinstellineal
555691k	Steckschlüssel
555685	Einfädler
5571350	Drahtpinsel
052369	Ölkanne
043416	Pinzette
043417	Schraubenschlüssel
App. 56	Schraubenzieher
App. 53	Schraubenzieher

Tafel 25

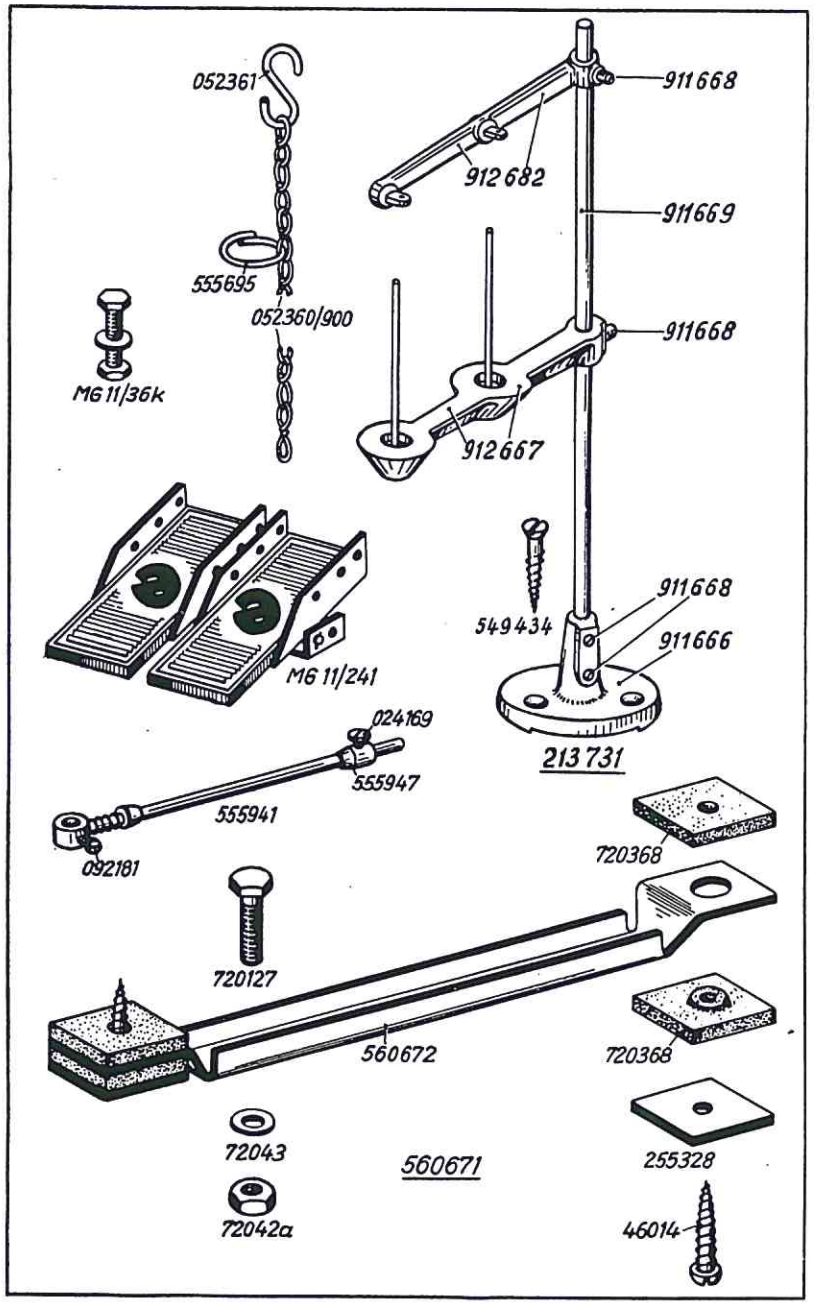

Tafel 25

Best.-Nr.	Benennung	
213731	Garnrollenständer vollst.	Neu
911666	Garnständerfuß mit Bef.-Schrauben	Neu
911668	Bef.-Schraube zu 911666	Neu
911669	Garnständerstange	Neu
912667	Garnrollenhalter mit Bef.-Schraube	Neu
912682	Fadenführung mit Bef.-Schraube	Neu
911668	Bef.-Schraube zu 912667 und 912682	Neu
549434	Senkholzschraube zu 213731	Neu
247399	Garnständer vollst. mit 2 Garnrollentellern, best. aus je 1 x 052984K, 249500, je 2 x 249496, 012158, 021360a, 021441 und 3 x 13-11/109	alt (o. Abb.)
555880	Garnständer vollst., mit 3 Garnrollentellern (für Doppelkopf — o. Abb.)	alt (o. Abb.)
555941K	Garnständer vollst. mit 3 Garnrollentellern und 1 Gimpenrollenhalter (o. Abb.)	alt (o. Abb.)
052984K	Garnständerfuß mit Schraube zu 247399, 555880 und 555941K	alt (o. Abb.)
021265	Bef.-Schraube zu 249500 in 05298K	alt (o. Abb.)
249500	Garnständerhaltedraht zu 247399, 555880 und 555941K	alt (o. Abb.)
249496	Galgen zu 247399, 555880 und 555941K	alt (o. Abb.)
13-11/109	Mutter zu 249500	alt (o. Abb.)
012158	Unterlegscheibe zu 13-11/109	alt (o. Abb.)
021360a	Garnrollenhalterwinkel mit Kloben und Schraube zu 247399, 555880 und 555941K	alt (o. Abb.)
017191	Bef.-Schraube zu 021360a und 021441	alt (o. Abb.)
021441	Garnrollenhalterteller mit Schraube zu 247399, 555880 und 555941K	alt (o. Abb.)
2401023	Bef.-Schraube zu Garnständer	alt (o. Abb.)
555941	Gimpenrollenhalter kurz, alt; vollst. mit 092181, 555947 und 024169	
555941a	Gimpenrollenhalter lang, alt; vollst. mit 092181, 555947 und 024169 (o. Abb.)	
092181	Bef.-Schraube zu 555941 und 555941a, alt	
5511291	Gimpenrollenhalter vollst., neu; mit 911668, 555947 und 024169 (o. Abb.)	
911668	Bef.-Schraube zu 5511291	
555947	Stellring zu 555941 und 555941a und 5511291	
024169	Handschraube zu Stellring	
MG 11/214	Fußtritt vollst.	
MG 11/36K	Bef.-Schraube zu Fußtritt	
052360/900	Kette	
052361	S-Haken zu Kette	
555695	Kettenring	

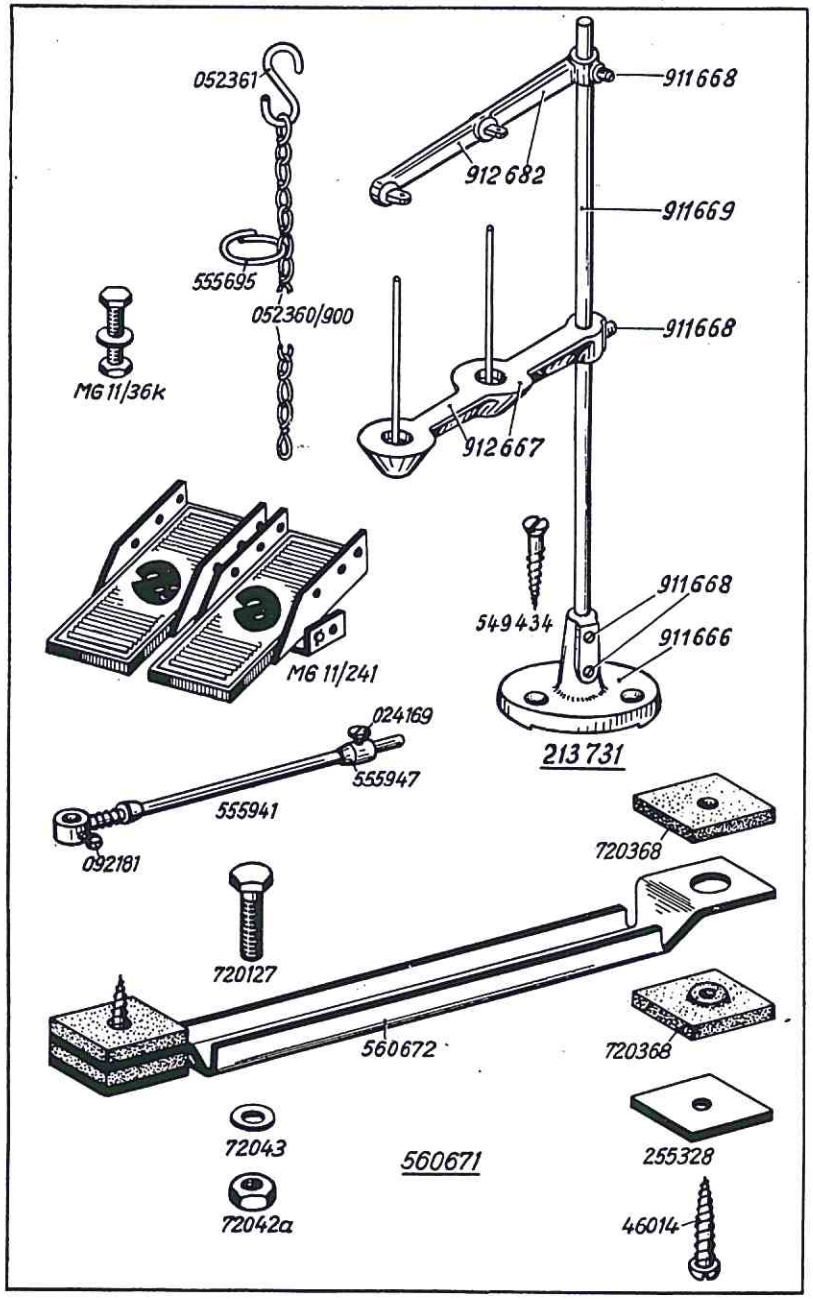

Best.-Nr.	Benennung	
560671	Motorspannschiene vollst. best. aus 1 x 560672, je 2 x 255328, 46014, 720127, 72043, 72042a und 4 x 720368	alt
560672	Motorspannschiene	alt
720127	Sechskantschraube für Motorbefestigung	alt
72043	Scheibe zu 720127	alt
72042a	Mutter zu 720127	alt
720368	Gummipuffer zu 560672	alt
255328	Unterlegplatte zu Gummipuffer	alt
46014	Halbrundholzschraube zu 560672, 720368 und 255328	alt
560715	Motor-Bef.-Schraube	neu (o. Abb.)
72043	Unterlegscheibe zu 520715	neu (o. Abb.)

Tafel 26

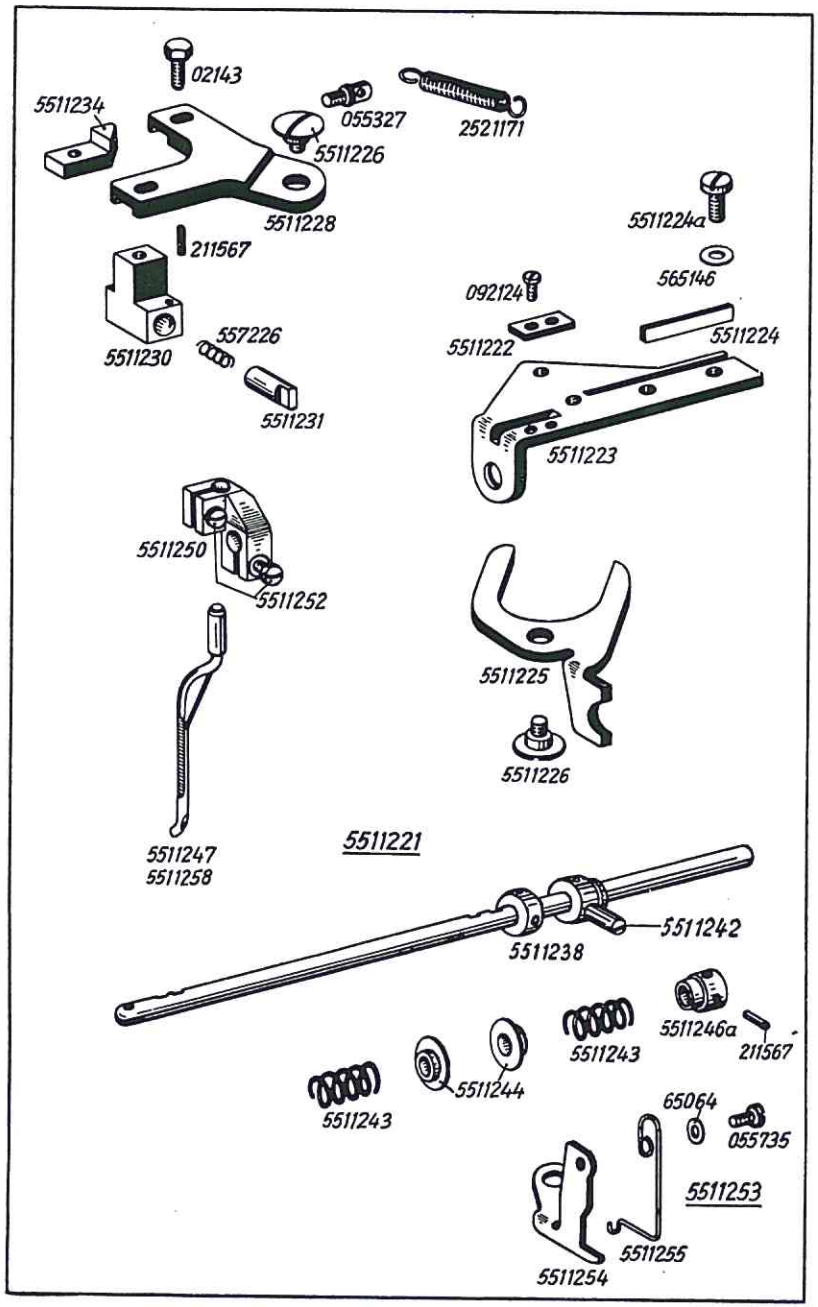

Best.-Nr.	Benennung
	Besondere Teile der DÜRKOPP 551 G und 551 G-9
5511221	Führungsplatte ganz vollst., ohne 5511253
5511223	Führungsplatte zu Klemmhebel
5511222	Begrenzungsblech zu 5511223
092124	Bef.-Schraube zu 5511222
5511224	Paßfeder zu Führungsplatte
5511224a	Bef.-Schraube zu Führungsplatte
565146	Unterlegscheibe zu 5511224a
5511225	Hebel zu Führungsplatte
5511226	Ansatzschraube zu 5511225 in Führungsplatte
5511227	Schalthebel vollst. best. aus je 1 x 5511228, 055327, 5511230K, 5511234 und 2 x 02143
5511228	Schalthebel zu Führungsplatte
055327	Federschraube zu Schalthebel
2521171	Zugfeder zu 055327 und Klemmhebel
5511234	Schaltzahn zu Schalthebel
02143	Bef.-Schraube zu Schaltzahn und 5511230K
5511230K	Schaltkloben vollst. best. aus je 1 x 5511230, 5511231, 557226 und 211567
5511230	Schaltkloben zu Schalthebel
5511231	Schaltstift zu Schaltkloben
557226	Druckfeder zu Schaltstift
211567	Spannstift in Schaltkloben
5511226	Ansatzschraube zu 5511227 in Führungsplatte
5511238	Steuerwelle mit Stellring zu Führungsplatte
5511242	Bolzen zu 5511238
5511243	Druckfeder auf Steuerwelle
5511244	Scheibe zu Druckfeder auf Steuerwelle
5511246a	Stellring zu Steuerwelle
211567	Schwerspannstift zu 5511246a
5511250	Klemmstück mit Schrauben zu Steuerwelle
5511252	Klemmschraube zu 5511250
5511247	Gimpenführer für 1,2 mm Bohrung
5511258	Gimpenführer für 0,8 mm Bohrung
5511253	Führungswinkel an Nadelstangenrahmen vollst., best. aus je 1 x 5511254, 5511255, 055735 und 65064
5511254	Führungswinkel
5511255	Führungsfeder zu 5511254
055735	Bef.-Schraube zu Führungsfeder
65064	Unterlegscheibe zu 055735

Tafel 27

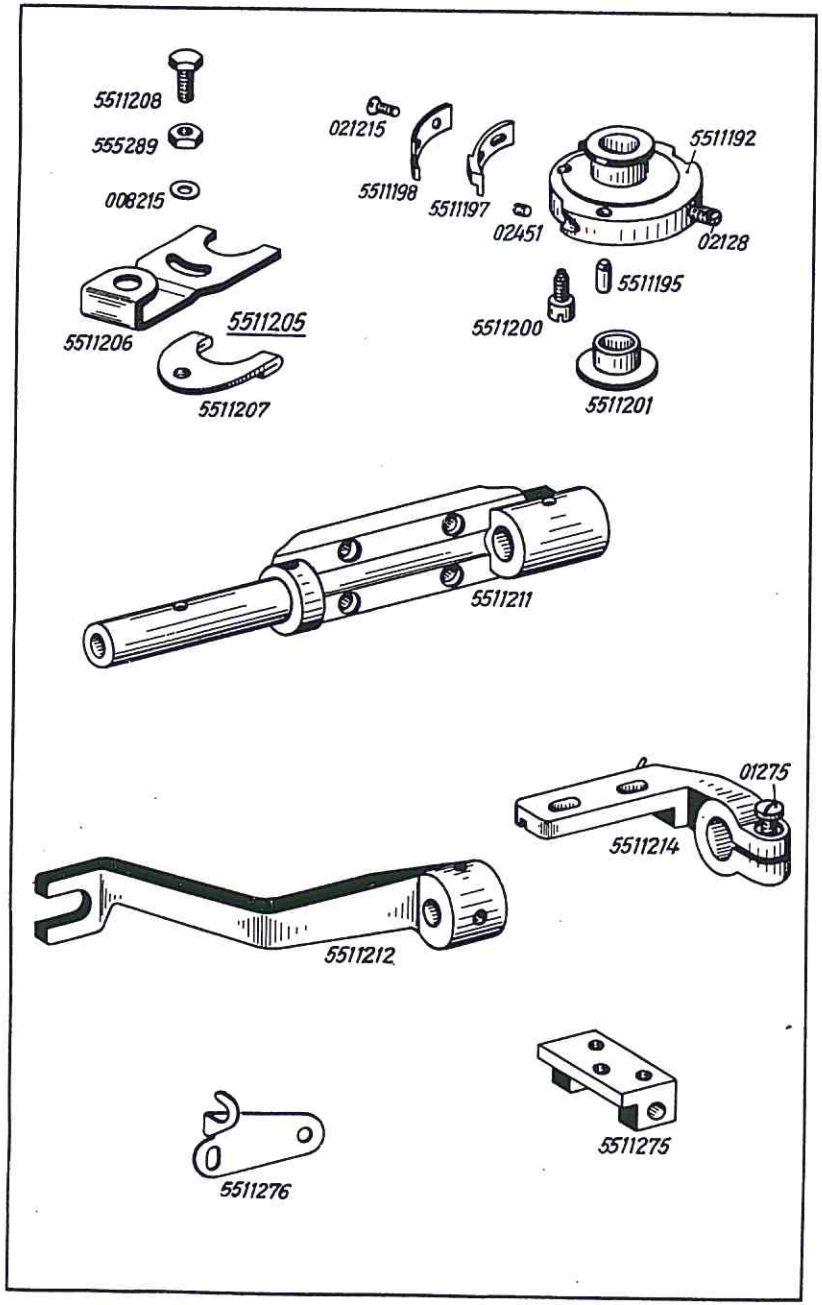

Best.-Nr.	Benennung
5511192	Schaltring auf Hauptsteuerwelle mit 02128, 5511195, 02451, 5511197, 5511198, 021215 und 5511200
02128	Bef.-Schraube zu Schaltring
5511195	Stift zu Schaltring
02451	Bef.-Schraube zu 5511195 in Schaltring
5511197	Nockenleiste zu Schaltring
5511198	Deckleiste zu Schaltring
021215	Bef.-Schraube zu 5511198 und 5511197
5511200	Zapfenschraube zu Schaltring
5511201	Abstandring auf Hauptsteuerwelle
5511205	Fadenspannungsauslöseblech, vollst., best. aus je 1 x 5511206, 5511207, 5511208, 555289 und 008215
5511206	Auslöseblech, obere Hälfte
5511207	Auslöseblech, untere Hälfte
5511208	Bef.-Schraube in 5511207
555289	Mutter zu 5511208
008215	Unterlegscheibe zu 555289
5511211	Lagerbock für Spannungslüfter
5511212	Antriebshebel zu Lüfterwelle
5511214	Klemmhebel zu 5511211 mit Klemmschraube
01275	Klemmschraube zu 5511214
5511275	Stoffdrückergelenk zu Stoffdrückerverlängerung
5511276	Lüfterblech zu Stoffdrückerhalter

Tafel 28

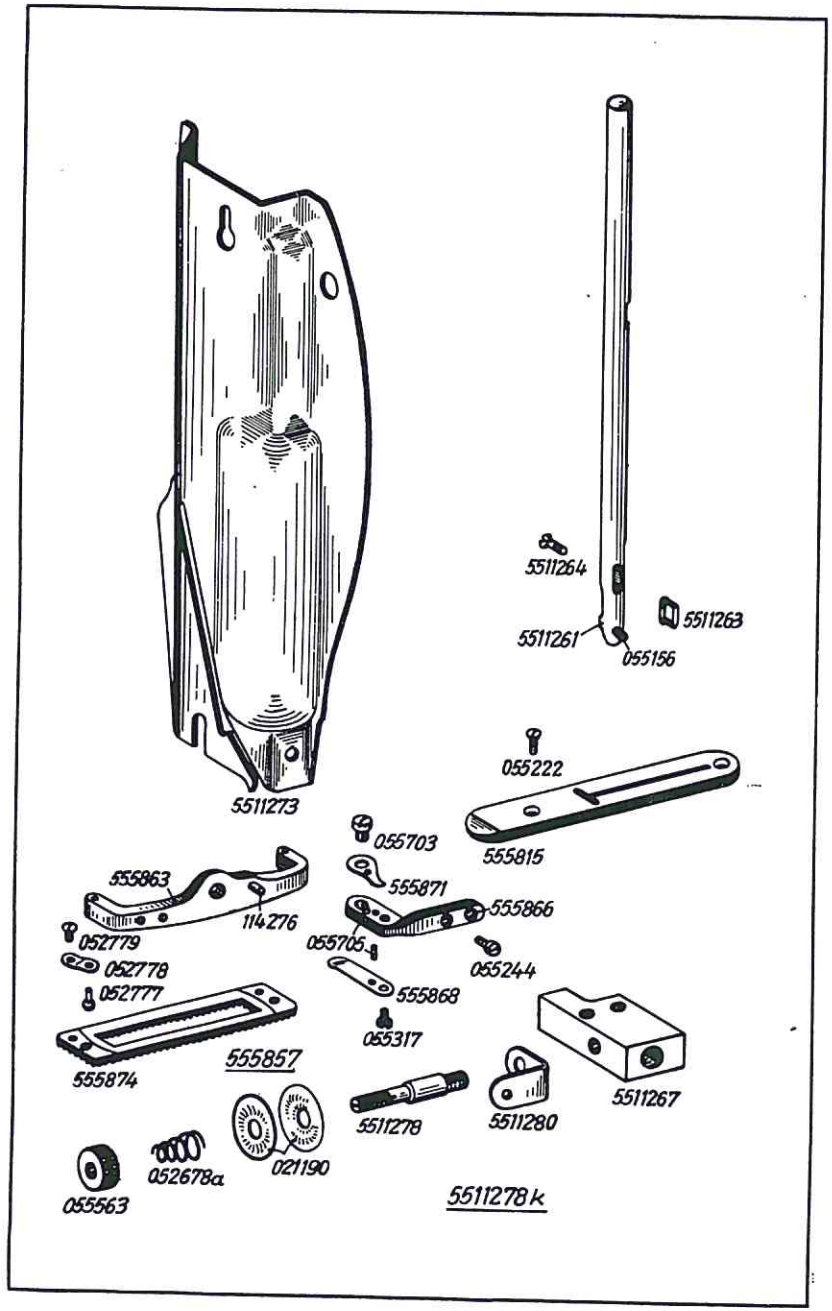

Tafel 28

Best.-Nr.	Benennung
5511273	Kopfdeckel
5511261	Nadelstange mit Nocken und Schrauben } alt
5511263	Nocken zu Nadelstange } alt
5511264	Senkschraube zu 5511263 } alt
5511187	Nadelstange mit Schraube, neu; (o. Abb.)
055156	Nadel-Bef.-Schraube zu Nadelstange
555815	Stichplatte
055222	Stichplatten-Bef.-Schraube
5511278K	Gimpenvorspannung vollst. best. aus je 1 x 5511267, 5511278, 5511280, 052678a, 055563 und 2 x 021190
5511267	Lagerbock an Armkopf
5511278	Spannungsbolzen zu 5511267
5511280	Fadenführung zu Spannungsbolzen
021190	Spannungsscheibe zu Spannungsbolzen
052678a	Spannungsfeder zu 021190
055563	Spannmutter zu Spannungsbolzen
555857	Stoffdrückerkorb groß, vollst., best. aus je 1 x 555863, 555874, 114276, 555866K und je 2 x 052778, 052779 und 052777 für 551 G-3
555858	Stoffdrückerkorb mittel, vollst., best. aus je 1 x 555864, 114276, 5551384, 555866K und je 2 x 052778, 052779 und 052777 für 551 G-2, 551 G9-2 (o. Abb.)
555859	Stoffdrückerkorb klein vollst. best. aus je 1 x 555865, 114276, 5551385, 555866K und je 2 x 052778, 052779, 052777 für 551 G-1, 551 G9-1 (o. Abb.)
555863	Stoffdrückerbügel groß
555864	Stoffdrückerbügel mittel (o. Abb.)
555865	Stoffdrückerbügel klein (o. Abb.)
114276	Stift zu Stoffdrückerbügel
555874	Stoffdrückerkorb groß
5551384	Stoffdrückerkorb mittel (o. Abb.)
5551385	Stoffdrückerkorb klein (o. Abb.)
052778	Lasche zu Stoffdrückerbügel und -Korb
052779	Bef.-Schraube zu Lasche in Stoffdrückerkorb
052777	Kugelzapfen zu Lasche in Stoffdrückerbügel
5511711	Stoffdrückerkorb klein mit Trennmesserwinkel für 551 G-9-31-1 (o. Abb.)
5511721	Stoffdrückerkorb mittel mit Trennmesserwinkel für 551 G-9-31-2 (o. Abb.)
555866K	Trennmesserwinkel zu Stoffdrückerbügel vollst. best. aus je 1 x 555866, 555868, 055317, 555871, 055703 und je 2 x 055244, 055705
555866	Trennmesserwinkel zu 555866K
055244	Bef.-Schraube zu 555866 in Stoffdrückerbügel
555868	Fadenklemmfeder zu 555866
055317	Bef.-Schrauben zu 555868
555871	Trennmesser zu 555866
055703	Bef.-Schraube zu Trennmesser
055705	Stift zu 555868 und 555871 in 555866

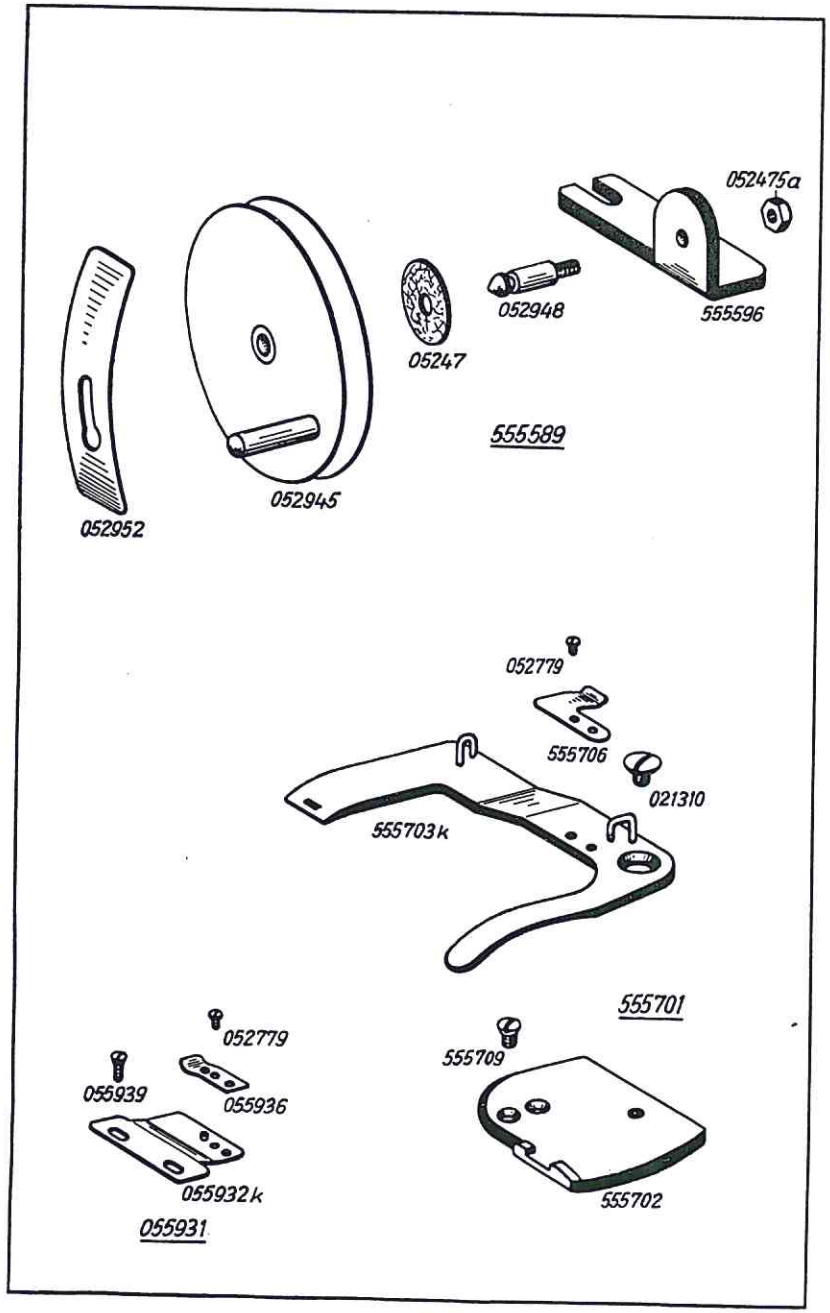

Best.-Nr.	Benennung
	Teile für Bandrolle- und Bandhalter
555589	Bandrolle mit Halter, vollst., best. aus je 1 x 052945, 05948, 052475a, 555596, 052952 und 05247
052945	Bandrolle zu 555589
555596	Tragwinkel zu 555589
052948	Bolzen zu Bandrolle und Tragwinkel
052475a	Mutter zu 052948
052952	Feder zu 052948
05247	Filzscheibe auf 052948
555701	Bandführer (abschwenkbar), vollst., best. aus je 1 x 555702, 555703k, 555706, 021310 und je 2 x 555709, 052779
555702	Bandführer-Grundplatte
555709	Bef.-Schraube zu 555702
555703k	Bandführerwinkel
021310	Bef.-Schraube zu 555703k in Grundplatte
555706	Feder zu 555703k
052779	Bef.-Schraube zu 555706
055931	Bandhalter, für mittleren Korb, vollst., best. aus je 1 x 055932k, 055936 und 2 x 052779
055933	Bandhalter, für kleinen Korb, vollst. best. aus je 1 x 055934k, 055936 und 2 x 052779 (o. Abb.)
055932k	Bandhalter mit Stift zu 055931
055934k	Bandhalter mit Stift zu 055933 (o. Abb.)
055939	Bef.-Schraube für Bandhalter
055936	Flachfeder zu Bandhalter
052779	Bef.-Schraube zu Flachfeder

Tafel 30

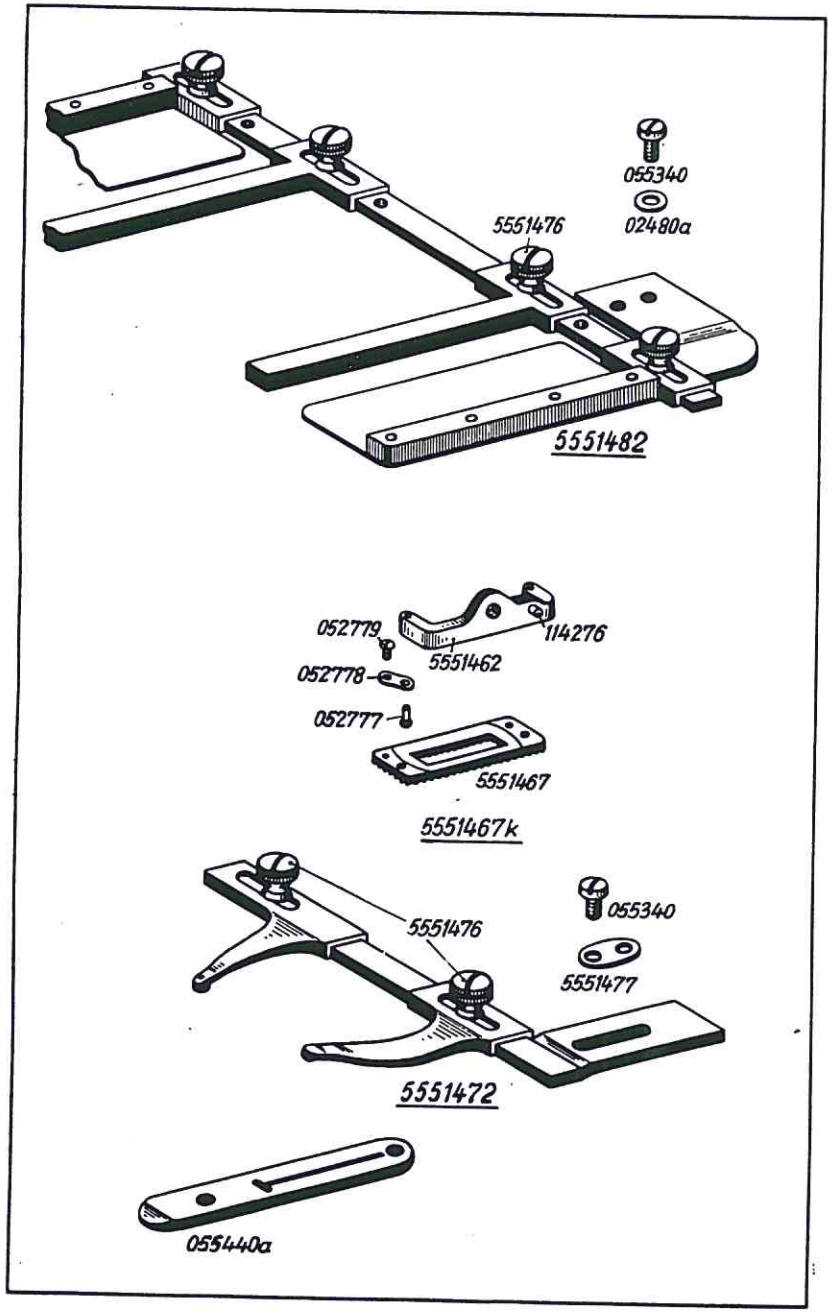

Best.-Nr.	Benennung
	Besondere Teile der DÜRKOPP 551-4K
5551482	Manschettenanschlag
5551476	Bef.-Schraube zu Anschlagleisten in 5551482
055340	Bef.-Schraube zu 5551482
02480a	Unterlegscheibe zu 055340
5551467K	Stoffdrückerkorb, ganz klein vollst., best. aus je 1 x 5551462, 114276, 5551467 und 2 x 052778, 052777, 052779
5551462	Stoffdrückerbügel, ganz klein zu 5551467K
114276	Stift zu Stoffdrückerbügel
5551467	Stoffdrückerkorb, ganz klein zu 5551467K
052778	Lasche zu Stoffdrückerbügel und -Korb
052777	Kugelzapfen zu Lasche in Stoffdrückerbügel
052779	Bef.-Schraube zu Lasche in Stoffdrückerkorb
5551472	Kragenanschlag
5551476	Bef.-Schraube zu Kragenanschläge
055340	Bef.-Schraube zu 5551472
5551477	Führungsplättchen zu 055340 und 5551472
055440a	Stichplatte

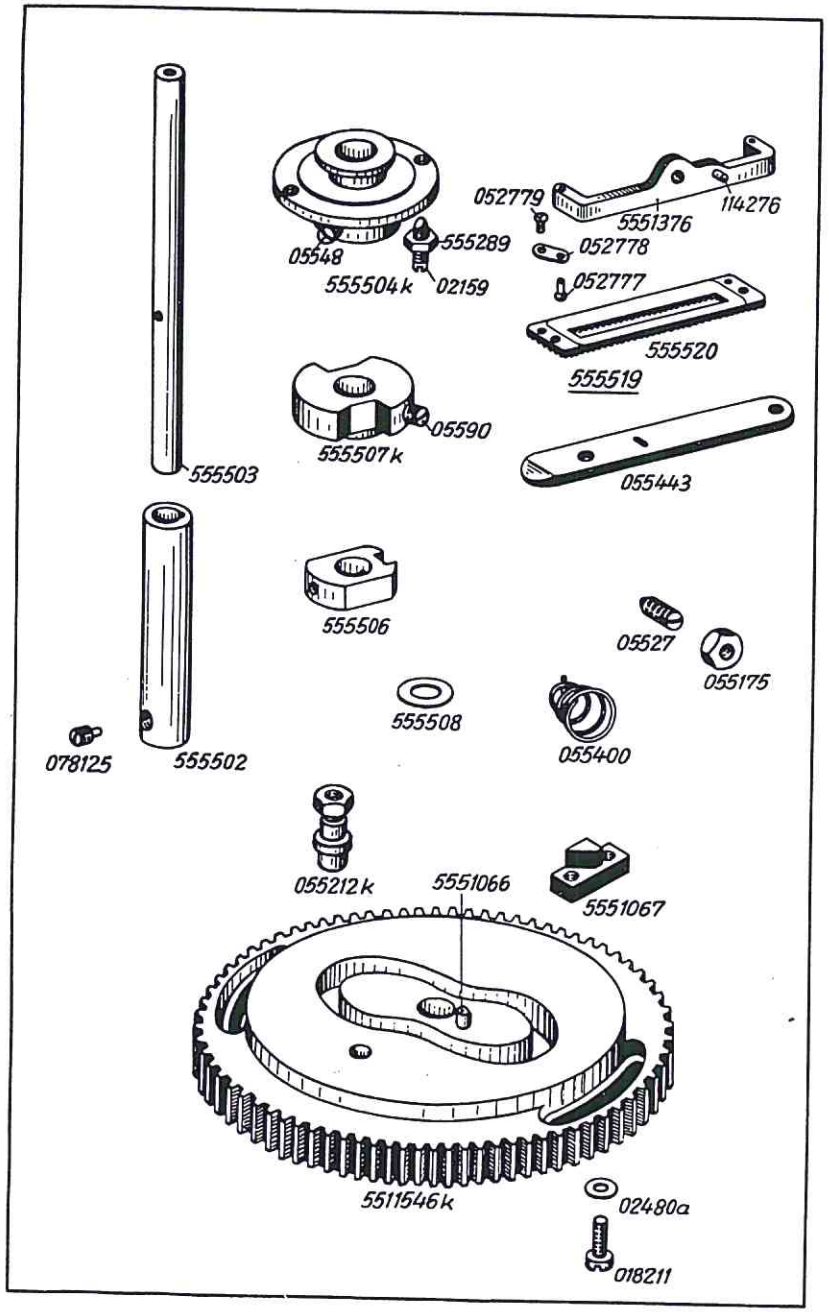

Best.-Nr.	Benennung
	Besondere Teile der DÜRKOPP 551-24 A (Trensenmaschine)
555502	Buchse für Ausklinkwelle in Arm
078125	Bef.-Schraube zu 555502
555503	Ausklinkwelle zu 555502
555504k	Nockenring auf Hauptsteuerwelle mit je 2 x 05548, 02159, und 555289
05548	Bef.-Schraube zu 555504k
02159	Stellschraube zu 555504k
555289	Mutter zu Stellschraube
555507k	Scherensicherungsscheibe mit Bef.-Schraube
05590	Bef.-Schraube zu 555507k
555506	Mitnehmerring auf Hauptsteuerwelle
555508	Unterlegscheibe zum feststellen des Querschiebers
055400	Spannungsfeder, stark
05527	Anschlagschraube zu Antriebshebel in Fundamentplatte
055175	Mutter zu 05527
055443	Stichplatte
555519	Stoffdrückerkorb, groß, vollst. best. aus je 1 x 5551376, 114276, 555520 und 2 x 052778, 052779 und 052777
555528k	Stoffdrückerkorb, mittel, vollst., best. aus je 1 x 5551377, 114276, 555528 und je 2 x 052778, 052779 und 052777 (o. Abb.)
555510k	Stoffdrückerkorb, klein, vollst., best. aus je 1 x 5551378, 114276, 555510 und je 2 x 052778, 052779 und 052777 (o. Abb.)
5551376	Stoffdrückerbügel, groß zu 555519
5551377	Stoffdrückerbügel, mittel zu 555528k (o. Abb.)
5551378	Stoffdrückerbügel, klein zu 555510k (o. Abb.)
114276	Stift zu Stoffdrückerbügel
555520	Stoffdrückerkorb zu 555519, groß
555528	Stoffdrückerkorb zu 555528k, mittel (o. Abb.)
555510	Stoffdrückerkorb zu 555510k, klein (o. Abb.)
052778	Lasche zu Stoffdrückerbügel und -Korb
052779	Bef.-Schraube zu Lasche in Stoffdrückerkorb
052777	Kugelzapfen zu Lasche in Stoffdrückerbügel
5511546k	Hauptsteuerscheibe mit je 1 x 5551066, 055212k, 2 x 5551067 und je 4 x 018211, 02480a
5551066	Mitnehmerstift zu Hauptsteuerscheibe
055212k	Rollenbolzen, vollst., für Längenschieberhebel
5551067	Abstellnocken zu Hauptsteuerscheibe
018211	Bef.-Schraube zu Abstellnocken
02480a	Unterlegscheiben zu 018211

Tafel 32

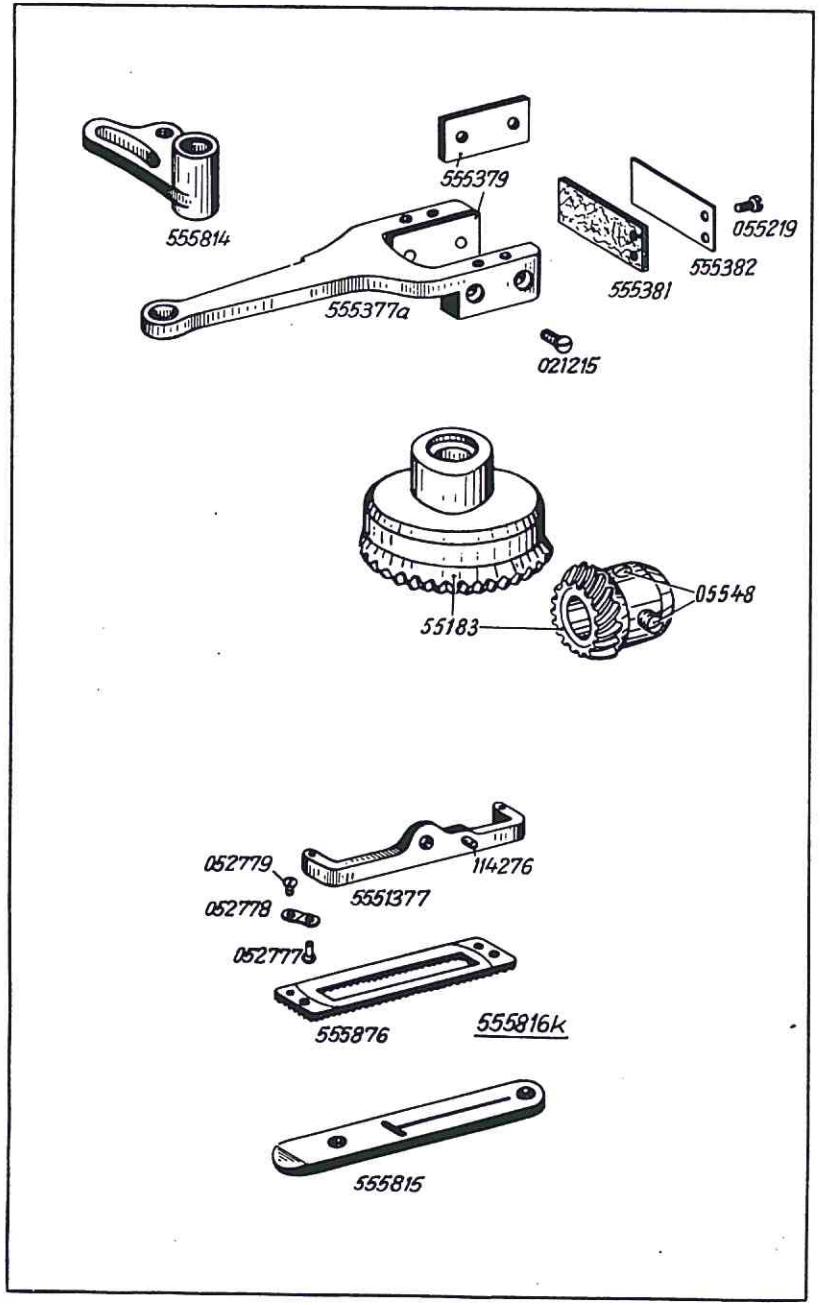

Best.-Nr.	Benennung
	Besondere Teile der DÜRKOPP 551-31
555377a	Exzentergabel mit Lauffläche und Ölfilz vollst.
555379	Exzenterlauffläche zu 555377a
021215	Bef.-Schraube zu 555379
555381	Ölfilz zu Exzentergabel
555382	Blattfeder zu Ölfilz
055219	Bef.-Schraube zu 555381 und 555382
555814	Stichbreitenstellhebel zu Exzentergabel
55183	Zahnradpaar mit Dreieckexzenter
05548	Bef.-Schraube zu kleines Zahnrad
555816K	Stoffdrückerkorb mittel, vollst., best. aus je 1 x 5551377, 114276, 555876 und je 2 x 052778, 052779 und 052777
5551377	Stoffdrückerbügel, mittel zu 555816K
114276	Stift zu Stoffdrückerbügel
555876	Stoffdrückerkorb, mittel zu 555816K
052778	Lasche zu Stoffdrckerbügel und -Korb
052779	Bef.-Schraube zu Lasche in Stoffdrückerkorb
052777	Kugelzapfen zu Lasche in Stoffdrückerbügel
555815	Stichplatte

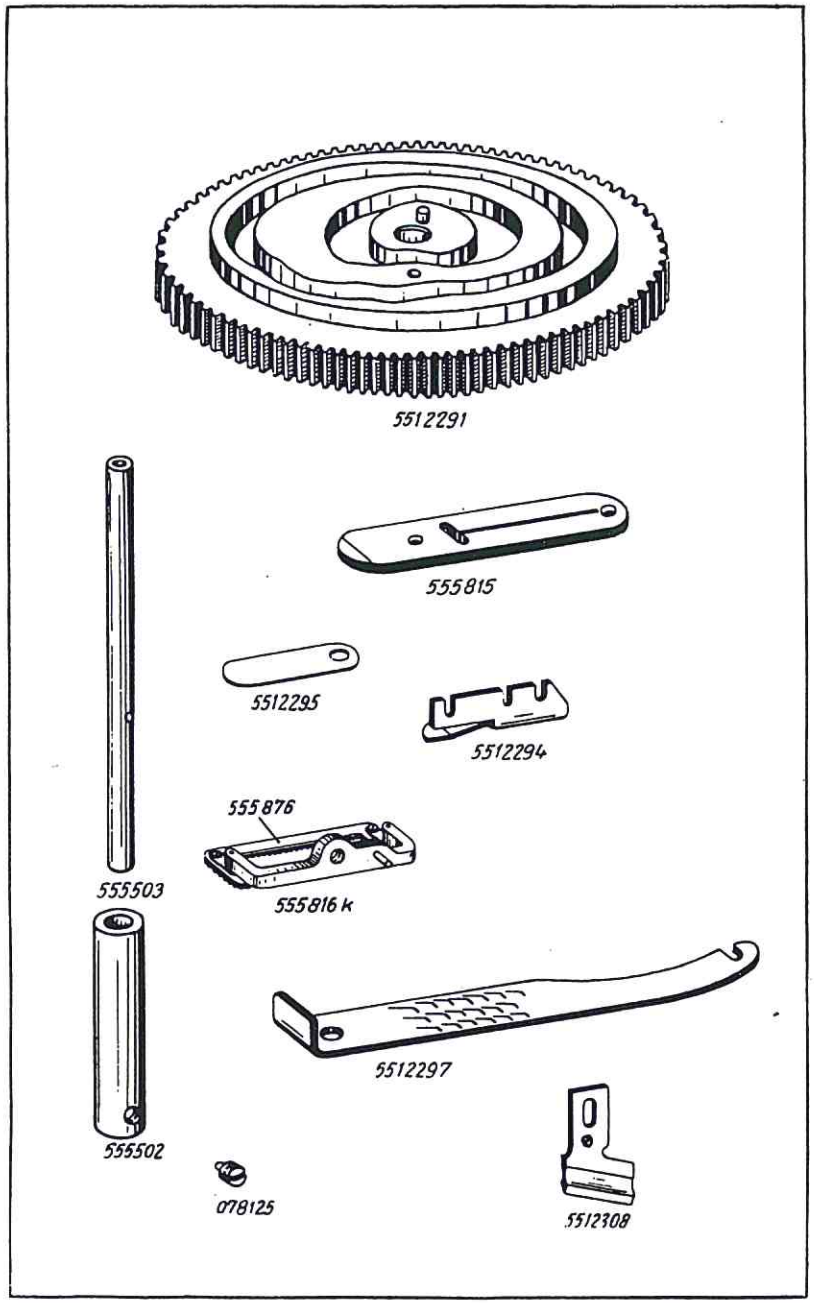

Best.-Nr.	Benennung
	Besondere Teile der DÜRKOPP 551-50
5512291	Hauptsteuerscheibe vollst.
555815	Stichplatte
5512294	Winkel für Scherenlüftung
5512295	Begrenzungsblech für Querschieberanschlag
5512297	Längeneinstellineal
555502	Buchse in Fundamentplatte
078125	Schraube zu 555502
555503	Führungswelle zu 555502
555816K	Stoffdrückerkorb mittel, vollst.
555876	Stoffdrückerkorb (weitere Einzelteile siehe Tafel 32)
5512306	Messer $^{9}/_{16}$" (o. Abb.)
5512307	Messer $^{5}/_{8}$" (o. Abb.)
5512308	Messer $^{11}/_{16}$"
5512309	Messer $^{3}/_{4}$" (o. Abb.)
5512310	Messer $^{13}/_{16}$" (o. Abb.)
5512311	Messer $^{7}/_{8}$" (o. Abb.)

Tafel 34

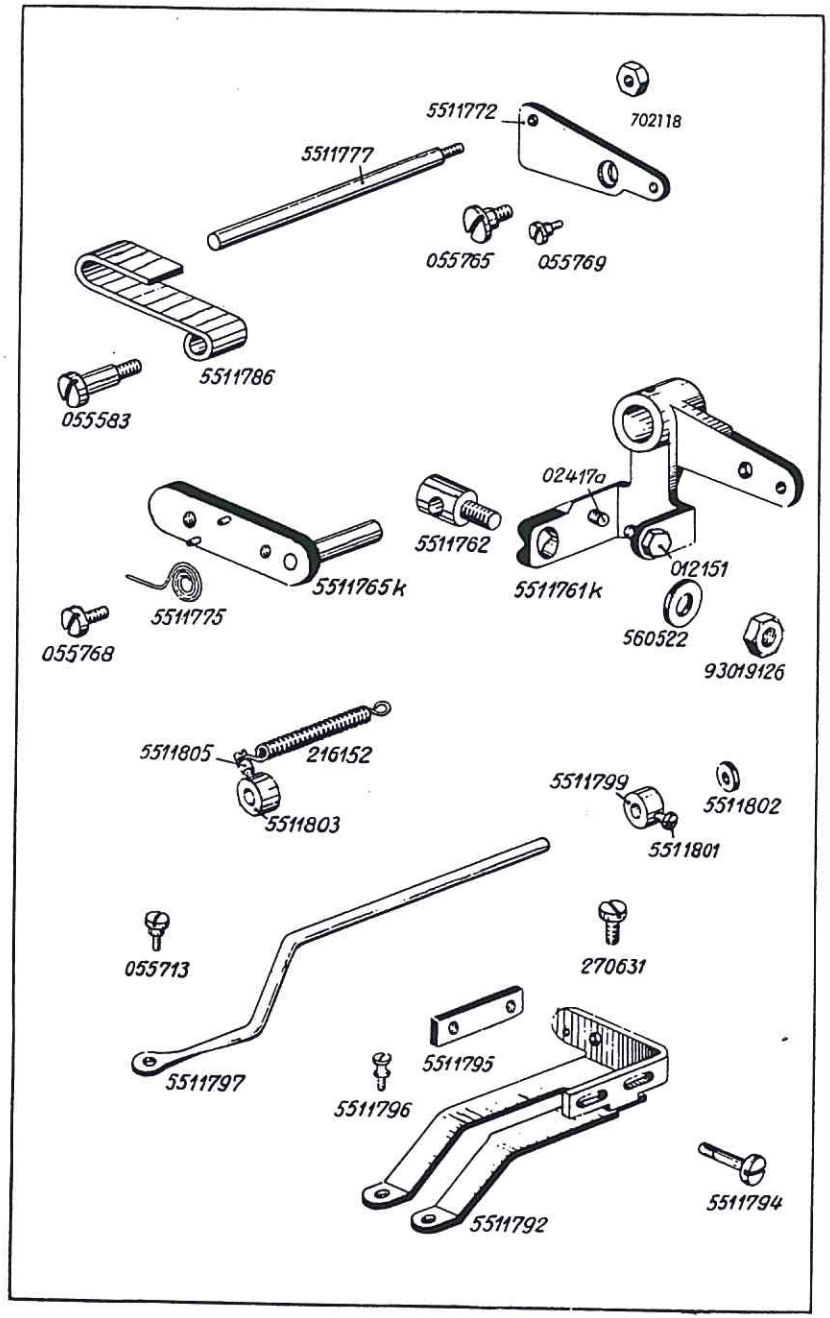

Best.-Nr.	Benennung
	Besondere Teile der DÜRKOPP 551-101, -201, -301 -102, -202, -302 -103, -203, -303 -104, -204, -304 -106, -206, -306 -108, -208, -308
5511761 K	Großer Winkelhebel mit Stellschrauben und Muttern
02417a	Stellschraube zu 5511761 K
012151	Mutter zu 02417 **a**
5511762	Bolzen zu 5511761 K
93019126	Mutter zu 5511762
560522	Unterlegscheibe zu 93019126
5111765K	Lasche mit Stift zu 551761 K
5111772	Hebel zu 5511765 K
055765	Bef.-Schraube zu 5511772
055769	Anschlagschraube in 5511772
5511775	Feder zu 551772
055768	Bef.-Schraube zu 5511777
5511777	Stift zu 5511772
702118	Mutter zu 5511777
5511792	Stoffdrückerhalter
270631	Schraube zu 5511792
5511794	Bef.-Schraube zu 5511792
5511795	Deckplatte zu 5511792
5511796	Bef.-Schraube für Stoffdrückerkorb
5511797	Zugstange zu 5511792
055713	Bef.-Schraube zu 5511797
5511799	Anschlagstellring mit Schraube auf 5511797
5511801	Bef.-Schraube zu 5511799
5511802	Vulkollanscheibe zu 5511799
5511803	Stellring mit Bef.-Schraube für Zugfeder
5511805	Bef.-Schraube zu 5511803
216152	Zugfeder zu 5511792
5511786	Sperrklinke zu 5511792
055583	Bef.-Schraube zu 5511786

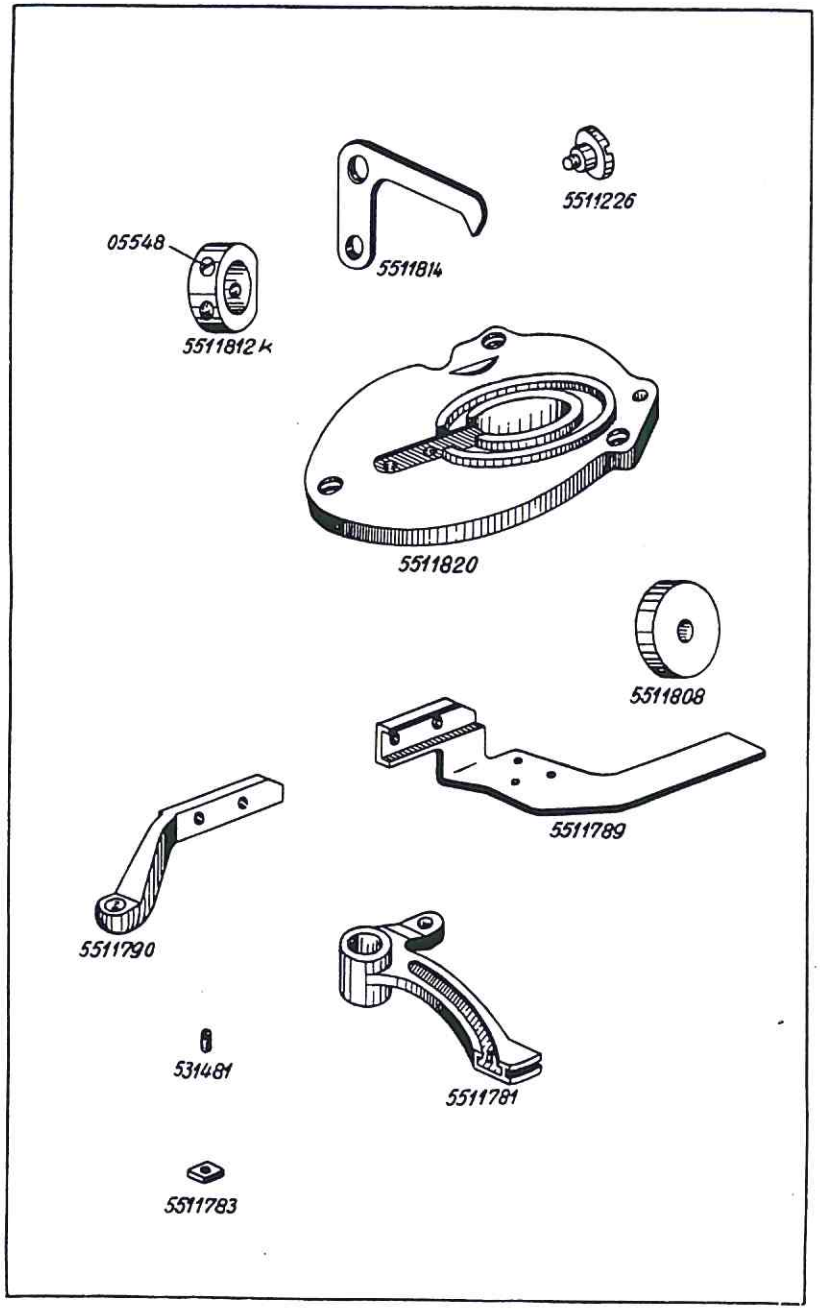

Best.-Nr.	Benennung
5511781	Längenschieberhebel mit Anschlagplatte und Schraube, Abb. 5511781, 5511783 und 531481
5511783	Anschlagplatte zu 5511781
531481	Bef.-Schraube zu 5511783
5511789	Stoffdrückerverlängerung
5511808	Rolle
5511790	Federhalter
5511820	Überstichgehäuse
5511812K	Stellring mit Bef.-Schrauben
05548	Bef.-Schraube zu 5511812K
5511814	Riegelausschalthebel
5511226	Bef.-Schraube zu 5511814

Tafel 36

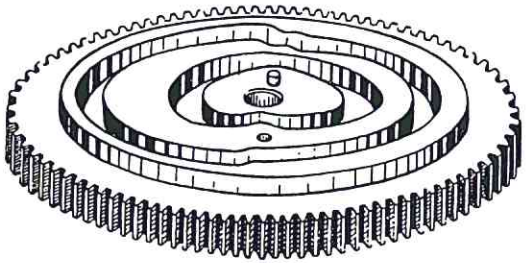

5511861

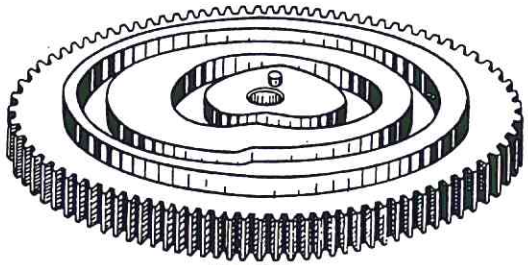

5511896k

5511873

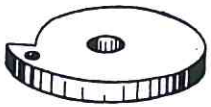

5511899

5511878

Best.-Nr.	Benennung	
5511861	Hauptsteuerscheibe, vollst., 2 gerade Riegel	Für DÜRKOPP 551-101, -103 -201, -203 -301, -303
5511864k	Hauptsteuerscheibe, vollst., 2 gerade Riegel wie 5511861, nur größere Stichdichte im 2. Riegel (o. Abb.)	
5511896k	Hauptsteuerscheibe, vollst., kurzer Keilriegel	Für DÜRKOPP 551-102, -104 -202, -204 -304, -304
5511895k	Hauptsteuerscheibe, vollst., kurzer Keilriegel, wie 5511896k, nur größere Stichdichte in Flachriegeln (o. Abb.)	
5511872k	Hauptsteuerscheibe, vollst., langer Keilriegel (o. Abb.)	Für DÜRKOPP 551-106, -108 -206, -208 -306, -308
5511871k	Hauptsteuerscheibe, vollst., langer Keilriegel, wie 5511872k, nur größere Stichdichte in Flachriegeln (o. Abb.)	
5511899	Riegeleinschaltscheibe mit Bef.-Schraube	
5511873	Längeneinstellineal	
5511874	Messer $^1/_4$" (o. Abb.)	Für DÜRKOPP 551-106, -108 -206, -208 -306, -308
5511875	Messer $^5/_{16}$" (o. Abb.)	
5511876	Messer $^3/_8$" (o. Abb.)	
5511877	Messer $^7/_{16}$" (o. Abb.)	
5511878	Messer $^1/_2$"	
5511879	Messer $^9/_{16}$" (o. Abb.)	
5511880	Messer $^5/_8$" (o. Abb.)	
5511881	Messer $^{11}/_{16}$" (o. Abb.)	
5511882	Messer $^3/_4$" (o. Abb.)	
5511883	Messer $^{13}/_{16}$" (o. Abb.)	
5511884	Messer $^7/_8$" (o. Abb.)	
5511885	Messer $^{15}/_{16}$" (o. Abb.)	
5511886	Messer 1" (o. Abb.)	
5511887	Messer $1^1/_{16}$" (o. Abb.)	
5511888	Messer $1^1/_8$" (o. Abb.)	
5511889	Messer $1^3/_{16}$" (o. Abb.)	
5511890	Messer $1^1/_4$" (o. Abb.)	

Tafel 37

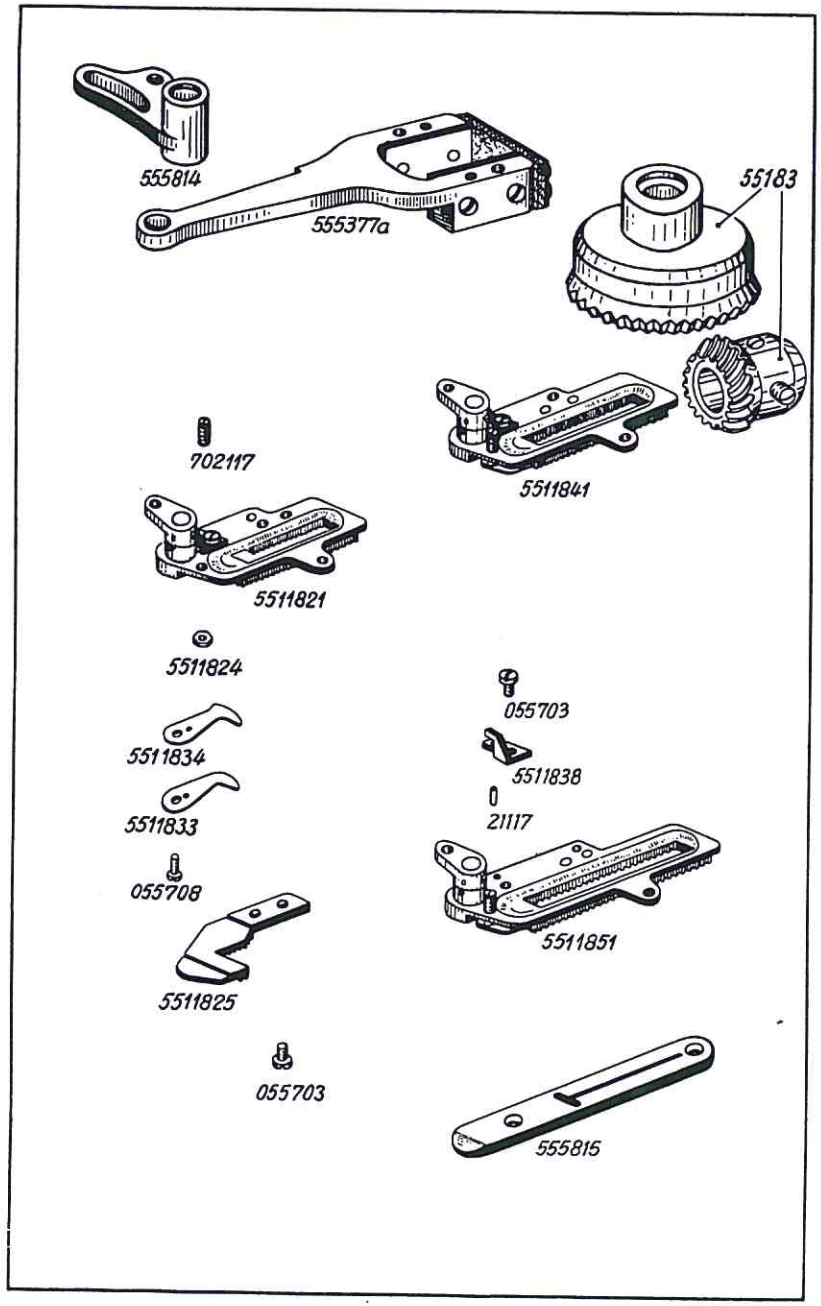

Best.-Nr.	Benennung
5511821	Kleiner Stoffdrückerkorb mit Messer, vollst.
5511841	Mittlerer Stoffdrückerkorb mit Messer, vollst.
5511851	Großer Stoffdrückerkorb mit Messer, vollst.
702117	Stellschraube zu Stoffdrückerkorb
5511824	Mutter zu 702117
5511833	Messer zu Stoffdrückerkorb
5511834	Klemmblech zu 5511833
055708	Bef.-Schraube zu 5511833 und 5511834
5511825	Fadenabschneider zum Stoffdrückerkorb
055703	Bef.-Schraube zu 5511825
5511838	Anschlagwinkel zu Stoffdrückerkorb
055703	Bef.-Schraube zu 5511838
21117	Schwerspannstift zu 5511838
55183	Zahnradpaar mit Dreieckexzenter
555377a	Exzentergabel, mit Lauffläche und Ölfilz. (Einzelteile siehe Tafel 32)
555814	Stichbreitenstellhebel zu 555377a } Nur für Unterklassen mit Zusatzbezeichnung „br."
555815	Stichplatte } Nur für Unterklassen mit Zusatzbezeichnung „br."

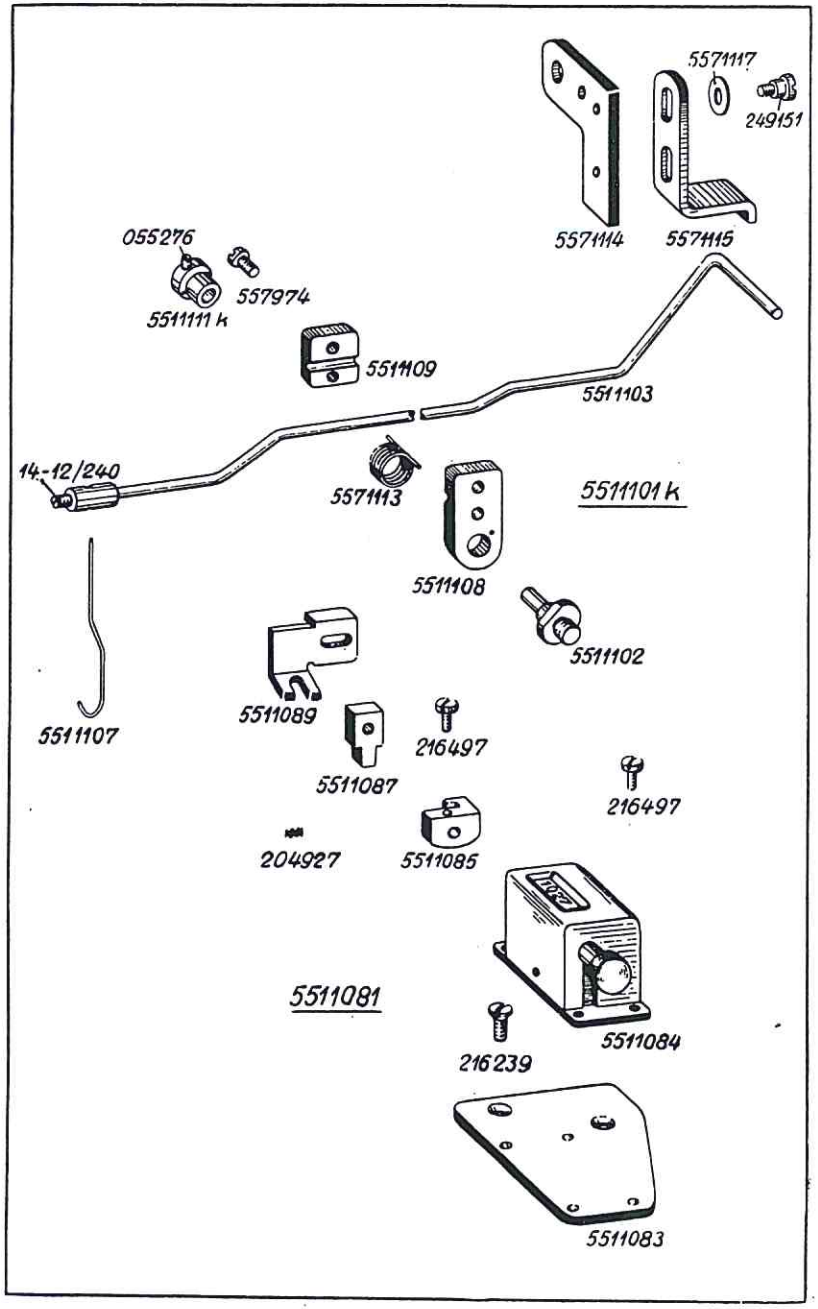

Best.-Nr.	Benennung
	Teile für Fadenwächter
5511101K	Fadenwächter vollst., best. aus je 1 x 5511102, 5511103, 14-12/240, 5511107, 5511108, 5511109, 5511113, 5511114, 5511111K, 5511115, je 2 x 249151, 557974 und je 4 x 5511117
5511103	Fadenwächter mit Kloben und Schraube
5511107	Fadenführungsöse zu 5511103
14-12/240	Bef.-Schraube zu 5511107 in 5511103
5511102	Bolzen in Arm
5511108	Klemmplatte groß, zu 5511103
5511109	Klemmplatte klein, zu 5511103
557974	Bef.-Schraube zu 5511108 und 5511109
5511111K	Stellring mit Bef.-Schraube zu 5511102
055276	Bef.-Schraube zu 5511111K
5511113	Feder auf Bolzen
5511114	Platte
5511115	Winkel
249151	Bef.-Schraube
5511117	Unterlegscheibe
	Teile für Zähleinrichtung; alt
5511081	Zähleinrichtung vollst. best. aus je 1 x 5511083, 5511084, 5511085, 5511087, 204927, 5511089 und je 2 x 216239 und 4 x 216497
5511083	Grundplatte
216239	Bef.-Schraube zu 5511083
5511084	Zähler
216497	Bef.-Schraube zu Zähler
5511085	Verbindungsstück
216497	Bef.-Schraube zu 5511085
5511087	Mitnehmerstück
204927	Druckfeder
5511089	Mitnehmerwinkel
	Teile für Zähleinrichtung; neu
5511118K	Zähleinrichtung vollst. bestehend aus je 1 x 5571432, 5511139, 551120, 5511120b, 10019228 und 2 x 216573, 216239
5571432	Zähler
5511119	Grundplatte
216573	Bef.-Schraube zu 5571432 (o. Abb.)
216239	Bef.-Schraube zu 5511119
5511120	Mitnehmerbolzen
10019228	Sicherungsring zu 5571120
5511120b	Mitnehmerwinkel

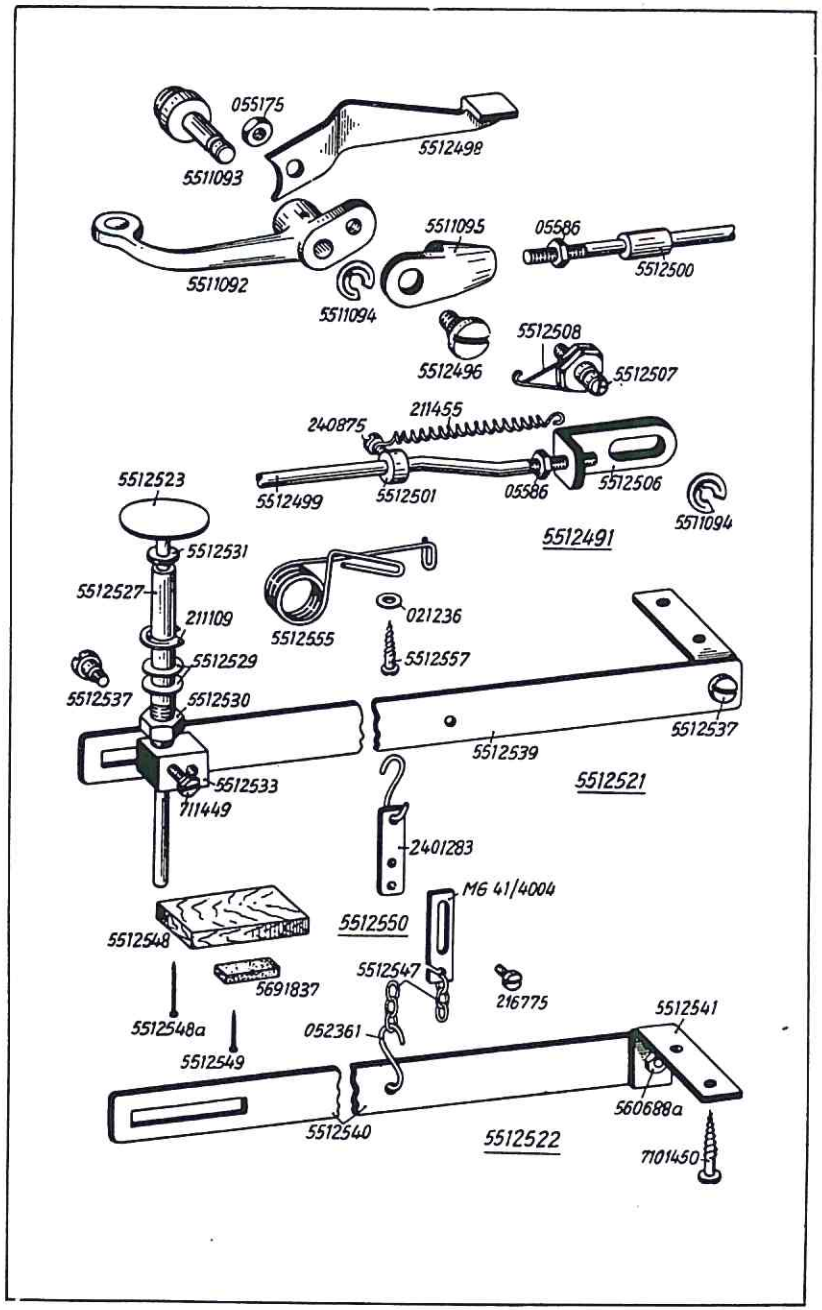

Best.-Nr.	Benennung
5512491	Handeinschaltung vollst., (für Doppelkopf an Armkopf montiert) best. aus je 1 x 5511092, 5511093, 5511095, 5512496, 055175, 5512498, 5512499, 5512500, 5512501, 211455, 5512506, 5512507, 5512508 und je 2 x 5511094, 05586
5511092	Handhebel
5511093	Bolzen zu 5511092
5511094	Wellensicherung zu 5511093
5511095	Kloben zu 5511092
5512498	Anschlaghebel
5512496	Ansatzschraube zu 5512498
055175	Mutter zu 5512496
5512499	Verbindungsstange
5512500	Dämpfungsring zu 5512499
05586	Mutter zu 5512499
5512501	Stellring mit Bef.-Schraube auf 5512499
240875	Bef.-Schraube zu 5512501
5512507	Bolzen in Arm
5512508	Hakenfeder zu 5512507
5512506	Schlitzkloben auf 5512507
5511094	Wellensicherung zu 5512506 auf 5512507
211455	Zugfeder an 5512508 und 240875
5512521	Handeinschaltung vollst., (für Doppelkopf unter der Tischplatte montiert für linke Maschine) best. aus je 1 x 5512523, 5512527, 211109, 5512530, 5512531, 5512533, 5512539, 5512541, 560688a und je 2 x 5512537, 5512529
5512522	Handeinschaltung vollst., (für Doppelkopf unter der Tischplatte montiert für rechte Maschine) best. aus je 1 x 5512523, 5512527, 211109, 5512530, 5512531, 5512533, 5512540, 5512541, 560688a und je 2 x 5512537, 5512529
5512523	Handteller
5512527	Tellerspindelrohr
211109	Wellensicherung zu 5512527
5512529	Scheibe zu 5512527
5512530	Mutter zu 5512527
5512531	Dämpfungsring zu 5512527
5512533	Kloben mit Schraube auf 5512523
711499	Bef.-Schraube zu 5512533
5512537	Ansatzschraube zu 5512533
5512539	Einschaltleiste für linke Maschine

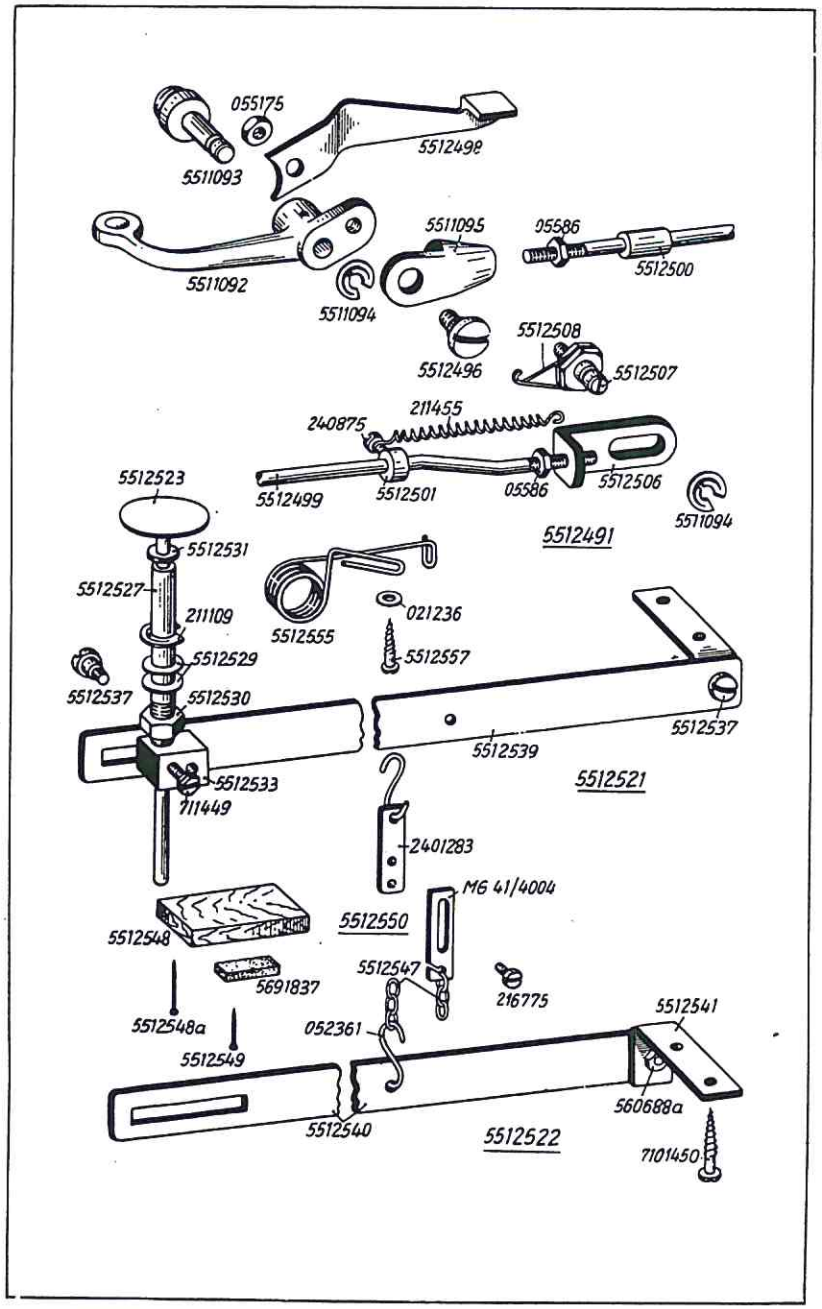

Best.-Nr.	
5512540	Einschaltleiste für rechte Maschine
5512541	Winkel zu 5512539 und 5512540 an Tischplatte
5512537	Ansatzschraube zu 5512541
560688a	Mutter zu 5512537
7101450	Senkholzschraube zu 5512541
5512550	Zugkettenblech vollst.
MG41/4004	Zugkettenblech
2401283	Lasche
216775	Bef.-Schraube zu MG 41/4004 und 2401283
5512547	Kette zu 5512550 70 lang
052361	S-Haken
5512555	Feder an Tischplatte
021236	Scheiben zu 5512557
5512557	Halbrundholzschraube zu 5512555
5512548	Unterlegklotz
5512548a	Nägel zu 5512548
5691837	Pufferstück zu 5512548
5512549	Nägel zu 5691837

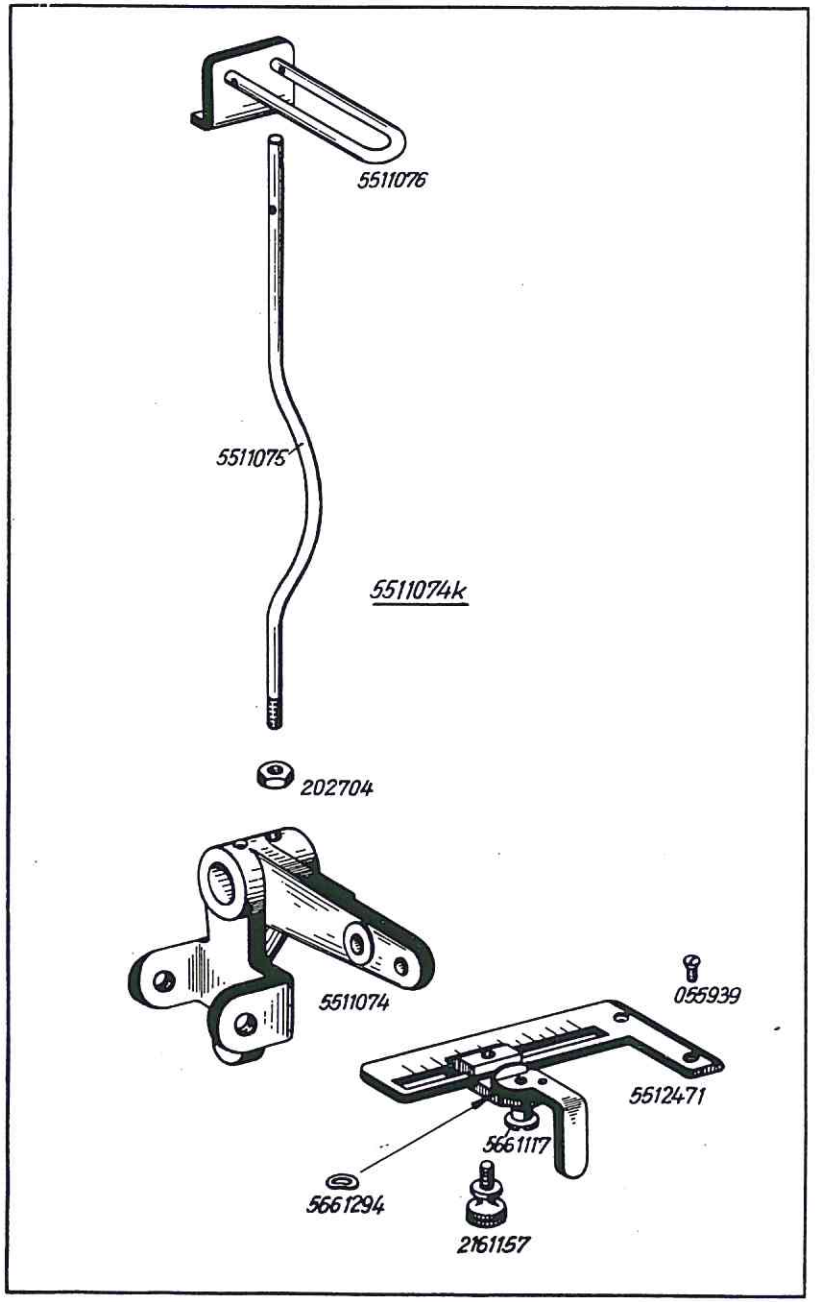

Best.-Nr.	Benennung
5511074k	Fadenzieher, vollst., best. aus je 1 x 5511074, 5511075, 202704 und 5511076
5511074	Großer Winkelhebel
5511075	Fadenzieher zu 5511074
202704	Mutter zu Fadenzieher
5511076	Fadenziehergabel
5512471	Knopflochanschlag, vollst.
055939	Bef.-Schraube zu 5512471
2161157	Rändelschraube
5661117	Anschlag-Bef.-Schraube
5661294	Federscheibe zu 5661117

Tafel 41

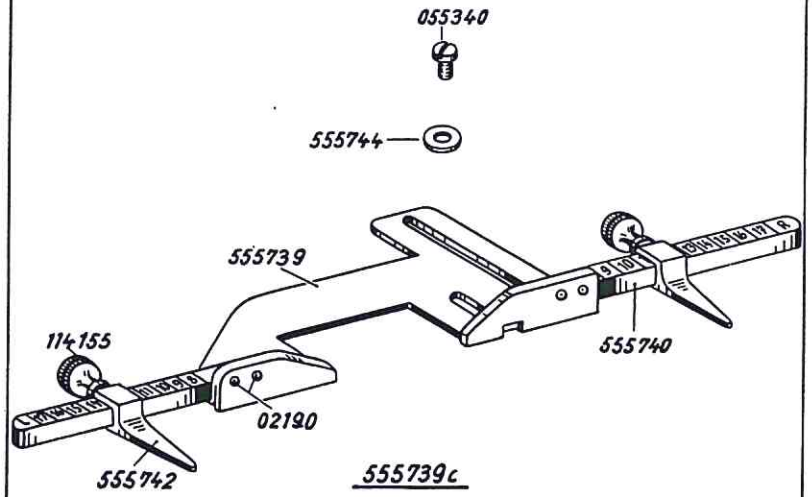

555739c	Einstellineal für Knopflöcher links und rechts vollst.
555739a	Einstellineal für Knopflöcher links vollst. (o. Abb.)
555739b	Einstellineal für Knopflöcher rechts vollst. (o. Abb.)
055340	Bef.-Schraube zu Einstellineal
555744	Unterlegscheibe zu 055340
555739	Stoffanschlag
555740	Einstellstange
02190	Bef.-Schraube zu 555740
555742	Einstellineal auf 555740
114155	Stellschraube zu 555742
555768	Einstellstange 30 cm lang, (o. Abb.) kann auf Wunsch, statt 555740 geliefert werden.

Best.-Nr.	Tafel
App. 53	24
App. 56	24
MG4/6	23
MG8/7d	20
MG11/36K	25
MG11/241	25
MG41/4004	39
R45	23
00479	6, 8
008169	13
008215	13, 16, 27
13-11/43	23
13-11/109	25
14-12/84	6
14-12/240	38
14-12/245	4
15-2/264	21
01275	11, 27
012151	12, 34
012158	22, 25
01325	2, 3
013113	12
013120	14
013121	14
014105a	14
014289	9
017184	6
017191	3, 25
01858	18
01895	19
018116	3
018209	8
018211	20, 31
02128	28
02143	13, 26
02159	13, 26, 31
02190	41
021156	10, 17
021190	6, 28
021215	9, 27, 31
021236	39
021256	25
021310	29
021360a	25
021441	25
02417a	12, 34
02451	27
02480a	12, 20, 30, 31
024169	25
024214a	18
024214	10
025251	9

Best.-Nr.	Tafel
02958	9
032141	14
032247	10
040139	23
0434	10, 20
04321	10
043416	24
043417	24
043587	3
05227a	4
05241	4
05247	29
05293	22
052191	23
052259	14
052282	4
052360/135	21
052360/900	25
052361	21, 25, 39
052369	24
052419	8
052678a	28
052475a	29
052776	16
052777	16, 28, 30, 31, 32
052778	16, 28, 30, 31, 32
052779	16, 28, 29, 30, 31, 32
052945	29
052948	29
052952	29
052984K	25
0552K	1
0554	14
0556	17
0557	17
05511	11
05512	23
05515	21
05516	21
05517	9, 21
05521	12
05522	11
05523	11
05526K	1
05527	12, 19, 31
05528	1
05529	1
05530	1
05531	1
05534	1, 4

Best.-Nr.	Tafel
05535	1
05536	1
05537	1
05542	1
05548	9, 10, 13, 31, 32, 35
05571	12, 22
05573	7
05582	7, 12
05586	8, 39
05590	10, 13, 31
05599	14, 19
055105K	1
055106	1
055107	1, 13
055109	2
055114	1, 10, 18
055115	1, 18
055124	22
055125	22
055126	12, 22
055127	22
055133K	9, 19
055139	2
055140	9
055141	2
055142	2
055143	2, 19
055144	2
055145	2
055146	2, 12
055147	2, 12, 15
055148	2
055149	2
055151	2
055152	2, 4, 5
055153	2
055154	2
055156	2, 28
055157K	2
055158	2
055159K	2
055161	2
055171	11
055172	11
055173	11
055174	7, 11
055175	3, 7, 11, 12, 19, 20, 31, 39
055176	9, 11
055180	11
055182	11

Best.-Nr.	Tafel
055183	11
055184	11
055185	11
055186	11
055192	11, 22
055194	19
055196	15
055211	20
055212K	19, 31
055217	20
055218	12, 20
055219	32
055220	20
055221	20
055222	17, 20, 28
055223	20
055225	19
055226	19
055227	19
055228	19
055229	19
055242	7, 13, 20
055242	28
055256	4
055265	6
055269	18
055273	20
055274	13
055275	13
055276	6, 10, 14, 16, 38
055277	13
055278	13
055281	13
055282	13
055283	13
055284	3, 10, 13 14, 19
055285	13
055291	4, 13
055307	3
055308	3
055309	3
055317	17, 20, 28
055320	3, 12
055324	13, 17, 21
055327	7, 11, 26
055330	3
055331K	3
055332	3
055333	3
055334	3
055335	3

Best.-Nr.	Tafel
055336	3
055340	30, 41
055342	2
055342K	2
055343	2
055344	2
055357	9
055359	15
055362	19
055363	9
055365	3
055395	6, 8, 15
055396	8
055397	8
055398	8
055399	6, 8
055400	6, 8, 31
055401	6, 8
055421	17
055422	17
055423	17
055424	12, 15, 16, 17
055425	19
055426	19
055430	17
055431	17
055432	17
055432a	17
055433	17
055434	14, 17
055436	17
055440	17
055440a	17, 30
055440b	17
055443	31
055446	17
055481	12
055488	6, 23
055504	4
055532	14
055563	6, 28
055572	5
055573	5
055574	5
055575	5, 21
055576	5
055577	5
055578	5, 19
055581	5
055583	5, 34
055601	3
055602	3

Best.-Nr.	Tafel
055603	3
055604	3
055605	3
055606	3
055607	3
055608	3
055609	3
055610	3
055611	3
055612	3
055613	3
055614	3
055615	3
055616	3
055617	3
055618	3
055619	3
055620	3
055621	3
055627	23
055631	23
055675	21
055677	21
055678	21
055679	21
055684	24
055703	15, 28, 37
055705	28
055708	37
055713	17, 34
055730K	17
055732	17
055734	17
055735	17, 26
055736	36
055737	17
055745	7
055747	7
055747K	7
055748K	7
055750	7
055753	7
055754	7
055755	7
055757	7
055759a	12
055760	12
055763	6, 13
055765	34
055768	34
055769	34
055770	19
055778	12

Best.-Nr.	Tafel
055780	12
055782	12
055783	12
055785	12
055788	7
055792	7
055794	7
055795	7
055931	29
055932K	29
055933	29
055934K	29
055936	29
055939	29, 40
075129	4
075134	20
075136	8
078125	9, 31, 33
081176	16, 17
081197	8
082174	19
091378	4
09268	18
092124	15, 26
092181	25
092357	8
093480	4
1145	10, 23
1146	10
11432	9, 11
11445	23
11462	5
11498	2, 3, 6
114107	16, 22
114155	41
114192	10
114276	16, 28, 30, 31, 32
114277	23
202704	21, 40
204128	22
204131	6
204133	6
204136	6
204149	6
204199	14
204340	18
204927	38
211109	39
21117	37
211455	39
211567	26
213731	25

Best.-Nr.	Tafel
21678	14
216152	34
216239	38
216497	38
216775	39
2161157	40
223714	5
240839	16
240875	39
2401023	21, 25
2401283	39
247399	25
2499	22
249151	38
249200	10
249264	3
249496	25
249500	25
25153	18
251275	18
252363	18
252364	18
252365	18
252366	18
252370	18
252371	18
252372	18
252373	18
2521171	26
255328	25
270631	34
35192	22
46014	25
531481	35
549434	25
55148	18
55178	9
55183	32, 37
551107	18
551235	20
551237	20
551241	20
551247	20
551250	20
551251	20
551332	19
551459	10
551541	3
551544	3
551621	4
551622	4
551623	5
551624	5

Best.-Nr.	Tafel
551627	5
551629	5
551643	14
551684	12
551744	17
551754	14
551756	14
551758	14
551762	16
551791	16
551794K	16
551795	16
551801	16
551801a	16
551803	16
551806	16
551807	17
551837	16
551852	15
551859	15
551861	15
551863	15
551870	15
551878	15
551941a	21
551943	21
551953	21
551970	21
551973	21
551975K	23
551976	23
551976K	23
551978	23
551980	23
551981	23
551983	23
551984K	23
551984	23
551985	23
551986	23
551987	23
551988	23
551989	23
551989K	23
551994	23
551994K	23
551995	23
551997	23
5511003	23
5511003K	23
5511004	23
5511051	24
5511071	3

Best.-Nr.	Tafel
5511072	3
5511073	3
5511074	40
5511074K	40
5511075	40
5511076	40
5511081	38
5511083	38
5511084	18, 38
5511085	38
5511087	38
5511089	38
5511092	39
5511093	39
5511094	39
5511095	39
5511101K	38
5511102	38
5511103	38
5511107	38
5511108	38
5511109	38
5511111K	38
5511113	38
5511114	38
5511115	38
5511117	38
5511192	27
5511195	27
5511197	27
5511198	27
5511200	27
5511201	27
5511205	27
5511206	27
5511207	27
5511208	13, 27
5511211	27
5511212	27
5511214	27
5511221	26
5511222	26
5511223	26
5511224	26
5511224a	26
5511225	26
5511226	26, 35
5511227	26
5511228	26
5511230	26
5511230K	26
5511231	26
5511234	26

Best.-Nr.	Tafel
5511238	26
5511242	26
5511243	26
5511244	26
5511246a	26
5511247	26
5511250	26
5511252	26
5511253	26
5511254	26
5511255	26
5511258	26
5511261	28
5511263	28
5511264	28
5511267	28
5511273	28
5511275	27
5511276	27
5511278	28
5511278K	28
5511280	28
5511546K	31
5511711	28
5511721	28
5511761K	34
5511762	34
5511765K	34
5511772	34
5511775	34
5511777	34
5511781	35
5511783	35
5511786	34
5511789	35
5511790	35
5511792	34
5511794	34
5511795	34
5511796	34
5511797	34
5511799	34
5511801	34
5511802	34
5511803	34
5511805	34
5511808	35
5511812K	35
5511814	35
5511820	35
5511821	37
5511824	37
5511825	37

Best.-Nr.	Tafel
5511833	37
5511834	37
5511838	37
5511841	37
5511851	37
5511861	20, 36
5511864K	36
5511871K	36
5511872K	36
5511873	36
5511874	36
5511875	36
5511876	36
5511877	36
5511878	36
5511879	36
5511880	36
5511881	36
5511882	36
5511883	36
5511884	36
5511885	36
5511886	36
5511887	36
5511888	36
5511889	36
5511890	36
5511895K	36
5511896K	36
5511899	36
5512291	33
5512294	33
5512295	33
5512297	33
5512306	33
5512307	33
5512308	33
5512309	33
5512310	33
5512311	33
5512471	40
5512491	39
5512496	39
5512498	39
5512499	39
5512500	39
5512501	39
5512506	39
5512507	39
5512508	39
5512521	39
5512522	39
5512523	39

Best.-Nr.	Tafel
5512527	39
5512529	39
5512530	39
5512531	39
5512533	39
5512537	39
5512539	39
5512540	39
5512541	39
5512547	39
5512548	39
5512548a	39
5512549	39
5512550	39
5512555	39
5512557	39
5558	18
55519	17
55532	1
55533	1
55538	1
55544	1
555116	1
555117	1
555118	1
555119	1
555131	5
555132	5
555134	19
555155K	2
555179	11
555181	11
555216	20
555277K	13
555286	9
555287	13
555289	13, 27, 31
555290K	13
555306	3
555320	4
555336a	3
555346a	3
555351	3
555352	3
555353	9
555360	9
555361	8
555369	8
555371	9
555372	9
555374	9
555375	8
555377a	32, 37

Best.-Nr.	Tafel
555379	32
555381	32
555382	32
555420	17
555455K	9
555456	9
555457	9
555494	6
555496	6
555502	31, 33
555503	31, 33
555504K	31
555506	31
555507K	31
555508	31
555510	31
555510K	31
555519	31
555520	31
555528K	31
555528	31
555541	17
555542	17
555564	6
555564K	6
555565	6
555567	6
555569	5
555579	5
555582	5
555589	29
555596	29
555672	21
555685	24
555691K	24
555693	24
555695	25
555701	29
555702	29
555703K	29
555706	29
555709	29
555739	41
555739a	41
555739b	41
555739c	41
555740	41
555742	41
555744	41
555762	16
555762K	16
555763	16
555763K	16

Best.-Nr.	Tafel
555764	16
555764K	16
555765	16
555765K	16
555766	16
555767	16
555768	41
555784	12
555797	12
555798	12
555814	32, 37
555815	28, 32, 33, 37
555816K	32, 33
555857	28
555858	28
555859	28
555863	28
555864	28
555865	28
555866	28
555866K	28
555868	28
555871	28
555874	28
555876	32, 33
555880	25
555895K	10
555898	10, 16
555901	18
555902K	18
555908	18
555919	18
555920	18
555922	18
555925	18
555938K	20
555941	25
555941a	25
555941K	25
555947	9, 25
555949	18
555951	1
555954	9
555954	9
555957	9
555961K	9
555962	9
555967	9
555969	8
555970	8
555973	8
555975	8

Best.-Nr.	Tafel
555977	8
555979	8
555981	8
555983	9
555984	9
555985	9
555987	8
555988	8
555989	8
555989a	8
555992	2
555993K	2
555994	2
555997	10
5551003	10
5551008	10
5551010	10
5551011K	10
5551014	10
5551017	10
5551018	10
5551019	10
5551020	10
5551021	10
5551022	10
5551023	10
5551024	10
5551025	10
5551026	10
5551027	10
5551028	10
5551029	10
5551030	10
5551031	10
5551032	10
5551033	10
5551034	10
5551035	10
5551036	10
5551037	10
5551038	10
5551039	10
5551040	10
5551041	10
5551042	10
5551043	10
5551045K	10
5551049	10
5551050K	10
5551052	10
5551054	10
5551055	10
5551056K	10

Best.-Nr.	Tafel
5551057	10
5551058	10
5551063	13
5551066	20, 31
5551067	20, 31
5551071	13
5551073	13
5551076	18
5551078	18
5551081	18
5551084	18
5551085	18
5551089	18
5551090	18
5551091	18
5551093	18
5551094	18
5551103K	4
5551104	4
5551107	4
5551107K	4
5551108	4
5551110K	4
5551113	4
5551116K	3
5551120	4
5551122	4
5551123	4
5551125	4
5551127	4
5551129	4
5551131K	13
5551132	13
5551133	13
5551134	13
5551136	13
5551138	4
5551139	4
5551141K	13
5551145	11
5551146	11
5551147K	9
5551149K	9
5551152	9
5551153	9
5551154	9
5551155K	13
5551156a	13
5551157	13
5551157a	13
5551158	13
5551159	13
5551162	4

Best.-Nr.	Tafel
5551166K	4
5551168	4
5551169	4
5551170	3
5551174	7
5551174K	7
5551175	7
5551176	7
5551177	6
5551180	6
5551181	6
5551183	6
5551184K	6
5551185	6
5551186	6
5551191	6
5551193	6
5551195	6
5551201	10
5551203	10
5551204	10
5551205	12
5551209	12
5551212	12
5551214	12
5551215	12
5551216	12
5551218	12
5551221K	12
5551222	12
5551223	12
5551225	12
5551226	12
5551227	12
5551230	13
5551231	13
5551233	13
5551235	13
5551239	13
5551240	13
5551261K	20
5551264	20
5551266	20
5551267	20
5551269	20
5551270	19
5551273	11
5551274	11
5551276	19
5551276K	19
5551277	19
5551284	19
5551285	19

Inhaltsverzeichnis

Best.-Nr.	Tafel
5551292	21
5551295	22
5551296	22
5551302K	22
5551306	22
5551309	23
5551338	22
5551342K	22
5551344	22
5551346	22
5551356	23
5551359	23
5551360	23
5551363	17
5551364	14
5551366	14
5551368	14
5551376	16, 31
5551377	16, 31, 32
5551378	16, 31
5551380	16
5551384	16, 28
5551384K	16
5551385	16, 28
5551385K	16
5551386K	16
5551391	15
5551393	14
5551394	14
5551395	14
5551402	15
5551404	15
5551405	15
5551406	15
5551407	15
5551408	15

Best.-Nr.	Tafel
5551410	15
5551411	15
5551412	15
5551413	15
5551415	15
5551418	15
5551419	15
5551422	15
5551428K	15
5551431	15
5551432	15
5551433K	15
5551434	15
5551435	15
5551436	15
5551439	15
5551452	15
5551455	14
5551457	14
5551458	14
5551459K	14
5551462	16, 30
5551467	16, 30
5551467K	16, 30
5551472	30
5551476	30
5551477	30
5551482	30
5551491	14
5551493	14
5551494	14
5551495	14
5551496K	13
55711	21
55712	21
55713	21

Best.-Nr.	Tafel
557226	26
557705	19
557760	6
557974	38
5571215	23
5571350	24
56075	16
560278	23
560308	23
560522	34
560671	25
560672	25
560688a	15, 39
565141	21
565146	26
5661117	40
5661294	40
5691837	39
65064	26
70220	20
702117	37
710810	21
7101450	39
711449	39
72042a	25
72043	25
720127	25
720368	25
911666	25
911668	25
911669	25
912667	25
912682	25
1001 M3	
DIN 934	34
93019126	34