DÜRKOPP ADLER AG

www.college-sewing.co.uk

Teileliste und Näheinrichtungen
Spare Parts List and Sewing Equipment

550 -12 - 5; - 7; - 9; -10

DÜRKOPP ADLER AG

Postfach 17 03 51, D-33703 Bielefeld • Potsdamer Straße 190, D-33719 Bielefeld
Telefon (05 21) 9 25-0 • Telefax (05 21) 9 25 24 35

Ausgabe / Edition: 10/96 • DO Printed in Federal Republic of Germany Teile-Nr./Part-No.: 0791 550803

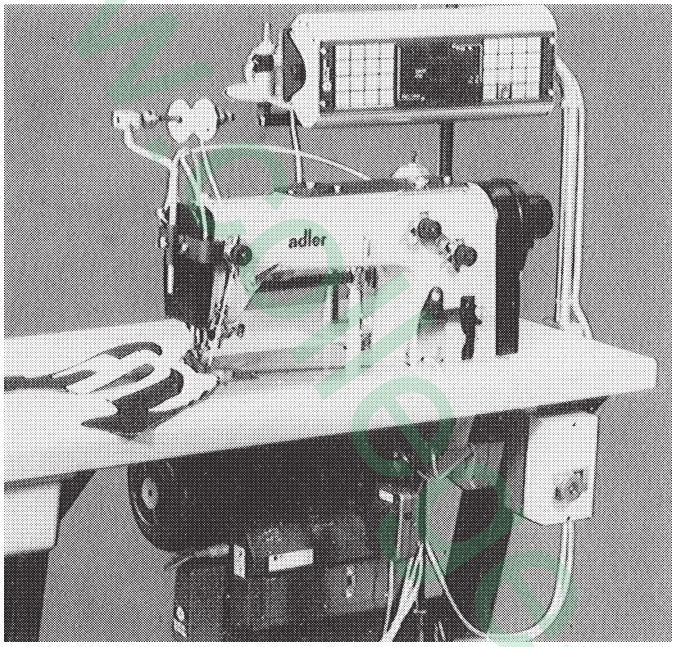

550-12-·/·

Typ:
Variant:
Variante:
Variante

Elektrische Ausführung:
Electrical equipment:
Exécution électrique:
Equipo eléctrico:

3x380V, 50 Hz,	= 1
3x220V, 50 Hz,	= 2
3x220V, 60 Hz,	= 3
3x415V, 50 Hz,	= 4

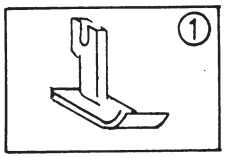

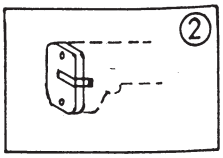

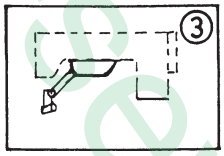

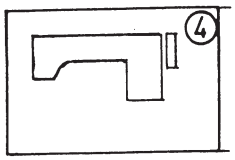

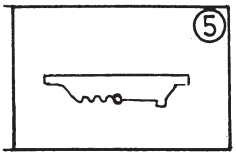

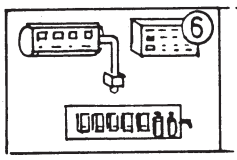

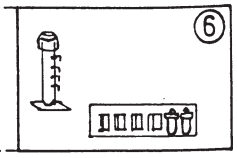

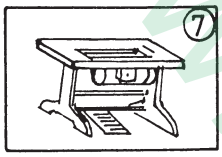

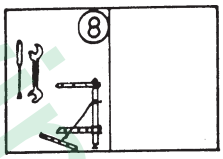

www.vintage-sewing.co.uk

www.college-sewing.co.uk

INFORMATION ZUR HANDHABUNG DER TEILELISTE

1. Allgemeines

1.1 Im Inhaltsverzeichnis sind die Teile-Nr. nach steigenden Nr. geordnet.

1.2

	993 91 081 7	Zyl.-Schr.	M4 x 10	2 - B 10
Teile-Nr.	●			
Benennung		●		
Abmessung			●	
Bildtafel Nr. (rechts und links oben in der Bildtafel eingekreiste Nr.)				●
Planquadrat der jeweiligen Bildtafel				●

1.5 Zu einer Einheit gehörende Einzelteile sind durch eine strichpunktierte Linie eingerahmt. Die Einheit kann auch komplett unter der voll eingerahmten Teile-Nr. bestellt werden. Zu dieser Einheit gehören keine Teile, deren Nr. außerhalb der strichpunktierten Linie steht.

2.1 Verwendete Bildzeichen

N = nicht als Einzelteil lieferbar

Mg = mustergebunden, bei Ersatzteilebestellung bitte Muster einschicken oder Form-Nr. angeben

= siehe Mechanikeranleitung

= fluessig sichern, kleben, dichten Loctite 270, Nr.990 49 034 6

= Laenge oder Flaeche

= ohne Fadenabschneider

= mit Fadenabschneider

= links

= rechts

= Hinweis auf Unterscheidungsmerkmal

mm = Maße

V = veraltete Ausfuehrung

a.W. = auf Wunsch

2.3 Sollten Sie ein Teil nicht in der Ersatzteileliste auffinden, was durch technische Anderungen vorkommen kann, dann geben Sie uns bitte zur Teile- und Funktionsbeschreibung , evtl. Teil skizzieren, die genaue Unterklasse und Fabrik-Nr. lt. Typenschild bekannt.

3. Elektro-Teile

3.1 Bei Elektrokabeln und pneumatischen Schläuchen ist es erforderlich, die gewünschte Meterzahl anzugeben.

3.2 Bei Bestellungen von Elektroteilen bitten wir die zusätzlichen Angaben, die in Klammern hinter der Teile-Nr. stehen, mit anzugeben.

3.3 Elektroteile sind zum schnellen Auffinden im Lageplan mit einer Positions-Nr. gekennzeichnet. Die Teile sind wie in Punkt 1.5 beschrieben aufgeführt.

3.4 Nicht numerierte Elektroteile können nach der Bezeichnung z.B."Transistor T6" oder "Widerstand 1K 0,5W" und der dazugehörenden Stromlaufplan-Nr. bestellt werden.

5. Jeder Nachdruck, auch der auszugsweise, ist nur mit unserer Genehmigung gestattet. Anderungen behalten wir uns vor.

Gruppe : C

INFORMATION ON USING THE SPARE PARTS LIST

1. In general

1.1 The part numbers are listed in numerical order in the table of contents.

1.2 993 91 081 7 — Cylinder screw — M4 x 10 — 2 - B 10

Part No.
Description
Dimensions
No. of illustration (ringed number top left and right in diagram)
Grid reference

1.5 The component parts belonging to a "unit" are shown enclosed within a dot-dash frame. A "unit" can also be ordered complete by quoting the fully enclosed number within the dot-dash frame. Any parts, the numbers of which are shown outside the dot-dash frame, are not included with the "unit" and must be ordered separatly.

2.1 Symbols applied

N = not available as separate part

Mg = calls for a sample; when ordering a spare part please submit a sample or indicate the number of the shape

= see mechanicas manual

= secure by glueing, seal Loctite 270, No 990 49 034 6

= declar length or area

= without thread cutter

= with thread cutter

= left

= right

= point of alteration

mm = measurement

V = obsolete

a.W. = on request

2.3 Should a part not be found in the spare parts list, possibly due to technical alteration, please describe the part and its function as fully as possible when ordering. Please quote also the sub-class and serial number according to the specification plate.

3. Electrical parts

3.1 Please quote the required length in meters for electric cables and pneumatic hoses.

3.2 When ordering electrical parts, please include the additional data in brackets behind the part number.

3.3 To facilitate quick location, electrical components are marked with a position number in the situation-plan in the upper right hand corner of each electro sheet. Please order as in 1.5.

3.4 Electrical parts which are not numbered can be ordered according to their specification, e.g. "Transistor T6" or "Resistor 1 K 0.5 W" and the appropriate circuit plan.

5. All reproductions, whether whole or in part, require our permission. Technical specifications subject to alteration.

INFORMACIONES RELATIVAS A LA UTILIZACIÓN DE LA LISTA DE LAS PIEZAS DE RECAMBIO

1. informaciones generales

1.1 En el indice, los números de las piezas de recambio están especificados en el orden creciente.

1.2 993 91 081 7 — tornillo de cabeza cilindrica — M4 x 10 — 2 - B 10

No. de la pieza
Designación
Dimensiones
Tabla ilustrada No. (el número encerrado a la derecha y a la izquierda en la parte superior de la tabla ilustrada)
Cuadrícula de la respectiva table ilustrada

1.5 Las piezas individuales que pertenecen a una unidad están encerrados por una linea de trazos y puntos. Es también posible pedir la unidad completa precisando el número de la pieza enteramente encerrado. Esta unidad no incluye las piezas cuyo número se encuentra fuera de la linea de trazos y puntos.

2.1 Símbolos empleados

N = No se entrega como pieza individual

MG = Exige la muestra, al pedir la pieza de recambio hay que someter la muestra o precizar el número de la forma

= Vase Instrucckiones para el mecánico

= Asegurar con liquido, pegar, obturar Loctite 270, no990 49 034 6

= Indicar largo y superficie

= Sin cortahilos

= Con cortahilos

= izquierda

= derecha

= Advertencia de que hay

mm = medidas

V = Eastado de fabricación anticuado

a.W. = a petition

2.3 Si Vd. no puede encontrar una pieza en la lista de las piezas de recambio, lo que es posible en caso de modificaciones técnicas, entonces rogamos describir la pieza y el funcionamiento y bosquejar eventualmente la pieza y especificar la sub-clase y el número de fabricación según la placa indicadora de tipo.

3. Piezas del sistema eléctrico

3.1 En caso de cables eléctricos y de tubos neumáticos hay que indicar el largo deseado en metros.

3.2 Al pedir piezas eléctricas, precisar también los detalles contenidos entre paréntesis detrás del número de la pieza.

3.3 Las piezas del sistema eléctrico llevan un número de referencia. Asi es posible localizarlas más rápidamente en el plano de posición. Las piezas son indicadas según el punto 1.5.

3.4 Las piezas eléctricas no numeradas pueden ser pedidas indicando la designación, por ejemplo "Transistor T6" o "resistencia 1K 0,5 W" asi como el número del esquema de los circuitos.

5. Está prohibida toda reproducción, incluso parcial, sin nuestra autorización. Nos reservamos el derecho de proceder a modificaciones.

INSTRUCTIONS RELATIVES A L'UTILISATION DE LA LISTE DE PIÈCES DE RECHANGE

1. Généralités

1.1 Dans la table des matières, les numéros de pièces sont classés dans l'ordre croissant:

1.2 993 91 061 7 — Vis à tête cylindrique — M4 x 10 — 2 - B 10

No. de la pièce
Désignation
Dimensions
Tableau illustré No. (numéro encerclé à droite et à gauche en haut sur le tableau illustré)
Zone du tableau illustré correspondant

1.5 Les pièces détachées faisant partie d'une unité sont encadrées d'une ligne en traits et points. L'unité peut aussi être commandée, sous le numéro entièrement encadré (dans une case), comme unité complète. Cette unité ne comprend pas les pièces dont le numéro est marqué à l'extérieur de la ligne en traits et points.

2.1 Symboles utilisés

N = non livrable comme pièce indivle

MG = nécessite un échantillon; lorsque vous commandez une pièce de rechange veillez soumettre un échantilon ou spécifiez le numéro de la forme

= voir instructions pour le mécanicien

= coller, fermer hermétiquement Loctite 270, No. 99049 034 6

= indiquer longueur ou surface

= sans coupe-fil

= avec coupe-fil

= gauche

= droite

= indication pour point de variation

mm = mesures

V = ancien model

a.W. = sur demande

2.3 Pour le cas où vous ne trouveriez pas une pièce dans la liste des pièces de rechange, ce qui pourrait arriver à la suite de modifications techniques, nous vous prions de nous fournir, avec la description des pièces et du fonctionnement, des croquis des pièces éventuels, la sous-classe exacte et le numéro d'usine, tel qu'il est marqué sur la plaquette de type.

3. Pièces de la partie électrique

3.1 Pour les câbles électriques et les tuyanx pneumatiques, il est indispensable de nous communiquer le nombre de mètres désiré.

3.2 Veuillez nous précisez, dans les commandes de pièces pour la partie électrique, les indications supplementaires marquées entre parenthèses après les numéros de pièces.

3.3 Les pièces de la partie électrique sont repérées par un numéro de position, afin qu'il soit possible de les trouver rapidement sur le plan de position. Les pièces sont indiquées comme mentionné au point 1.5.

3.4 Les pièces de la partie électrique non numérotées peuvent être commandées selon la désignation, par exemple "Transistor T6" ou "Résistance 1 K 0,5 W" et le numéro du schéma développé correspondant.

5. Toute réimpression, même partielle, est interdite sans notre autorisation. Nous nous réservons le droit de procéder à des changements.

INFORMAZIONE PER L'UTILIZZAZIONE DEL LIBRETTO PARTI DI RICAMBIO

1. Generalità

1.1 Nell'indice i numeri dei pezzi sono ordinati secondo numero progressivo.

1.2 993 91 081 7 — vite-cil. — M4 x 10 — 2 - B 10

Numero del pezzo
Denominazione
Misure
Numero della tavola di raffigurazione (Numero nel cerchio a sinistra od a destra della tavola di raffigurazione).
Quadrato di localizzazione nella tavola di raffigurazione corrispondente

1.5 Pezzi singoli componenti un gruppo sono racchiusi in una linea a punti e tratti. Il gruppo può essere anche ordinato completo indicando all'ordine il numero di pezzo incorniciato da una linea continua. I pezzi il cui numero è situato fuori della linea a punti e tratti non appartengono al gruppo.

2.1 Abbreviazioni e simboli utilizzati:

N = Non fornibile come pezzo singolo

MG = Dipendente dal campione, ordinando i pezzi di ricambio. Inviare un campione oppure indicare il numero di forma

= Indicare la lunghezza o la superfice

= Fissaggio, incollaggio o tenuta del pezzo tramite liquido Loctite 270, Nr. 990 48 034 6

= Indicare la lunghezza o la superfice

= Senza rasafilo

= Con rasafilo

= Sinistra (o)

= Destra (o)

= Indicazione per notare le difference tra i pezzi

mm = Misura

V = Esecuzione invecchiata

a.W. = A richiesta

2.3 Nel caso che un pezzo non si trovi nel libretto parti di ricambio, caso che può accadere a causa delle continue innovazioni tecniche, indicate, accanto alla descrizione della funzione del pezzo e l'eventuale schizzo o descrizione minuta del pezzo, la classe e sottoclasse esatta ed il numero di fabbricazione riportati in targhetta

3. Componenti elettrici

3.1 Ordinando cavi elettrici o tubi pneumatici è necessario indicare la lunghezza in metri.

3.2 Ordinando componenti elettrici indicare i dati supplettivi segnati in parentesi dietro il numero del pezzo.

3.3 I componenti elettrici sono contrassegnati con un numero di posizione nella planimetria per facilitare e sveltire la loro localizzazione. I pezzi sono contraddistinti come descritto nel punto 1.5.

3.4 Componenti elettrici non numerati possono essere ordinati sotto il simbolo dello schema elettrico per esempio "Transistor T6" oppure "Resistenza 1K 0,5W" indicando supplettivamente il numero dello schema elettrico al quale i componenti appartengono.

5. Ogni riproduzione intera o parziale è permessa solo con la nostra approvazione. Ci riserviamo ogni diritto di modifica.

Gruppe : C

www.collegeusedparts.co.uk

Klasse:	besteht aus: Nähmaschine:	+ weitere Teile:	
550 - 12 - 1 550 - 12 - 1 - 1	370 - DO2 - 122 (1)[10] + (1)[2] (1)[5] + (1)[6] (1)[3] + (1)[4] + (1)[9] + (2)[1] + (2)[2] + (4) + (5)		(6)[4] + (6)[5] + (6)[13.2] + (6)[13.3] + (7)[1] + (7)[3] + (8) (7)[2] oder (7)[2.1]
550 - 12 - 2 550 - 12 - 5 550 - 12 - 5 - 1	370 - DO - 222 (1)[10] + (1)[2] (1)[5] + (1)[6] (1)[4] + (1)[9] + (2)[3] + (4) + (5) 370 - A3 - DO2	(6)[6.1] + (6)[13] + (7)[1] (6)[6] + (6)[13] + (7)[1] (6)[6] + (6)[13] + (7)[1]	(6)[1] + (6)[3] + (6)[4] + (6)[13.3] + (7)[3] + (8) (7)[2] oder (7)[2.1]
550 - 12 - 7 550 - 12 - 10	370 - 65 - DO2 - 222 (1)[10] + (1)[2] (1)[10] + (1)[2] (1)[4] + (1)[9] + (2)[3] + (4) + (5) + (3)[1] (1)[4] + (1)[9] + (2)[3] + (4) + (5) 370 - DO2 - 222	(6)[6] + (6)[13] + (7)[1.1] (6)[7] + (6)[8] + (6)[13] + (7)[1]	
550 - 12 - 3 SO 550 - 12 - 6	370 - DO2 - 202 (1)[5] + (1)[6] + (3)[3] (1)[4] + (1)[9] + (2)[3] + (4) + (5)	(6)[6.1] + (6)[13] + (7)[1] (6)[6] + (6)[13] + (7)[1]	
550 - 12 - 8 550 - 12 - 9	370 - VDO - 2 - 222 (1)[11] + (1)[8] + (3)[2] (1)[4] + (1)[9] + (2)[3] + (4) + (5)	(6)[6] + (6)[13] + (7)[1] (6)[7] + (6)[8] + (6)[13] + (7)[1]	

z.B.: Bildtafel Nr. — Pos. Nr.

www.college-sewing.co.uk

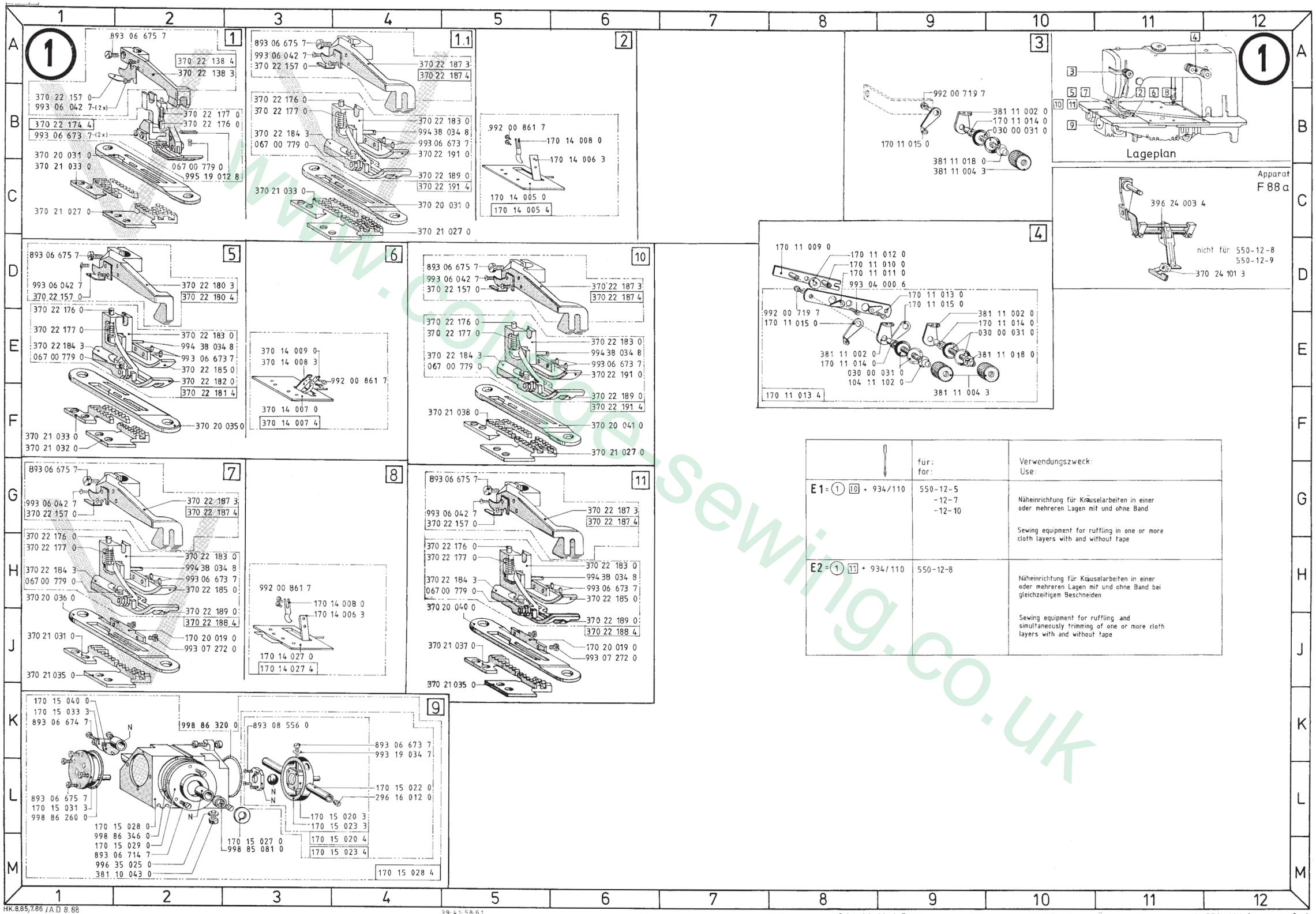

	für: for:	Verwendungszweck: Use:
E 1 = (1) [10] + 934/110	550-12-5 -12-7 -12-10	Näheinrichtung für Kräuselarbeiten in einer oder mehreren Lagen mit und ohne Band Sewing equipment for ruffling in one or more cloth layers with and without tape
E2 = (1) [11] + 934/110	550-12-8	Näheinrichtung für Kräuselarbeiten in einer oder mehreren Lagen mit und ohne Band bei gleichzeitigem Beschneiden Sewing equipment for ruffling and simultaneously trimming of one or more cloth layers with and without tape

www.consewing.co.uk

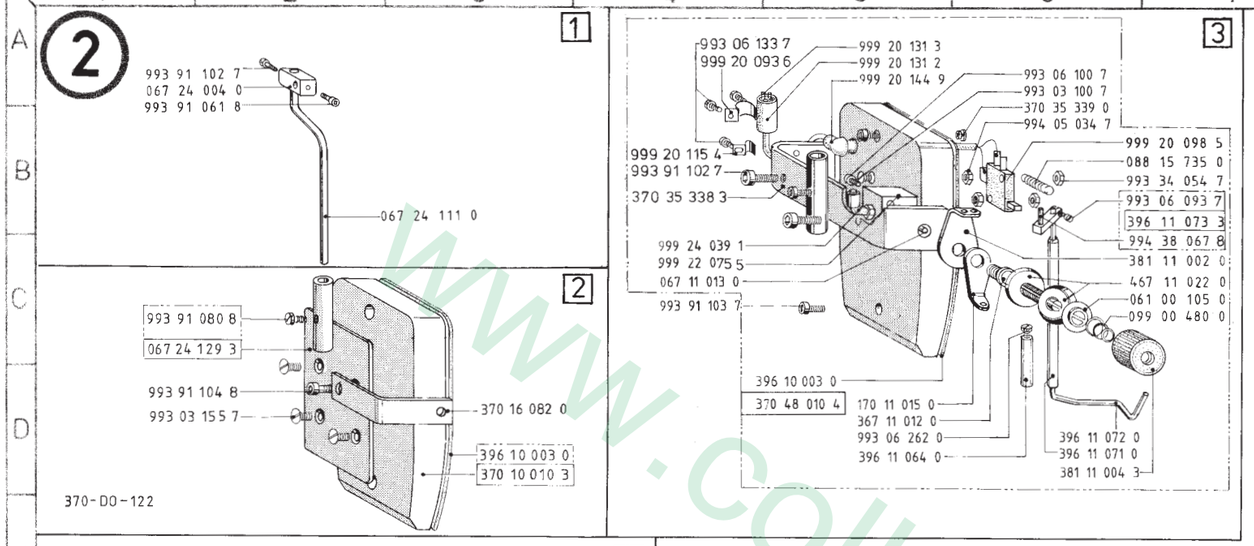

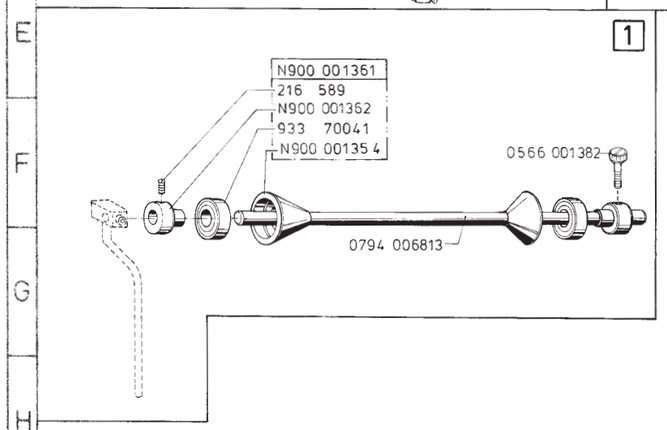

www.college-sewing.co.uk

3

Kl. 370 - 65 - D02 - 222

Hier werden nur die unterschiedlichen Teile zu Bildtafel 4 und 5 geführt.

Only the parts which differ to those in illustration 4 and 5 are shown here.

Vous trouverez ici seulement les pièles différentes par rapport aux planches 4 et 5

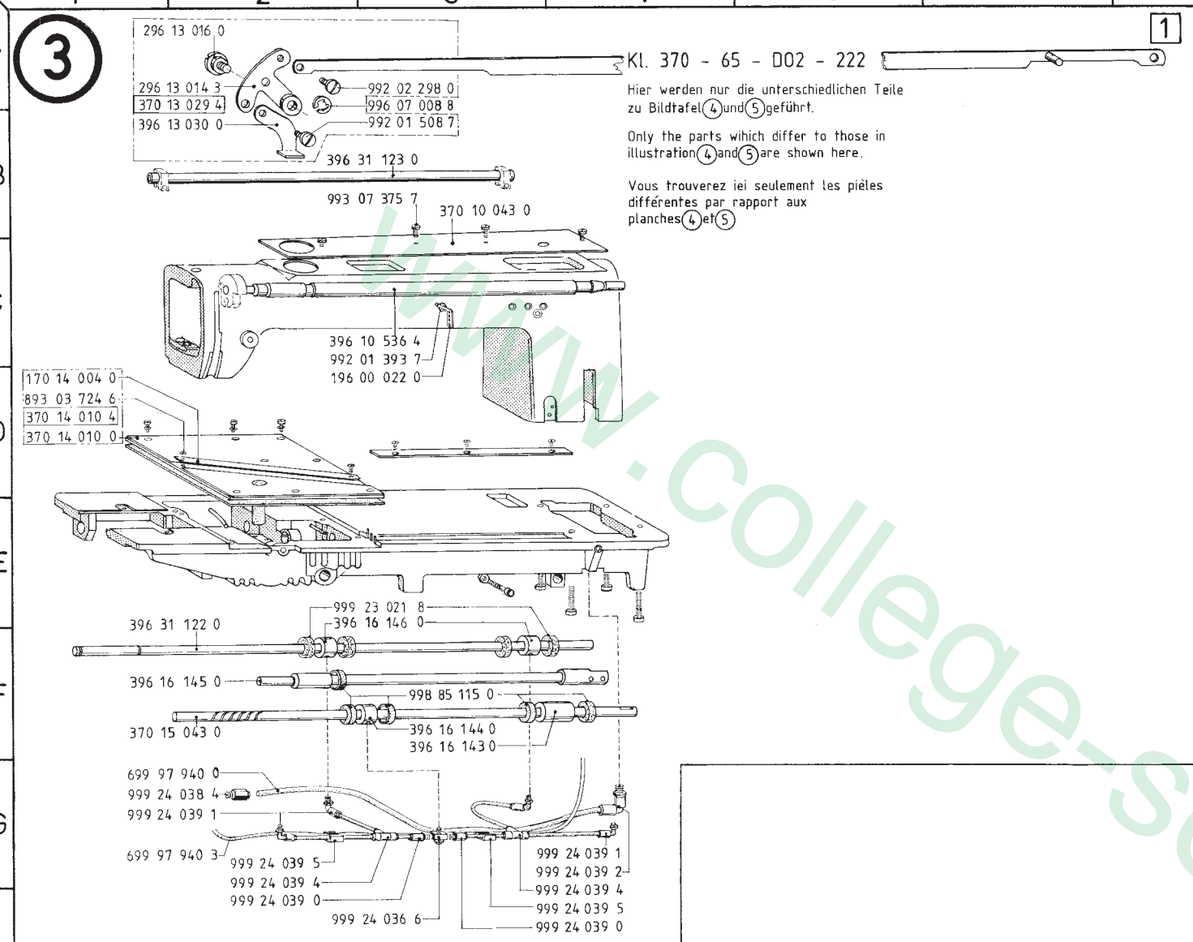

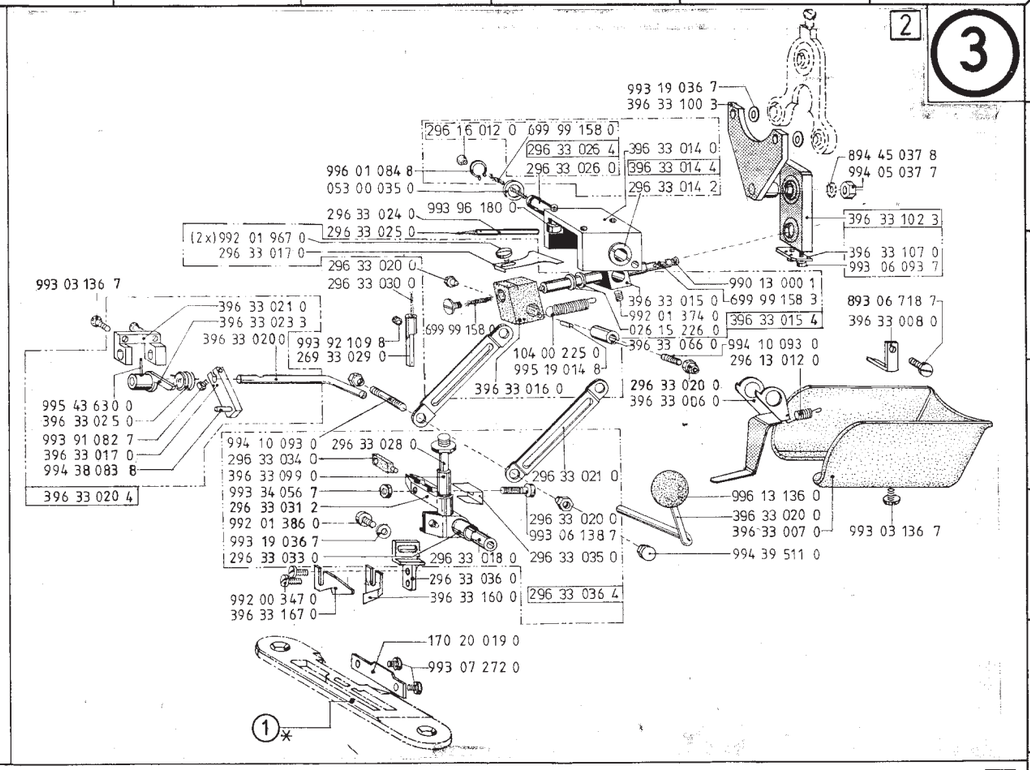

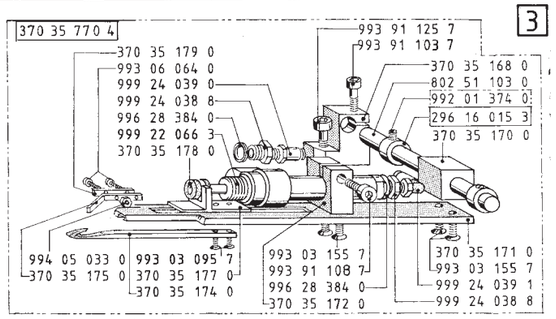

www.college-sewing.co.uk

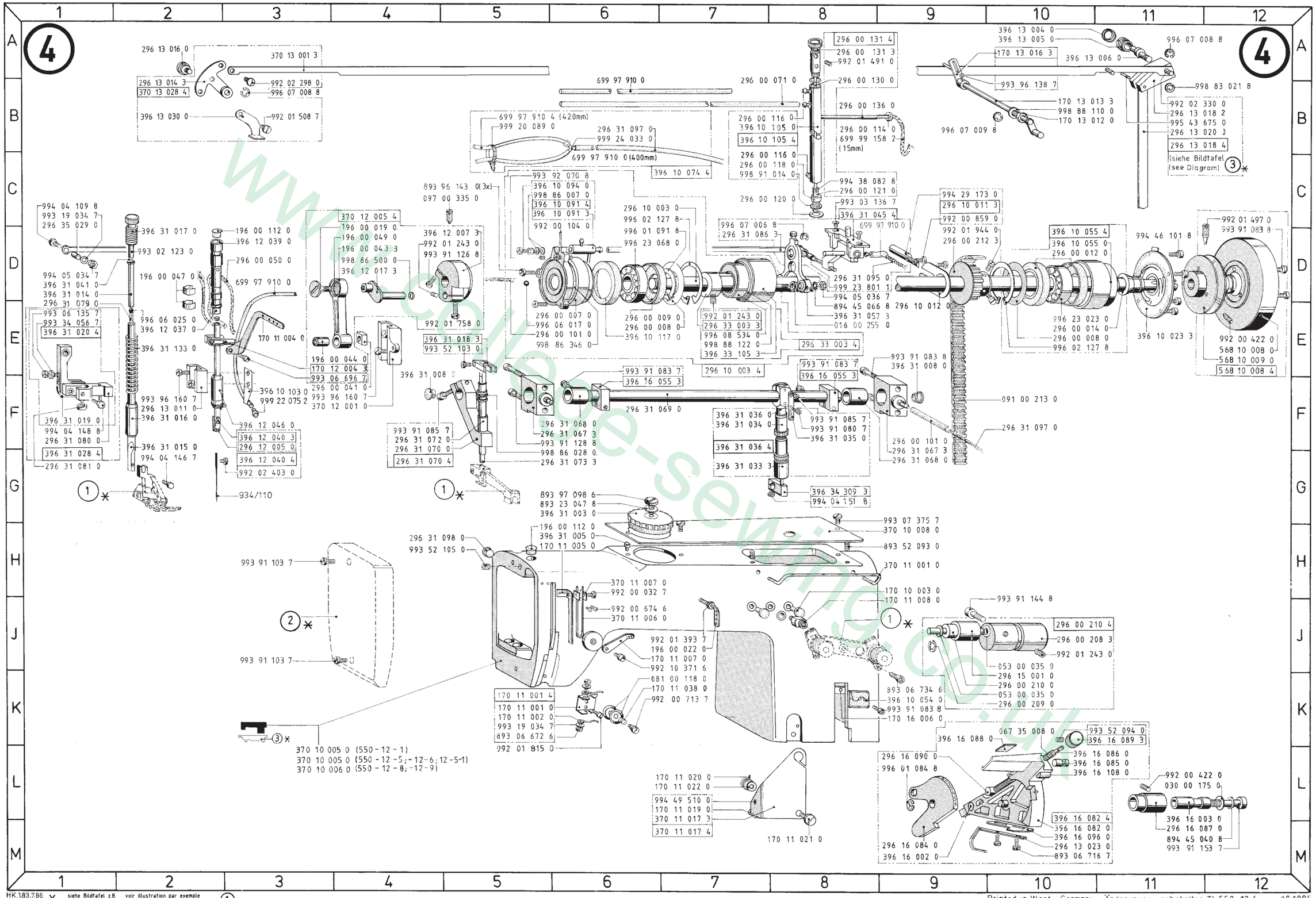

HK 1.83/7.86
AD 8.88

✱ siehe Bildtafel z.B. / see illustration e.g. / voir illustration par exemple / véase tabla ilustrada por ejemplo (1)

Printed in West - Germany · Änderungen vorbehalten · TL 550-12 / · 10.1995

www.coleje-sewing.co.uk

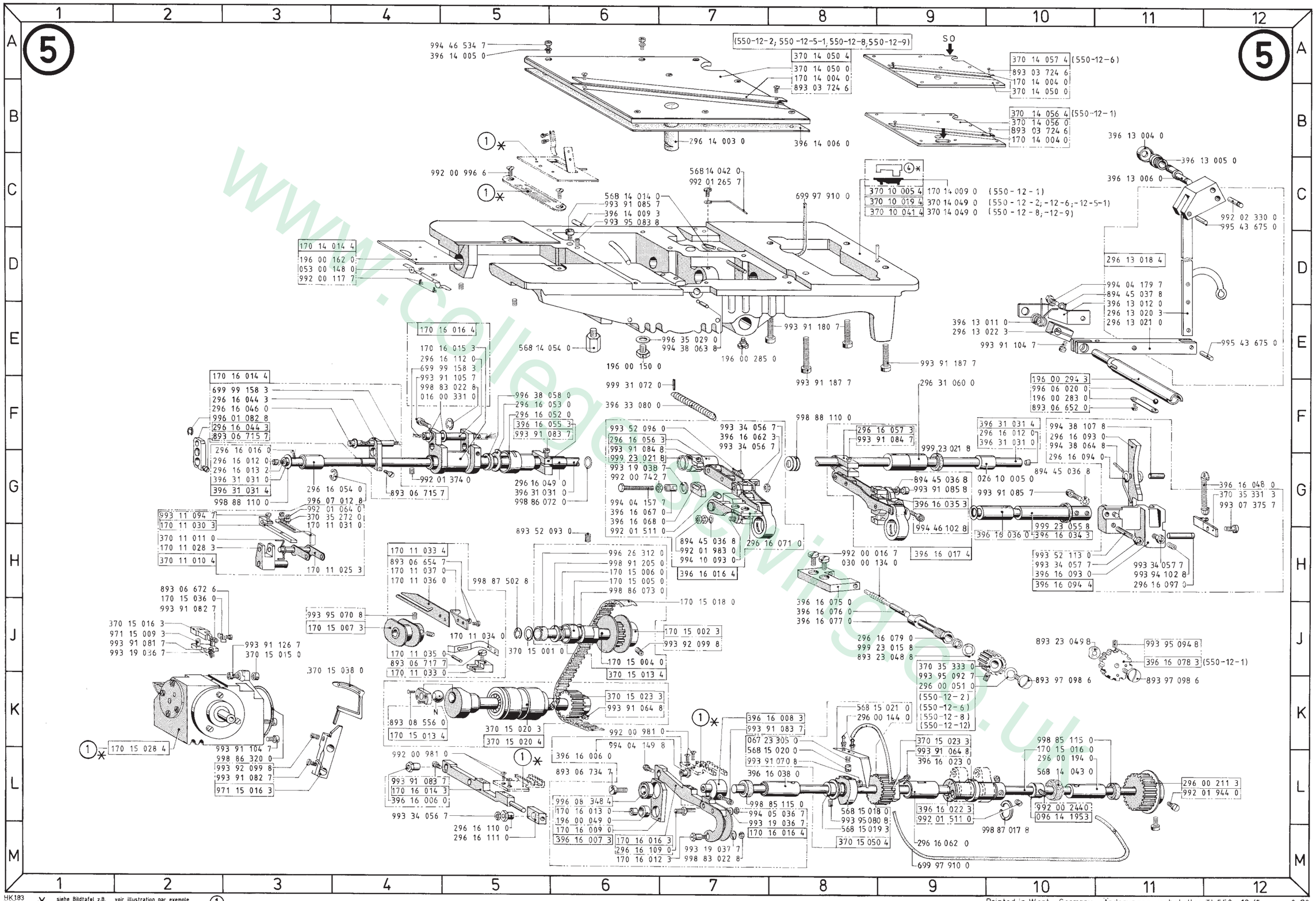

HK183
7.85
7.85
AD 8.88

✱ siehe Bildtafel z.B. / see illustration e.g. / voir illustration par exemple / véase tabla ilustrada por ejemplo

Printed in West - Germany · Änderungen vorbehalten · TL 550 – 12/5 · 8.88

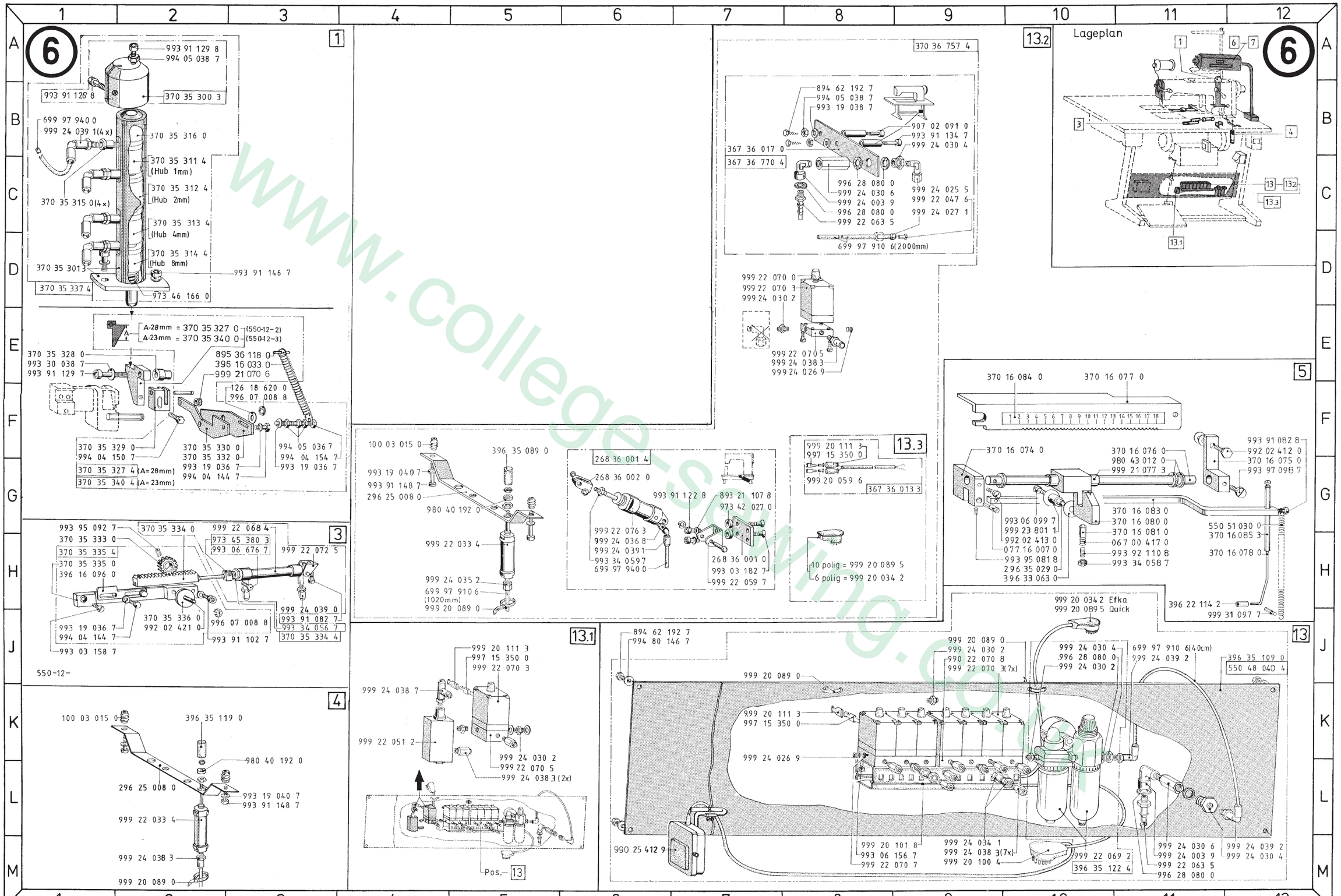

www.collegeswing.co.uk

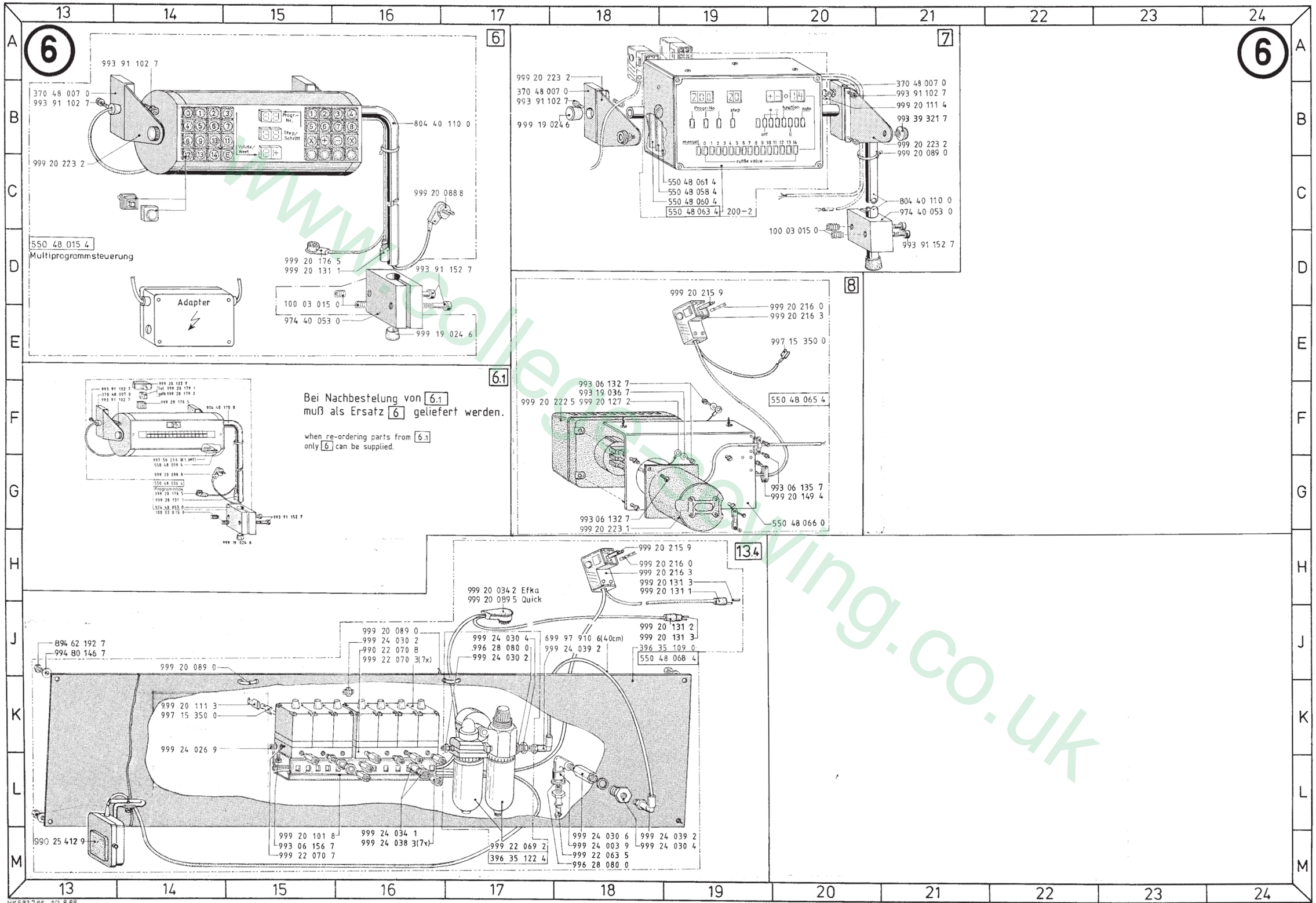

www.sewing.co.uk

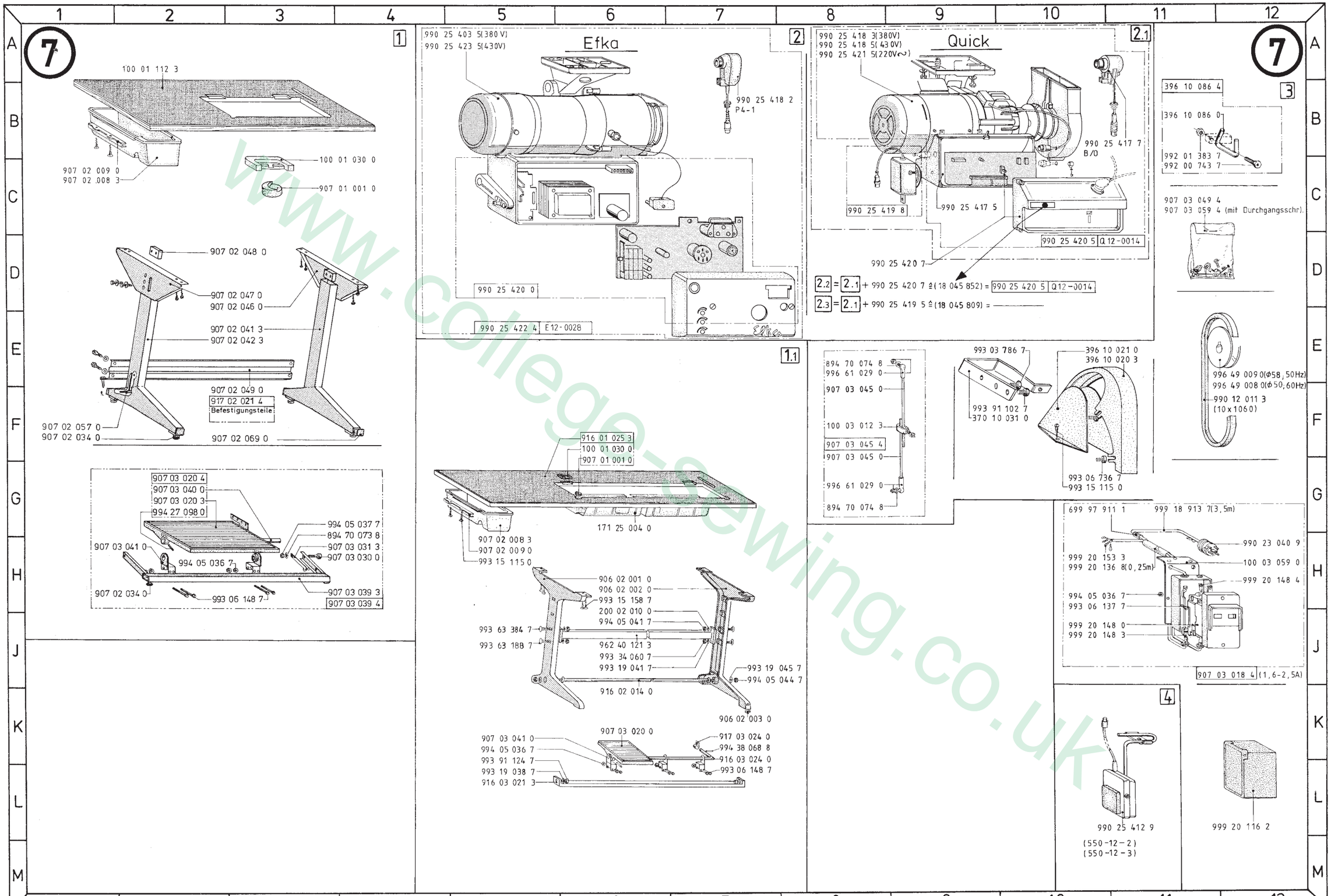

www.college-sewing.co.uk

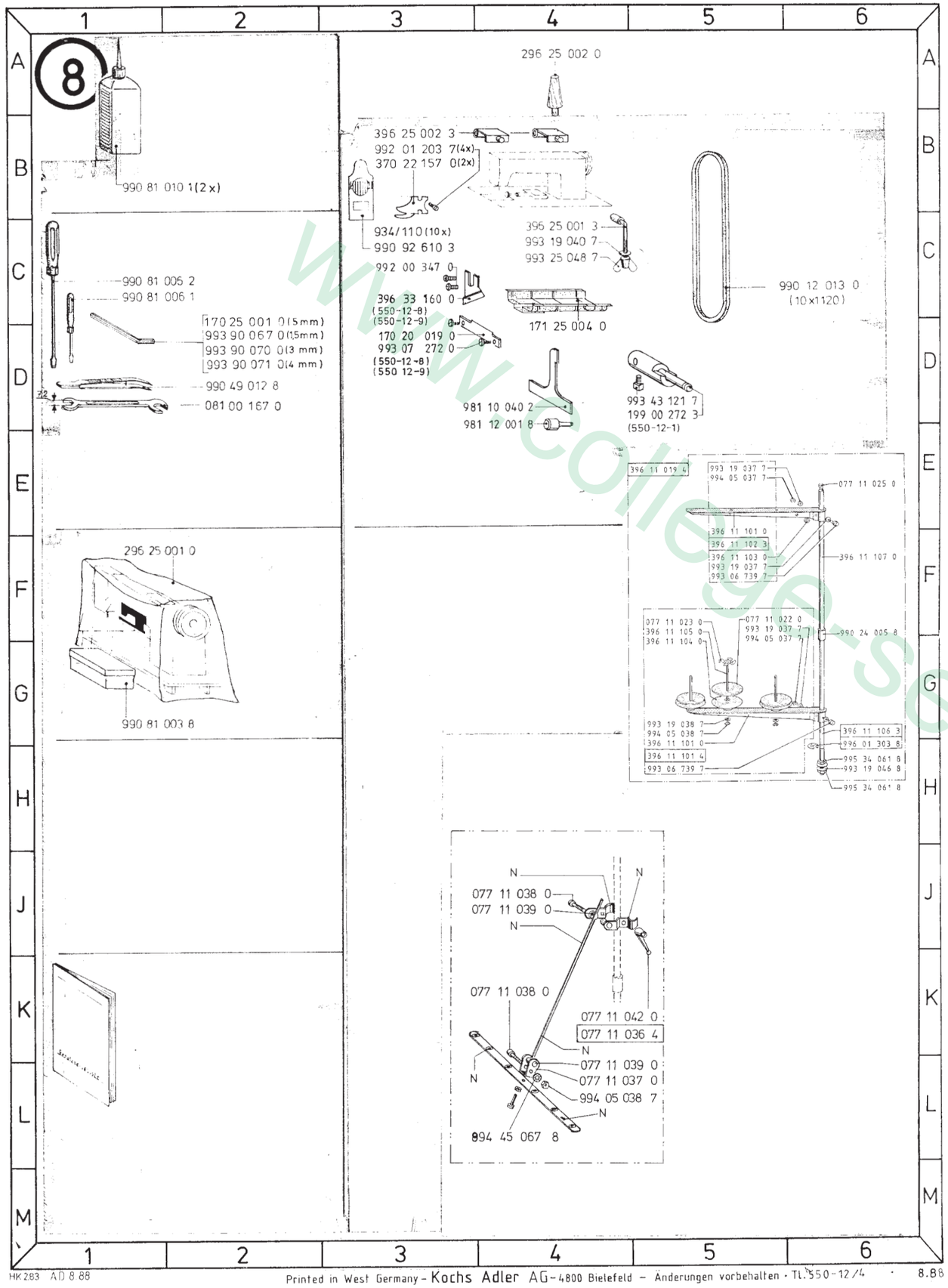

www.college-sewing.co.uk

KLASSE 550-12 24.11.88

Teile-Nr.	Benennung	Bildtafel
016 00 331 0	SCHEIBE	5F4
016 00 255 0	SCHEIBE	4E8
026 10 005 0	BUCHSE	5G10
026 11 184 0	MUTTER KERN	
026 15 226 0	SCHEIBE	3C10
030 00 031 0	SCHEIBE	1C8 1E10
030 00 134 0	FEDER	5H8
030 00 175 0	SCHEIBE	4L11
040 00 202 0	SCHEIBE	
053 00 035 0	SCHEIBE	3B9 4J10 4K10
053 00 148 0	BLATTFEDER	5D3
061 00 105 0	ROSETTE	2C7
067 00 417 0	DRUCKFEDER	6H11
067 00 779 0	DRUCKFEDER	1E1 1H1 1C2 1E5 1M5
067 11 013 0	STIFT	2C4
067 23 305 0	DRUCKFEDER	5K7
067 24 004 0	HALTER	2A1
067 24 111 0	STANGE	2B3
067 24 129 3	BEFESTIGUNGSPLATTE	2C1
~~067 24 131 0~~	~~ACHSE~~	~~2B3~~
~~067 24 131 4~~	~~ACHSE~~	~~2B3~~
067 35 008 0	DRUCKFEDER	4K10
067 35 147 0	PASZSCHEIBE	
068 10 214 0	KLASSENSCHILD	
069 12 002 0	STOPFEN	
077 11 022 0	AUFLAGE	8F5
077 11 023 0	ZENTRIERSTUECK	8F5
077 11 025 0	ABSCHL.STUECK.	8E6
077 11 036 4	FADENFUEHRUNG	8K4
077 11 037 0	SPANNSTUECK	8L4
077 11 038 0	SPANNSCHRAUBE	8J4 8K4
077 11 039 0	SPANNBUCHSE	8J4 8L4
077 11 042 0	KNEBEL	8K4
077 16 007 0	EXZENTERBOLZEN	6H10
081 00 118 0	SPANN.SCHEIBE	4K7
081 00 167 0	SCHLUESSEL	8D2
088 15 735 0	ZUGFEDER	2B7
091 00 213 0	ZAHNFORMRIEMEN	4F10
096 14 195 3	STELLRING	5L10
097 00 335 0	LI.ZYL.SCHRAUBE	4C5
099 00 480 0	FADENSPANN.FEDER	2C7
100 01 030 0	GUMMIPFANNE	7B3 7F6
100 01 101 0	TISCHPLATTE	
100 01 112 3	TISCHPLATTE	7A2
100 01 120 0	TISCHPLATTE	
100 01 122 0	TISCHPLATTE	
100 03 012 3	KLOBEN	7F8
100 03 015 0	GEWINDEEINSATZ	6K1 6F4 6D15 6C20
100 03 059 0	WINKEL	7H12
104 00 225 0	ZUGFEDER	3C10
104 11 102 0	FADENSPANN.FEDER	1E10
126 18 620 0	SCHEIBE	6F3
170 10 003 0	SCHUTZSTOPFEN	4H9
170 11 001 0	SPANNUNGSBLECH	4K5
170 11 001 4	SPANNUNGSBLECH	4K5
170 11 002 0	FUEHRG.DRAHT	4K5
170 11 004 0	FADENGEBER	4E3
170 11 005 0	SCHUTZBUEGEL	4H6
170 11 007 0	FUEHRUNGSBLECH	4J7
170 11 008 0	TRAGSCHRAUBE	4J9
170 11 009 0	AUSLOESEPLATTE	1D8
170 11 010 0	DISTANZBUCHSE	1D9
170 11 011 0	AUSLOESENOCKEN	1D9
170 11 012 0	SCHEIBE	1D9
170 11 013 0	SPANNUNGSPLATTE	1D9
170 11 013 4	SPANNUNGSPLATTE	1F8
170 11 014 0	BOLZEN	1E10
170 11 015 0	FADENFUEHR.PLATTE	1E8 1D9 2D5
170 11 019 0	DRAHTBUEGEL	4L7
170 11 020 0	DREHFEDER	4L7
170 11 021 0	ANSATZSCHR.	4M8
170 11 022 0	DISTANZSCHEIBE	4L7
170 11 025 3	FADENFUEHRUNG	5H3
170 11 028 3	HALTER	5H2
170 11 030 3	STELLKLEMME	5H2
170 11 031 0	STELLWINKEL	5G3
170 11 033 0	VERSCHLUSSKLOTZ	5J4
170 11 033 4	VERSCHLUSSKLOTZ	5H4
170 11 034 0	BLATTFEDER	5J5
170 11 035 0	RASTBOLZEN	5J4
170 11 036 0	FADENGABEL	5H4
170 11 037 0	GEGENHALTER	5H4
170 11 038 0	SPANNUNGSFEDER	4K7
170 12 004 3	NADELSTG.KLOBEN	4E3
170 13 012 0	HOHLSCHRAUBE	4B10
170 13 013 3	AUSLOESEWELLE	4B10
170 13 016 3	AUSLOESEHEBEL	4A10
170 14 002 0	GRUNDPLATTE	
170 14 004 0	ABDECKBLECH	3D1 5A8 5A10 5B10
170 14 005 0	ABDECKPLATTE	1C3
170 14 005 4	ABDECKPLATTE	1C3
170 14 006 3	HALTEBLECH	1J3 1B4
170 14 007 0	GELENKSTIFT	
170 14 008 0	BLATTFEDER	1H3 1B4
170 14 009 0	GRUNDPLATTE	5C9
170 14 014 4	SCHIEBER	5D3
170 14 027 0	ABDECKPLATTE	1J3
170 14 027 4	ABDECKPLATTE	1J3
170 15 002 3	ZAHNRIEMENRAD	5J7
170 15 004 0	WELLE	5J6
170 15 005 0	LAGERBUCHSE	5H6
170 15 006 0	SCHEIBE	5H6
170 15 007 3	FADENGEBER	5J3
170 15 013 3	KURBEL	
170 15 013 4	KURBEL	5K4
170 15 016 0	ANTRIEBSWELLE	5K10
170 15 018 0	ZAHNFORMRIEMEN	5H7
170 15 020 3	KOPPEL	1L3
170 15 020 4	KOPPEL	1M3
170 15 022 0	KOPPELZAPFEN	1L4
170 15 023 3	SCHWINGE	1L3
170 15 023 4	SCHWINGE	1M3
170 15 027 0	STAUBDECKEL	1M3
170 15 028 0	GREIFERGEHAEUSE	1L2
170 15 028 4	GREIFERGEHAEUSE	1M4 5K2
170 15 029 0	LAGERSCHILD	1M2
170 15 031 3	GEH.DECKEL	1L1
170 15 033 0	GEH.DECKEL	1K1
170 15 036 0	FADENABWEISBLECH	5H2
170 15 040 0	DICHTUNG	1K1
170 16 006 0	HALTEBLECH	4K9
170 16 009 0	HUBGELENK	5M6
170 16 011 0	NIETSTIFT	
170 16 013 0	EXZENTERBUCHSE	5L6
170 16 014 3	TRANSPORTEURBALKEN	5L4
170 16 014 4	TRANSPORTEURBALKEN	5E3
170 16 015 3	TRANSP.TRAEGER	5E4
170 16 016 3	TRANSP.BALKEN	5M6
170 16 016 4	TRANSP.BALKEN	5E4 5M7
170 20 019 0	UMTERMESSER	1J2 1J6 3F9 8D3
170 22 004 0	MESSER	
170 24 007 0	WELLE	
170 25 001 0	INBUSSCHLUESEL	8D2
~~171 14 001 0~~	~~SCHRAUBE~~	~~5E5~~
171 25 004 0	OELFANGBLECH	7G6 8D4
196 00 019 0	VERSCHL.SCHRAUBE	4D4
196 00 022 0	FADENFUEHRUNG	3D3 4J7
196 00 043 3	NADELSTG.GELENK	4D4
196 00 044 0	BUCHSE	4E3
196 00 047 0	FEDER	4D2
196 00 049 0	NADELLAGER	4D4 5L6
196 00 067 0	FEDER	4E2
196 00 112 0	VERSCHLUSZSTOPFEN	4D3 4H6
196 00 150 0	OELABLASZSCHRAUBE	5E6
196 00 162 0	SCHIEBER	5D3
196 00 193 0	BUCHSE	
196 00 283 0	BLATTFEDER	5F10
196 00 285 0	ZAPFENSCHRAUBE	5E7
196 00 294 0	FUEHRUNGSBUCHSE	
196 00 294 3	FUEHRUNGSBUCHSE	5E10
196 00 326 0	SCHARNIERBOLZEN	
199 00 272 3	KLOBEN	8D5
200 02 010 0	UNTERLEGSCHEIBE	7H6
220 01 120 0	TISCHPLATTE	
268 36 001 0	PLATTE	6H7
268 36 001 4	FLP-OBERTEILESATZ	6F6
268 36 002 0	BEFESTIGUNG	6G6
268 36 752 4	FLP-2-UE	6F8
296 00 007 0	LAGERGEHAEUSE	4E6
296 00 008 0	ANLAGERRING	4E6 4E10
296 00 009 0	SCHUTZGEHAEUSE	4E6
296 00 012 0	SCHUTZGEHAEUSE	4D10
296 00 014 0	KONUSHUELSE	4E10
296 00 041 0	GLEITSTEIN	4F3
296 00 050 0	DOCHT	4D3
296 00 051 0	SCHEIBE	5K9
296 00 071 0	OELSCHLAUCH	4B7
296 00 101 0	OELDOCHT	4E6 4F9
296 00 111 0	VERSCHLUSZSCHEIBE	
296 00 114 0	DROSSELRING	5B8
296 00 116 0	SCHLAUCHNIPPEL	4B7 4C7
296 00 118 0	HOHLSCHRAUBE	4C7
296 00 120 0	SCHEIBE KUPFER	4C7
296 00 121 0	OELSCHLAUCH	4C8
296 00 125 0	DICHTSCHEIBE	
296 00 130 0	OELSTEIGROHR	5B8
296 00 131 3	OELEINFUELLSCHRAUBE	4A8
296 00 131 4	OELEINFUELLSCHRAUBE	4A8
296 00 136 0	OELROHR,HI.	5B8
296 00 144 0	SCHLAUCHNIPPEL	5K8
296 00 194 0	BUCHSE	5L10
296 00 208 3	SPANNROLLENLAGER	4J10
296 00 209 0	SPANNROLLENACHSE	4K10
296 00 210 0	SPANNROLLE	4K10
296 00 210 4	SPANNROLLE	4J10
296 00 211 3	ZAHNRIEMENRAD	5L11
296 00 212 3	ZAHNRIEMENRAD	4D9
296 10 003 0	ARMWELLE	4C6
296 10 003 4	ARMWELLE	4E7
296 10 011 3	BEFEST.STIFT	4C9
296 10 012 0	ARMWELLENSTUETZE	4E9
296 12 005 0	FADENOESE	4F3
296 12 011 0	BLATTFEDERRING	
296 13 011 0	STOFFDR.FUEHRUNG	4F2
296 13 012 0	ZUGFEDER	3C11
296 13 014 3	WINKELHEBEL	3A2 4B2
296 13 016 0	TRAGSCHRAUBE	3A2 4A2
296 13 018 2	WINKELHEBEL	4B11
296 13 018 4	WINKELHEBEL	4B11 5D11
296 13 020 3	DRUCKSTANGE	4B11 5E11
296 13 021 0	LUEFTERHEBEL	5E11
296 13 022 3	MITNEHMER	5E9
296 13 023 0	FEDERBUEGEL	4M10
296 13 024 0	GELENKBLECH	
296 14 003 0	OELSTANDANZEIGER	5B7
296 15 001 0	LAGER	4K10
296 16 012 0	STOPFEN	1L4 3B9 5G3 5F12
296 16 013 2	OELDOCHT	5G3
296 16 015 3	STELLRING	3G12
296 16 016 0	DOCHT	5G3
296 16 017 0	BUCHSE	5F9
296 16 037 0	BUCHSE	
296 16 044 3	TRANSP.TRAEGER	5F3
296 16 046 0	BOLZEN	5F3
296 16 049 0	WELLE	5G5
296 16 052 0	BUCHSE	5F5
296 16 053 0	OELFILZ	5F5
296 16 054 0	BUCHSE	3E3 5G3
296 16 056 3	KURBEL	5F6
296 16 057 3	KURBEL	5F8
296 16 062 0	BUCHSE	5M9
296 16 065 0	BUCHSE	

Änderungen vorbehalten

www.oldtimer-pfaff-ring.co.uk

Teile-Nr.	Benennung	Bildtafel
296 16 068 0	STELLHEBEL	
296 16 071 0	LAGERBOCK	5H7
296 16 072 0	BOLZEN	
296 16 079 0	GEWINDEBUCHSE	5J8
296 16 084 0	EINSTELLHEBEL	4M9
296 16 087 0	BUCHSE	4M11
296 16 090 0	GELENKBOLZEN	4L9
296 16 093 0	KONTAKTHEBEL	5F10
296 16 094 0	DREHFEDER	5G10
296 16 097 0	ZYL.STIFT	5H11
296 16 098 0	NIETSTIFT	
296 16 109 0	EXZENTERBOLZEN	5M6
296 16 110 0	EXZENTERBOLZEN	5M5
296 16 111 0	GLEITSTUECK	5M5
296 16 112 0	BOLZEN	5E4
296 25 001 0	HAUBE-G3	8F1
296 25 002 0	OBERTEILSTUETZE	8A4
296 25 008 0	BUEGEL	6L2 6G4
296 31 060 0	BUCHSE	5F9
296 31 067 3	LAGER	4F6 4F9
296 31 068 0	BUCHSE	4F6 4G9
296 31 069 0	TRANSPORTWELLE	4F6
296 31 070 0	TRANSPORTHEBEL	4F4
296 31 070 4	TRANSPORTHEBEL	4G4
296 31 071 0	BUCHSE	
296 31 072 0	FUEHRUNGSROHR	4F4
296 31 073 3	HUBSTANGE	4G6
296 31 079 0	DRUCKFEDER	4E1
296 31 080 0	KLOBEN	4F1
296 31 081 0	GLEISTEIN	4G1
296 31 085 0	BOLZEN	
296 31 086 0	ZUGSTANGE	
296 31 086 3	ZUGSTANGE	4D7
296 31 087 2	BUCHSE	
296 31 095 0	OELDOCHT	4D8
296 31 096 0	OELSCHLAUCH	
296 31 097 0	OELSCHLAUCH	4B6 4F10
296 31 098 0	STOPFEN	4H4
296 33 003 3	HUBEXZENTER	4E7
296 33 003 4	HUBEXZENTER	4E8
296 33 006 0	KUGEL	
296 33 014 2	BUCHSE	3B10
296 33 017 0	SPERRFEDER	
296 33 018 0	DISTANZBUCHSE	3E9
~~296 33 019 0~~	~~KEGELSCHRAUBE~~	~~3D10~~
296 33 020 0	KEGELMUTTER	3C9 3E10
296 33 021 0	ZUGSTANGE	3D10
296 33 024 0	OELROHR	3B9
296 33 025 0	OELDOCHT	3B9
296 33 026 0	LAGERBOLZEN	3B10
296 33 026 4	LAGERBOLZEN	3B10
296 33 028 0	FUEHRUNGSBOLZEN	3D9
296 33 029 0	KLOBENFUEHRUNG	
296 33 030 0	OELDOCHT	3C9
296 33 031 2	GLEITKLOBEN	3E8
296 33 033 0	BUCHSE	3E8
296 33 034 0	OELFILZ	3D8

Teile-Nr.	Benennung	Bildtafel
296 33 035 0	FILZHALTER	3E10
296 33 036 0	MESSERHALTER	3E9
296 33 036 4	MESSERHALTER	3E10
296 35 029 0	BUCHSE	4C1 6H10
367 11 012 0	FADENSPANN.BOLZEN	2D5
367 36 013 3	MAGNETLEITUNG	6G8
367 36 017 0	HALTER,RAP13	6B7
367 36 765 4	WE3-UE/WARTUNGSEINH.	
367 36 770 4	ANSCHLUSSTEILE	6B7
370 10 001 0	ARM	
370 10 005 0	ARM	4L3
370 10 005 4	OBERTEIL	~~4L3~~ 5C9
370 10 006 0	ARM	4L3
370 10 008 0	ARMDECKEL	4H9
370 10 010 3	KOPFDECKEL	2D3
370 10 019 4	OBERTEIL,KPL.	~~4L3~~ 5C9
370 10 031 0	HALTER	7F9
370 10 041 4	OBERTEIL	~~4L3~~ 5C9
370 10 043 0	ARMDECKEL	3B3
370 11 001 0	FADENFUEHRUNG	4H9
370 11 006 0	REGULIERBUEGEL	4J6
370 11 007 0	KLEMMSCHEIBE	4H6
370 11 010 4	FADENFUEHRUNG	5H2
370 11 011 0	DREHFEDER	5H2
370 11 017 3	LEITBLECH	4L7
370 11 017 4	LEITBLECH	4M7
370 12 001 0	NADLESTG.FUEHRUNG	4F3
370 12 005 4	ARMWELLENKURBEL	4C4
370 13 001 3	ZUGSTANGE	4A3
370 13 028 4	WINKELHEBEL	3B2
370 13 029 4	WINKELHEBEL SO	3A2
370 14 007 0	ABDECKPLATTE	1E3
370 14 007 4	ABDECKPLATTE	1E3
370 14 008 0	HALTEBLECH	
370 14 008 3	HALTEBLECH	1E3
370 14 009 0	BLATTFEDER	1E3
370 14 010 0	DECKEL	3D1
370 14 010 4	DECKEL	3D1
370 14 049 0	GRUNDPLATTE	5C9
370 14 050 0	DECKEL	5A8 5A10
370 14 050 4	DECKEL	5A8
370 14 056 0	DECKEL	5B10
370 14 056 4	DECKEL	5A10
370 14 057 4	DECKEL	5A10
370 15 001 0	SCHEIBE	5J5
370 15 013 4	LAGERBUCHSE	5J6
370 15 015 0	BUCHSE	5J3
370 15 016 3	NADELSCHUTZ	5J2
370 15 020 3	KURBELW.LAGER	5K5
370 15 020 4	KURBELWELLENLAGER	5K5
370 15 022 0	SINTERLAGER	
370 15 023 3	GURTRAD	5K6 5K9
370 15 029 3	SCHEIBE	
370 15 038 0	GREIFER	5J3
370 15 043 0	ANTRIEBSWELLE SO	3F2
370 15 050 4	OELPUMPE	5L8
370 16 074 0	LAGERBOCK	6F10

Teile-Nr.	Benennung	Bildtafel
370 16 075 0	LAGERBOCK	6G12
370 16 076 0	WELLE	6F11
370 16 077 0	WINKEL	6E10
370 16 078 0	FEDER	6H12
370 16 080 0	SCHIEBER	6G11
370 16 081 0	STIFT	6G11
370 16 083 0	BUEGEL	6G11
370 16 084 0	MASZSTAB	1F2
370 16 085 3	HUELSE	6H12
370 20 031 0	STICHPLATTE	1B1
370 20 035 0	STICHPLATTE	1F2
370 20 036 0	STICHPLATTE	1H1 3F8
370 20 040 0	STICHPLATTE	1H5
370 20 041 0	STICHPLATTE	1F6
370 21 027 0	DIFF.TRANSPORTEUR	1C1 1F6
370 21 031 0	TRANSPORTEUR	1J1
370 21 032 0	DIFF.TRANSPORTEUR	1F1
370 21 033 0	TRANSPORTEUR	1C1 1F1
370 21 035 0	DIFF.TRANSPORTEUR	1J1 1J5
370 21 037 0	TRNSPORTEUR	1J5
370 21 038 0	TRANSPORTEUR	1F5
370 22 086 0	BOLZEN	
370 22 138 3	TRANSPORTFUSS	1A2
370 22 138 4	TRANSPORTFUSS	1B2
370 22 157 0	MESSER	1B1 1D1 1G1 1D5
		1G5 8B3
370 22 165 0	FUSSPLATTE	
370 22 166 0	FUSSOBERTEIL	
370 22 172 3	GELENKSTUECK	
370 22 173 0	FUSSPLATTE HI.	
370 22 174 4	GELENK-FEDERFUSS	1B1
370 22 176 0	BOLZEN	1D1 1H1 1B2 1E5
		1H5
370 22 177 0	DRUCKFEDER	1E1 1H1 1B2 1E5
		1H5
370 22 180 3	TRANSPORTFUSS	1D2
370 22 180 4	TRANSPORTFUSS	1D2
370 22 181 4	GELENK-FEDERFUSS	1F2
370 22 182 0	FUSSPLATTE	1E2
370 22 183 0	FUSS-OBERTEIL	1E2 1H2 1E6 1H6
370 22 184 3	GELENKSTUECK	1E1 1H1 1E5 1H5
370 22 185 0	FUSSPLATTE,HINT.	1E2 1H2 1H6
370 22 187 3	TRANSPORTFUSS	1G2 1D6 1G6
370 22 187 4	TRANSPORTFUSS	1G2 1D6 1G6
370 22 188 4	GELENKFEDERFUSS	1J2 1J6
370 22 189 0	FUSSPLATTE	1J2 1J6 1F6
370 22 191 0	FUSSPLATTE,HINT.	1E6
370 22 191 4	GELENK-FEDERFUSS	1F6
370 24 101 3	KLOBEN	1D12
370 35 168 0	LAGERBOCK	3G12
370 35 170 0	KLOBEN	3H12
370 35 171 0	TRAEGER	3J12
370 35 172 0	KLOBEN	3J11
370 35 173 0	FUEHRUNG	
370 35 174 0	FAENGER	3J10
370 35 175 0	MESSER	3J10
370 35 177 0	FUEHRUNG	3J10

Teile-Nr.	Benennung	Bildtafel
370 35 178 0	ROLLE	3H10
370 35 179 0	FEDER	3G10
370 35 258 0	KLOBEN	
370 35 260 4	VENT.BAUSATZ	
370 35 272 0	SCHEIBE	5G3
370 35 300 3	LAGER	6B2
370 35 301 3	ROHR	6D1
370 35 306 0	DRUCKFEDER	
370 35 310 4	ZYLINDER	
370 35 311 4	ZYLINDER,HUB1MM	6C2
370 35 312 4	ZYLINDER,HUB2MM	6C2
370 35 313 4	ZYLINDER,HUB4MM	6C2
370 35 314 4	ZYLINDER	6D2
370 35 315 0	ANSCHLUSZSTUECK	6C1
370 35 316 0	HUELSE	6B2
370 35 327 0	HEBEL	6E2
370 35 327 4	HEBEL	6G1
370 35 328 0	BUCHSE	6E1
370 35 329 0	STELLKLOBEN	6F1
370 35 330 0	ZUGSTANGE	6F2
370 35 331 3	PLATTE	5G12
370 35 332 0	LAGER	6F2
370 35 333 0	ZAHNRAD	5J9 6H1
370 35 334 0	ZAHNSTANGE	6G2
370 35 334 4	ZAHNSTANGE	6J3
370 35 335 0	LEISTE	6H1
370 35 335 4	LEISTE	6H1
370 35 336 0	SCHEIBE	6J2
370 35 337 4	MEHRSTELLUNGSZYL.	6D1
370 35 338 3	HALTER	2B4
370 35 339 0	BUNDBUCHSE	2A6
370 35 340 0	HEBEL	6E2
370 35 340 4	HEBEL	6G1
370 35 770 4	KETTFADENTRENNER	3G10
370 36 757 4	FLP10-2-UE	6A9
370 43 001 3	NAEHARM 370-27,7 SO	
370 43 001 4	VERLAENG.NAEHARM SO	
370 48 007 0	LEISTE	6B13 6B17 6B21
370 48 010 4	KOPFDECKEL	2D5
370 48 013 3	SCHALTTAFEL	
370 48 014 3	KONSOLE	
370 48 016 0	PLATTE	
370 48 017 0	STEHBOLZEN	
370 48 018 0	STEHBOLZEN	
370 99 009 0	370-D02-222	
370 99 009 4	370-VD0-2-222	
370 99 009 5	370-A3/D02	
370 99 102 8	370-D02-202	
370 99 103 4	370-65-D02-222	
381 10 043 0	OELABLASZSCHRAUBE	1M2
381 11 002 0	FADENFUEHR.PLATTE	1D10 1E10 2C7
381 11 004 3	RAENDELMUTTER	1F10 2D6
381 11 018 0	FADENSPANN.FEDER	1B9 1E10
396 10 003 0	DICHTUNG	2D3 3D5
396 10 009 0	HALTER	
396 10 020 0	RIEMENSCHUTZ	
396 10 020 3	RIEMENSCHUTZ	7E10

Änderungen vorbehalten

www.nähmaschinen-ersatzteile-shop.de

Teile-Nr.	Benennung	Bildtafel
396 10 021 0	RIEMENSCHUTZ	7E10
396 10 023 3	VERSCHLUSZSCHEIBE	4E11
396 10 024 0	FUEHRUNGSBLECH	
396 10 054 0	ANSCHLAG	4K9
396 10 055 0	LAGERGEHAEUSE	4D10
396 10 055 4	LAGERGEHAEUSE	4D10
396 10 067 0	KOPFDECKEL	
396 10 074 4	VERTEILER	4C7
396 10 086 0	HALTER	7B11
396 10 086 4	SYNCHRON.HALTER	7B11
396 10 091 3	VENTILGEHAEUSE	4C6
396 10 091 4	VENTILGEHAEUSE	4C6
396 10 092 2	NIPPEL	
396 10 093 2	ROHR	
396 10 094 0	REGULIERSCHRAUBE	4C6
396 10 096 0	ANSATZBUCHSE	
396 10 105 0	OELFALLROHR	4B7
396 10 536 4	ARMWELLE,KPL.SO	3C3
396 11 016 4	GARNSTAENDER	
396 11 019 4	GARNSTAENDER	8E5
396 11 064 0	FUEHRUNGSROHR	2D5
396 11 071 0	FUEHRUNGSROHR	2D6
396 11 072 0	SCHALTHEBEL	2D6
396 11 073 3	SCHALTHEBEL	2B7
396 11 101 0	TRAEGER	8F5 8H5
396 11 101 4	GARNSTAENDER	8H5
396 11 102 3	FADENLEITARM	8F5
396 11 103 0	FADENOESE	4F3 8F5
396 11 104 0	GARNR.TELLER	8G5
396 11 105 0	GARNST.STIFT	8F6
396 11 106 3	GARNSTAEND.ROHR	8G6
396 11 107 0	GARNSTAENDERROHR	8F6
396 11 111 3	GARNSTAENDERROHR	
396 12 007 3	ARMWELLENKURBEL	4D5
396 12 017 3	FADENH.KURBEL	4D4
396 12 037 0	BUCHSE	3E2
396 12 039 0	BUCHSE	4D3
396 12 040 3	NADELSTANGE	4F3
396 12 040 4	NADELSTANGE	4G3
396 12 046 0	NADELSTG.BUCHSE	4F3
396 13 004 0	KONTERMUTTER	4A10 5B11
396 13 005 0	GEWINDEBUCHSE	4A10 5B11
396 13 006 0	EXZENTERBOLZEN	4A10 5B11
396 13 011 0	DREHFEDER	5E9
396 13 012 0	STUETZE	5D11
396 13 030 0	WINKELLASCHE	3B2 4B2
396 14 005 0	DICHTSCHEIBE	5A5
396 14 006 0	DICHTUNG	5B8
396 14 009 3	LUEFTUNGSROHR	5C6
396 14 037 0	STEIGROHR	
396 16 002 0	FEDERBOLZEN	4M9
396 16 003 0	BUCHSE	4L11
396 16 005 0	BUCHSE	
396 16 006 0	EXZENTER	5L4 5L6
396 16 007 3	HUBGELENK	5M6
396 16 008 3	HUBKURBEL	5K7
396 16 009 0	BUCHSE	

Teile-Nr.	Benennung	Bildtafel
396 16 010 0	GELENKBLECH	
396 16 016 4	KURBEL	5H7
396 16 017 4	KURBEL	5H9
396 16 020 0	ZUGSTANGE	
396 16 022 3	EXZENTER	5L9
396 16 023 0	DISTANZSCHEIBE	5L9
396 16 033 0	ZUGFEDER	6E3
396 16 034 3	STICHST.WELLE	5H10
396 16 035 3	STELLHEBEL	5G9
396 16 036 0	BUCHSE	5H10
396 16 038 0	BUCHSE	5L7
396 16 048 0	ZUGFEDER	5G12
396 16 055 3	STELLKLOBEN	4F5 4E8 5F5
396 16 058 0	ZUGSTANGENLASCHE	
396 16 059 0	GLEITBOLZEN	
396 16 060 0	GLEITSTUECK	
396 16 061 0	KLOBEN	
396 16 062 3	MITNEHMER	5F7
396 16 067 0	GEWINDEBUCHSE	5G6
396 16 068 0	ANSCHLAG	5G6
396 16 069 0	STELLHEBEL	
396 16 075 0	FUEHRUNGSSTUECK	5J8
396 16 076 0	STELLBOLZEN	5J8
396 16 077 0	KURVE	5J8
396 16 078 3	STELLSCHEIBE	5J11
396 16 082 0	STICHST.HEBEL	4M10
396 16 082 4	STICHST.HEBEL	4L10
396 16 085 0	GELENKBOLZEN	4L10
396 16 086 0	STELLSCHRAUBE	4L10
396 16 088 0	DAMPFSTUECK	4K9
396 16 089 3	RAENDELKNOPF	4K11
396 16 093 0	STICHST.KURBEL	5H10
396 16 094 4	STICHST.KURBEL	5H10
396 16 095 0	ZUGARM	
396 16 095 3	ZUGARM	
396 16 096 0	ANSCHLAG	4M10 6H1
396 16 108 0	STOPFEN	4L10
396 16 143 0	BUCHSE SO	3F3
396 16 144 0	BUCHSE SO	3F3
396 16 145 0	STICHST.WELLE SO	3F2
396 22 114 2	SCHLAUCHNIPPEL	6H11
396 24 001 0	HALTEWINKEL	
396 24 002 4	WATTIERLINEAL	
396 24 003 4	WATTIERLINEAL	1C11
396 25 001 3	HAKENSCHRAUBE	8C4
396 25 002 2	SCHARNIER	
396 25 002 3	SCHARNIER	8B3
396 31 001 0	ZUGSTANGE	4E8
396 31 001 3	ZUGSTANGE	
396 31 001 4	ZUGSTANGE	
396 31 002 0	KUGELBOLZEN	
396 31 003 0	EINSTELLSCHEIBE	4G6
396 31 005 0	STOPFEN	4H6
396 31 006 0	GEWINDEBOLZEN	
396 31 008 0	STOPFEN	4E4 4E9
396 31 010 4	OELFALLROHR	
396 31 011 0	NIETSTIFT	

Teile-Nr.	Benennung	Bildtafel
396 31 014 0	HUELSE	4D1
396 31 015 0	STOFFDR.STANGE	4F2
396 31 016 0	BUCHSE	4F2
396 31 017 0	REGULIERSCHRAUBE	4D2
396 31 018 3	FUEHRUNGSKLOBEN	4E5
396 31 019 0	GELENKHEBEL	4F1
306 31 020 0	WINKELHEBEL	
396 31 020 4	WINKELHEBEL	4E1
396 31 021 0	DRUCKFEDER	
396 31 022 0	RING	
396 31 028 4	KLOBEN	4G1
396 31 031 0	WELLE	5G3 5G5 5F10
396 31 031 4	WELLE	5G3 5F10
~~396 31 032 3~~	~~TRANSPORTKURBEL~~	~~4G8~~
396 31 033 0	STELLHUELSE	
396 31 033 3	STELLHUELSE	4G7
396 31 034 0	KONTERHUELSE	4F7
396 31 035 0	SKALABLECH	4F8
396 31 036 0	TRANSPORTHEBEL	4F7
396 31 036 4	TRANSPORTHEBEL	4F7
396 31 041 0	DRUCKFEDER	4D1
396 31 045 0	LAGERBOCK	
396 31 045 4	LAGERBOCK	4C8
396 31 046 0	GELENKHEBEL	
396 31 047 0	GLEITBOLZEN	
396 31 048 0	BOLZEN	
396 31 957 3	ZUGSTANGE	4E8
396 31 122 0	WELLE	3E2
396 31 123 0	TRANSPORTWELLE SO	3B3
396 33 001 0	LAGERBOCK	
396 33 003 3	GELENKHEBEL	
396 33 005 0	DREHFEDER	
396 33 007 0	GEHAEUSEKAPPE	3E11
396 33 008 0	BEFEST.WINKEL	3C12
396 33 013 0	EINRUECKHEBEL	
396 33 013 4	EINRUECKHEBEL	
396 33 014 0	LAGERGEHAEUSE	3B11
396 33 014 4	LAGERGEHAEUSE	3B11
396 33 015 0	DOPPELHEBEL	3B10
396 33 015 4	DOPPELHEBEL	3C11
396 33 016 0	GLEISTUECK	3D10
396 33 017 0	AUSRUECKHEBEL	
396 33 017 3	AUSRUECKHEBEL	
~~396 33 018 3~~	~~AUSRUECKHEBEL~~	~~3D7~~
396 33 020 0	EINRUECKHEBEL	3C8 3E11
396 33 020 4	EINRUECKHEBEL	3E7
396 33 021 0	LAGERBOCK	3C8
396 33 023 3	GELENKHEBEL	3C8
396 33 025 0	DREHFEDER	3D7
396 33 063 0	SCHEIBE	6H10
~~396 33 066 0~~	~~DISTANZBUCHSE~~	~~3C10~~
396 33 080 0	ZUGFEDER	5F6
396 33 099 0	BUCHSE	3D8
396 33 100 3	ZUGLASCHE	3A10
396 33 102 0	GELENKSTUECK	
396 33 102 3	GELENKSTUECK	3B12
396 33 103 0	FEDERHAKEN	3C12

Teile-Nr.	Benennung	Bildtafel
396 33 104 0	GEWINDEBOLZEN	
396 33 105 3	LAGERGEHAEUSE	4E7
396 33 107 0	PLATTE	3C12
396 33 160 0	OBERMESSER	3E9 8C3
396 33 167 0	NIEDERHALTER	3E8
396 35 089 0	STOESSEL	6F5
396 35 109 0	INSTALLATIONSPLATTE	6J12 6J18
396 35 119 0	STOESSEL	6K2
396 35 122 4	WE2-UE-7	6M10 6M17
467 11 022 0	SPANNUNGSSCHB.	2C7
550 36 751 4	BANDABZUGSGERAET	
550 48 015 4	MULTIPROGRAMMBOX	6D13
550 48 040 4	MAGNETVENT.MULTIBOX	6J12
550 48 041 4	NETZTEIL MULTIBOX	
550 48 042 4	CPU-PLATINE MULTIBOX	
550 48 043 4	ANZEIG.PLAT.MULTIBOX	
550 48 058 4	PLAT.CPU,200-2	6C19
550 48 060 4	PLAT.INTERF.200-1;-2	6C19
550 48 061 4	PLAT.TAST.200-2	6C19
550 48 063 4	BEDIENP.200-2	6C19
550 48 065 4	NETZTEIL,200	6F20
550 48 066 0	WINKEL	6G20
550 48 068 4	VENTILEINH.200-2	6J18
550 51 030 0	ZUGFEDER	6G12
568 10 008 0	HANDRAD	4E12
568 10 008 4	HANDRAD	4E12
568 10 009 0	RIEMENSCHEIBE	4E12
568 14 014 0	OELROHR	5C6
568 14 042 0	OELSTAB	5C7
568 14 043 0	FILZSCHEIBE	5L10
568 15 018 0	EXZENTERRING	5L8
568 15 018 4	EXZENTERRING	
568 15 019 3	EXZENTER	5L8
568 15 020 0	KLOBEN	5K7
568 15 021 0	DECKBLECH	5K8
568 34 066 0	ROHR	
568 34 067 0	KLOBEN	
699 97 910 0	SCHLAUCH 2,5LWX1	4D3 4B6 4C6 4C9
	2,5 LW X 1	5C8 5M9
699 97 910 4	SCHLAUCH	4B5
	5 LW X 1	
699 97 910 6	SCHLAUCH	6H4 6C8 6J11
	6 LW X 1	
699 97 911 1	SCHLAUCH	7G10
	19 LW X 2	
699 97 940 0	SCHLAUCH	3G2 6B1 6H6
	2,6 LW X 0,65	
699 97 940 3	SCHLAUCH	3G2
	4 LW X 1	
699 99 158 0	OELDOCHT RD15	3B10
699 99 158 2	PFEIFENREINIGER	4B8
699 99 158 3	OELDOCHT RD3	3C11 5F3 5E4
802 51 103 0	WELLE	3G12
802 51 164 0	ROHR	
804 40 110 0	STUETZE	6B16 6C21
893 03 724 6	SENKSCHR.	3D1 5B8
	M 3 X 6	5A10 5B10

Änderungen vorbehalten

www.vollpage.info

Teile-Nr.	Benennung	Bildtafel
893 06 652 0	ZYL.SCHR. M 2,6 X 4	5F10
893 06 654 7	ZYL.SCHR. M 2,6 X 6	5H4
893 06 672 6	ZYL.SCHR. M 3 X 4	4K5 5H2
893 06 673 7	ZYL.SCHR. M 3 X 5	1K4
893 06 674 7	ZYL.SCHR. M 3 X 6	1K1
893 06 675 7	ZYL.SCHR. M 3 X 8	1D1 1L1 1A2 1D5 1G5
893 06 695 7	ZYL.SCHR. M 3,5 X 8	1G1
893 06 696 7	ZYL.SCHR. M 3,5 X 10	
893 06 714 7	ZYL.SCHR. M 4 X 6	1M2
893 06 715 7	ZYL.SCHR. M 4 X 8	5F3 5G4
893 06 716 7	ZYL.SCHR. M 4 X 10	4M10
893 06 717 0	ZYL.SCHR. M 4 X 12	
893 06 717 7	ZYL.SCHR. M 4 X 12	5J4
893 06 718 0	ZYL.SCHR. M 4 X 16	
893 06 718 7	ZYL.SCHR. M 4 X 16	3C12
893 06 734 0	ZYL.SCHR. M 5 X 6	
893 06 734 6	ZYL.SCHR. M 5 X 6	4K9
893 06 734 7	ZYL.SCHR. M 5 X 6	5L6
893 08 556 0	HALBRD.SCHR. M 3 X 10	1K3 5K4
893 21 107 8	FEDERRRING	6G7
893 23 047 8	FEDERSCHEIBE	4G6
893 23 048 8	FEDERSCHEIBE	
893 23 049 8	FEDERSCHEIBE	~~5J8~~ 5J10
893 33 092 0	GEW.STIFT M 5 X 5	
893 52 093 0	GEW.STIFT M 4 X 4	4H9 5H5
893 96 143 0	FL.KOPFSCHR. M 4 X 18	4C5
893 97 098 0	FL.KOPFSCHR. M 4 X 8	
893 97 098 6	FL.KOPFSCHR. M 4 X 8	4G6 5K10 5K11
894 04 825 0	6KT.SCHR. M 4 X 12	
894 44 036 8	ZAHNSCHEIBE	5G10
894 45 036 8	FAECHERSCHEIBE	5H7 5G9
894 45 037 8	FAECHERSCHEIBE	3D12 5D11
894 45 040 8	FAECHERSCHEIBE	4M11
894 45 066 8	FAECHERSCHEIBE	4E8
894 57 222 0	ZYL.BLECHSCHR.	
894 62 192 0	6KT.BLECHSCHR.	
894 62 192 7	6KT.BLECHSCHR.	6J6 6B8 6J13
894 70 073 8	FEDERRING	7G4
894 70 074 8	FEDERRRING	7E8 7G8
895 36 101 0	ZYL.STIFT 3 M 6 X 20	
895 36 118 0	ZYL.STIFT 4 M 6 X 14	6E3
906 02 001 0	SEITENTEIL,RE	7H6
906 02 002 0	SEITENTEIL,LI	7H6
906 02 003 0	STELLFUSS	7K7
907 01 001 0	OBERTEILAUFLAGE	7C3 7F6
907 01 003 0	WINKEL	
907 01 003 4	TEILESATZ WINKEL	
907 01 005 0	AUFLAGE	
907 01 006 0	AUSGLEICHSTUECK	
907 01 007 0	AUSGLEICHSTUECK	
907 01 009 3	TISCHPLATTE	
907 01 015 0	TISCHPLATTE	
907 01 016 0	TISCHPLATTE	
907 01 022 3	TISCHPLATTE	
907 01 751 4	TEILES.TISCHPL.467	
907 01 752 4	TEILES.TISCHPL.467	
907 01 753 4	TISCHPLATTE	
907 02 008 3	SCHUBKASTEN	7C1 7H5
907 02 009 0	FUEHRUNGSLEISTE	7C1 7H5
907 02 034 0	GUMMIPUFFER	7F1 7H1
907 02 040 4	GESTELLUNTERTEIL	
907 02 041 3	SEITENTEIL	7E2
907 02 042 3	SEITENTEIL	7E2
907 02 043 3	FUSZSTUECK	
907 02 044 3	FUSZSTUECK	
907 02 046 0	AUFLAGE	7D2
907 02 047 0	AUFLAGE	7D2
907 02 048 0	GEWINDELASCHE	7D2
907 02 049 0	VERBINDUNG	7F2
907 02 050 0	SCHEIBE	
907 02 052 0	KLEMMFEDER	
907 02 057 0	LASCHE	6F1
907 02 069 0	STOPFEN	7E2
907 02 091 0	HUELSE	6B9
907 03 003 0	MOTORRIEMENSCHUTZ	
907 03 018 4	SCHUTZSCHALTER	7J12
907 03 020 0	PEDAL	7K6
907 03 020 3	PEDAL	7G2
907 03 020 4	PEDAL	7G2
907 03 030 0	BOLZEN	7H4
907 03 031 3	RASTE	7H4
907 03 036 0	WINKELLASCHE	
907 03 039 3	AUFLAGE	7H4
907 03 039 4	PEDAL	7H4
907 03 040 0	PEDALACHSE	7G2
907 03 041 0	LAGERWINKEL	7H1 7K5
907 03 045 0	ZUGSTANGE	7F8
907 03 045 4	ZUGSTANGE	7F8
907 03 049 4	ZUGSTANGE	7C11
907 03 059 4	BEFESTIGUNGSTEILE	7C11
907 09 025 4	907-...-.1-UE	
911 03 001 0	GEWINDEENSAT	
916 01 017 0	TISCHPLATTE	
916 01 019 0	TISCHPLATTE	
916 01 020 0	TISCHPLATTE	
916 01 025 3	TISCHPLATTE SO	7F6
916 02 014 0	VERBINDUNGSSTANGE	7K6
916 02 023 4	BEFESTIGUNGSTEILE	
916 03 021 3	PEDALAUFLAGE	7L5
916 03 024 0	PEDALWELLE	7K7
916 03 029 0	WINKEL	
916 09 039 4	916-467-3	
917 01 003 3	TISCHPLATTE	
917 01 008 0	TISCHPLATTE	
917 03 021 4	BEFESTIGUNGSTEILE	7F2
917 03 018 4	SCHUTZSCHALTER	
917 03 024 0	SCHEIBE	7K7
917 03 051 0	SCHELLE	
962 40 121 3	VERBINDUNG	7J6
971 15 009 3	NADELSCHUTZHALTER	5J2
971 15 016 3	GREIFERTRAEGER	5L3
973 42 027 0	HUELSE	6G7
973 45 380 3	KLEMMKLOBEN	6H3
973 46 166 0	DRUCKFEDER	6D2
974 40 053 0	KLOBEN	6E15 6C21
974 45 259 0	DISTANZSTUECK	
980 40 192 0	SCHEIBE	6K3 6G4
980 43 012 0	SCHEIBE	6G11
981 10 040 2	LEHRE	8D4
981 12 001 8	LEHRE	8D4
990 12 011 3	KEILRIEMEN	7F12
990 12 013 0	KEILRIEMEN	8C6
990 13 000 1	RUNDRIEMEN	3C11
990 22 070 8	ANSCHLUSSPLATTE	6J9 6J16
990 23 040 9	STECKER,PERILEX	7H12
990 24 005 8	MUFFE B PG 11	8F6
990 25 412 9	KNIESCHALTER	6M6 6M13 7L11
990 25 417 5	NETZTEIL	7C9
990 25 417 7	POSITIONSGEBER,B/O	7B10
990 25 418 2	POSITIONSGEBER,P4-1	7B7
990 25 418 3	MOTOR,NDK880M/12/380	7A8
990 25 418 5	MOTOR,NDK880M/12/430	7A8
990 25 419 5	STEUERPLATTE	7D9
990 25 419 8	SOLLWERTGEBER	7C8
990 25 420 0	STEUERKASTEN,9B31	7D5
990 25 420 5	Q12-0014/.ANTRIEB	7D10
990 25 420 7	STEUERPLATTE	7D9
990 25 421 5	MOTOR,NEK880M/12/220	7A8
990 25 422 4	E12-0028/.ANTRIEB	7E5
990 25 423 5	MOTOR VD 552 430V	7A5
990 28 003 6	KABELOESE	
990 28 003 8	KABELOESE	
990 49 012 8	PINZETTE,GEBOGEN	8D2
990 80 024 0	FLACHBEUTEL	
990 81 003 6	HAKENSCHR.HUELSE	
990 81 003 8	ZUBEHOER KASTEN	8G1
990 81 006 1	SCHRAUBENDREHER A 0,4 X 2,5	8C1
990 81 006 2	SCHRAUBENDREHER A 0,8 X 5,5	8C1
990 81 010 1	NAEHM.-OEL,250GR	8B1
990 92 610 3	NADEL,934-110	8C3
992 00 016 7	LI.ZYL.SCHR. NR.28 X 13	5H8
992 00 032 7	LI.SENKSCHR. NR.40 X 10	4H6
992 00 098 7	6KT.MUTTER NR.28 X 3	
992 00 104 0	ZYL.STIFT 2,70 X 10,7	4C6
992 00 117 7	LI.ZYL.SCHR. NR.82 X 3	5D3
992 00 244 0	GEW.STIFT NR.28 X 4	5L10
992 00 248 7	4KT.SCHR. NR.21 X 17	
992 00 347 0	ZYL.SCHR.HR. NR.86X5X1	3E8 8C3
992 00 371 0	LI.ZYL.SCHR. NR.28 X 17	
992 00 422 0	GEW.STIFT NR.28 X 13	4L11 4E12
992 00 674 0	LI.SENKSCHR. NR.54 X 5	
992 00 674 6	LI.SENKSCHR. NR.54 X 5	4J6
992 00 713 7	FL.KOPFSCHR. NR.44 X 6,6	4K7
992 00 719 0	LI.ZYL.SCHR. NR.40 X 5,	
992 00 719 7	LI.ZYL.SCHR. NR.40 X 5,	1E8 1B9
992 00 742 7	6KT.MUTTER NR.18 X 2,5	5G6
992 00 743 7	6KT.SCHR. NR.89X17X2	7C11
992 00 859 0	LI.ZYL.SCHR. NR.86 X 3	4C9
992 00 861 7	ZYL.SCHR. NR.82 X 2	1B3 1H3 1E4
992 00 981 0	FL.KOPFSCHR. NR.88 X 6,2	5L4 5K6
992 00 996 0	SENKSCHR. NR.89X4X8,	
992 00 996 6	SENKSCHR. NR.89X4X8,	5C5
992 01 064 0	ZYL.SCHR. NR.88 X 4,5	5G3
992 01 080 0	GEW.STIFT NR.28	

Änderungen vorbehalten

www.vintage-sewing.co.uk

Teile-Nr.	Benennung	Bildtafel
992 01 203 7	ZYL.SCHR. NR.53 X 2,	8B3
992 01 215 7	SCHEIBE 6.1	
992 01 243 0	GEWINDESTIFT NR.18 X 7,5	4D5 4E7 4J10
992 01 265 7	LI.ZYL.SCHR. NR.26 X 6,5	5C7
992 01 374 0	GEW.STIFT NR.89 X 3,3	3G12 3C10 5G5
992 01 383 7	6KT.MUTTER NR.89	7B11
992 01 386 0	LI.ZYL.SCHR. NR.89 X 10	3E8
992 01 393 7	6KT.MUTTER NR.80	3C3 4J7
992 01 491 0	GEW.STIFT NR.40 X 2,8	4A8
992 01 497 0	GEW.STIFT NR.28X15X21	4C12
992 01 508 7	ZYL.SCHR. NR.15X2,5X3	3B7 4B3
992 01 511 0	GEW.STIFT NR.18 X 6,5	5H6 5L9
992 01 758 0	LI.ZYL.SCHR. NR.99 X 10,0	4E5
992 01 815 0	SENKSCHR. NR.86 X 11,5	4L5
992 01 944 0	LI.ZYL.SCHR. NR.23 X 9,3	4D9 5L11
992 01 967 0	LINSENSCHR. NR.40 X 4,0	3C8
992 01 983 0	6KT.MUTTER M 4	5H7
992 02 298 0	ZYL.SCHR. NR.15 X 2,5	3A3 4B3
992 02 307 0	NIET	
992 02 330 0	STIFT	4B11 5C12
992 02 403 0	ZYL.SCHR. M 3 X 3	4G3
992 02 412 0	6KT.SCHR. M 8 X 1	6F12
992 02 413 0	ZYL.SCHR. NR.28 X 20	6H10
992 02 421 0	STIFT	6J2
992 02 440 0	ZYL.STIFT 1,73 X 6,6	
992 10 371 6	ZYL.SCHR. NR.28 X 17,0	4J7
992 10 407 7	LI.ZYL.SCHR. NR.40 X 4,5	3C9
993 02 075 0	ZYL.SCHR. 3M 6 X 10	
993 02 123 0	RGKPF.ZYL.STIFT 5M 6 X 32	4D2
993 02 125 0	ZYL.STIFT 5M 6 X 40	
993 02 143 0	ZYL.STIFT 6M 6 X 32	
993 03 095 0	SENKSCHR. M 3 X 8	
993 03 095 7	SENKSCHR. M 3 X 8	3J10
993 03 098 7	SENKSCHR. M 3 X 16	
993 03 098 8	SENKSCHR. M 3 X 16	
993 03 100 0	SENKSCHR. M 3 X 20	
993 03 100 7	SENKSCHR. M 3 X 20	2A6
993 03 135 0	SENKSCHR. M 4 X 8	
993 03 135 7	SENKSCHR. M 4 X 8	
993 03 136 0	SENKSCHR. M 4 X 10	
993 03 136 7	SENKSCHR. M 4 X 10	3C7 4C8
993 03 155 0	SENKSCHR. M 5 X 8	
993 03 155 7	SENKSCHR. M 5 X 8	2D1 3J11 3J12
993 03 158 0	SENKSCHR. M 5 X 16	
993 03 158 7	SENKSCHR. M 5 X 16	6J1
993 03 182 7	SENKSCHR. M 6 X 25	6H7
993 03 724 0	SENKSCHR. M 3 X 6	
993 03 786 0	SENKSCHR. M 5 X 10	
993 03 786 7	SENKSCHR. M 5 X 10	7E9
993 03 841 0	SENKSCHR. M 8 X 65	
993 03 841 7	SENKSCHR. M 8 X 65	
993 04 000 0	ZYL.SCHR. M3X15X9	
993 04 000 6	ZYL.SCHR. M3X15X9	1D8
993 06 042 0	ZYL.SCHR. M 2 X 4	
993 06 042 7	ZYL.SCHR. M 2 X 4	1B1 1D1 1G1 1D5
993 06 064 0	ZYL.SCHR. M 2,5 X 8	3G10
993 06 093 0	ZYL.SCHR. M 3 X 5	
993 06 093 7	ZYL.SCHR. M 3 X 5	2B7 3C12
993 06 094 0	ZYL.SCHR. M 3 X 6	
993 06 094 7	ZYL.SCHR. M 3 X 6	
993 06 097 0	ZYL.SCHR. M 3 X 12	
993 06 097 7	ZYL.SCHR. M 3 X 12	
993 06 099 7	ZYL.SCHR. M 3 X 18	6G10
993 06 100 0	ZYL.SCHR. M 3 X 20	
993 06 100 7	ZYL.SCHR. M 3 X 20	2A6
993 06 132 7	ZYL.SCHR. M 4 X 4	6F18 6G18
993 06 133 0	ZYL.SCHR. M 4 X 5	
993 06 133 7	ZYL.SCHR. M 4 X 5	2A4
993 06 134 0	ZYL.SCHR. M 4 X 6	
993 06 134 7	ZYL.SCHR. M 4 X 6	
993 06 135 0	ZYL.SCHR. M 4 X 8	
993 06 135 7	ZYL.SCHR. M 4 X 8	4E1
993 06 136 0	ZYL.SCHR. M 4 X 10	
993 06 136 7	ZYL.SCHR. M 4 X 10	3E12 6G20
993 06 137 0	ZYL.SCHR. M 4 X 12	
993 06 137 7	ZYL.SCHR. M 4 X 12	7H10
993 06 138 0	ZYL.SCHR. M 4 X 16	
993 06 138 7	ZYL.SCHR. M 4 X 16	3E10
993 06 148 0	ZYL.SCHR. M 4 X 50	
993 06 148 7	ZYL.SCHR. M 4 X 50	7H2 7L7
993 06 156 0	ZYL.SCHR. M 5 X 10	
993 06 156 7	ZYL.SCHR. M 5 X 10	6M8 6M15
993 06 262 0	ZYL.SCHR. M 4 X 6	2D5
993 06 652 0	ZYL.SCHR. M 2,6 X 4	
993 06 654 0	ZYL.SCHR. M 2,6 X 6	
993 06 672 0	ZYL.SCHR. M 3 X 4	
993 06 673 0	ZYL.SCHR. M 3 X 5	
993 06 673 7	ZYL.SCHR. M 3 X 5	1B1 1E2 1H2 1E6 1H6
993 06 674 0	ZYL.SCHR. M 3 X 6	
993 06 676 7	ZYL.SCHR. M 3 X 10	6H3
993 06 695 0	ZYL.SCHR. M 3,5 X 8	
993 06 696 0	ZYL.SCHR. M 3,5 X 10	4F3
993 06 714 0	ZYL.SCHR. M 4 X 6	
993 06 715 0	ZYL.SCHR. M 4 X 8	
993 06 717 0	ZYL.SCHR. M 4 X 12	
993 06 718 0	ZYL.SCHR. M 4 X 16	
993 06 736 0	ZYL.SCHR. M 5 X 10	
993 06 736 7	ZYL.SCHR. M 5 X 10	7G10
993 06 739 0	ZYL.SCHR. M 5 X 18	
993 06 739 7	ZYL.SCHR. M 5 X 18	8F5 8H5
993 07 272 0	FL.KOPFSCHR. M 2 X 4	1J2 1J6 3F9 8D3
993 07 375 0	FL.KOPFSCHR. M 5 X 8	
993 07 375 7	FL.KOPFSCHR. M 5 X 8	3B3 3G9 5G12
993 08 556 0	HALBRD.SCHR. M 3 X 10	
993 11 094 0	LI.SENKSCHR. M 3 X 6	
993 11 094 7	LI.SENKSCHR. M 3 X 6	5G2
993 15 115 0	HALBRD.HOLZSCHR. 4 X 20	7H5 7G10
993 15 115 7	HALBRD.HOLZSCHR. 4 X 20	
993 15 156 0	HALBRD.HOLZSCHR. 5 X 25	
993 15 156 7	HALBRD.HOLZSCHR. 5 X 25	
993 15 158 0	HALBRD.HOLZSCHR. 5 X 35	
993 15 158 7	HALBRD.HOLZSCHR. 5 X 35	7H6
993 19 031 0	SCHEIBE 2,2	
993 19 031 7	SCHEIBE 2,2	

www.college-sewing.co.uk

Änderungen vorbehalten

Teile-Nr.	Benennung	Bildtafel
993 19 034 0	SCHEIBE 3,2	
993 19 034 7	SCHEIBE 3,2	1K4 4C1 4K5
993 19 036 0	SCHEIBE 4,3	
993 19 036 7	SCHEIBE 4,3	3E8 3A10 5J2 5L7 6J1 6G2 6G3 6F18
993 19 037 0	SCHEIBE B 5,3	
993 19 037 7	SCHEIBE B 5,3	5M7 8E5 8F5
993 19 038 0	SCHEIBE B 6,4	
993 19 038 7	SCHEIBE B 6,4	5G6 6B8 7L5
993 19 040 0	SCHEIBE B 8,4	
993 19 040 7	SCHEIBE B 8,4	6L3 6G4 8C4
993 19 041 0	SCHEIBE B 10,5	
993 19 041 7	SCHEIBE B 10,5	7J6
993 19 045 0	SCHEIBE B 17	
993 19 045 7	SCHEIBE B 17	7J7
993 19 046 8	SCHEIBE B 19	8H6
993 25 048 0	FLUEGELMUTTER M 8	
993 25 048 7	FLUEGELMUTTER M 8	8C4
993 30 038 0	SCHEIBE 6,4	
993 30 038 7	SCHEIBE 6,4	6E1
993 33 092 0	GEW.STIFT M 5 X 5	
993 34 054 0	6KT.MUTTER M 3	
993 34 054 7	6KT.MUTTER M 3	2B7
993 34 056 0	6KT.MUTTER M 4	
993 34 056 7	6KT.MUTTER M 4	3D8 4E1 5L4 5F7 6J3
993 34 057 0	6KT.MUTTER M 5	
993 34 057 7	6KT.MUTTER M 5	2A3 5H10 5H11
993 34 058 7	6KT.MUTTER M 6	6H11
993 34 059 0	6KT.MUTTER M 8	
993 34 059 7	6KT.MUTTER M 8	6H6
993 34 060 0	6KT.MUTTER M 10	
993 34 060 7	6KT.MUTTER M 10	7J6
993 34 121 7	4KT.SCHR. M 8 X 16	8D5
993 39 321 7	RAEDELSCHR. M 4 X 15	6B21
993 52 093 0	GEW.STIFT M 4 X 4	
993 52 094 0	GEW.STIFT M 4 X 5	4K11
993 52 096 0	GEW.STIFT 4 X 8	5F6
993 52 101 0	GEW.STIFT M 4 X 20	
993 52 103 0	GEW.STIFT M 5 X 4	4E5
993 52 105 0	GEW.STIFT M 5 X 6	4H4
993 52 113 0	GEW.STIFT M 5 X 30	5H10
993 63 188 0	FL.RD.SCHR. M 10 X 55	
993 63 188 7	FL.RD.SCHR. M 10 X 55	7J5
993 63 384 0	FL.RD.SCHR. M 10 X 35 MU	
993 63 384 7	FL.RD.SCHR. M 10 X 35 MU	7J5
993 90 067 0	SCHR.DREHER F.I.6KT.	8D2
993 90 067 5	SCHR.DREHER F.I.6KT. 1,5	
993 90 070 0	SCHR.DREHER F.I.6KT. 3	8D2
993 90 071 0	SCHR.DREHER F.I.6KT. 4	8D2
993 91 061 8	ZYL.SCHR. M 3 X 6	2A1
993 91 064 8	ZYL.SCHR. M 3 X 12	5K6 5L9
993 91 070 8	ZYL.SCHR.,TULO M 3 X 6	5L7
993 91 071 0	SCHR.DREHER F.I.6KT. 4	8D2
993 91 061 8	ZYL.SCHR. M 3 X 6	2A1
993 91 064 8	ZYL.SCHR. M 3 X 12	5K6 5L9
993 91 070 8	ZYL.SCHR.,TULO M 3 X 6	5L7
993 91 080 7	ZYL.SCHR. M 4 X 6	
993 91 080 8	ZYL.SCHR. M 4 X 6	2C1 4F8
993 91 081 8	ZYL.SCHR. M 4 X 8	
993 91 082 7	ZYL.SCHR. M 4 X 10	3D7 5J2 5L3 6J3
993 91 082 8	ZYL.SCHR. M 4 X 10	6F12
993 91 083 7	ZYL.SCHR. M 4 X 12	4E7 4E8 5L4 5F5 5K7
993 91 083 8	ZYL.SCHR. M 4 X 12	4E6 4E9 4K9 4D12
993 91 084 7	ZYL.SCHR. M 4 X 16	5F8
993 91 084 8	ZYL.SCHR. M 4 X 16	5F6
993 91 085 7	ZYL.SCHR. M 4 X 18	4F4 4F8 ~~4G8~~ 5C6 5G10
993 91 085 8	ZYL.SCHR. M 4 X 18	5G9
993 91 102 7	ZYL.SCHR. M 5 X 10	2A1 2B4 6J3 6B13 6H14 6B17 6B21 7F9
993 91 102 8	ZYL.SCHR. M 5 X 10	
993 91 103 7	ZYL.SCHR. M 5 X 12	2C4 3G11 4H3 4J3
993 91 103 8	ZYL.SCHR. M 5 X 12	
993 91 104 7	ZYL.SCHR. M 5 X 16	5K3 5E10
993 91 104 8	ZYL.SCHR. M 5 X 16	2D1
993 91 105 7	ZYL.SCHR. M 5 X 18	5E4
993 91 105 8	ZYL.SCHR. M 5 X 18	
993 91 108 7	ZYL.SCHR. M 5 X 25	3J11
993 91 108 8	ZYL.SCHR. M 5 X 25	
993 91 109 7	ZYL.SCHR. M 5 X 30	
993 91 109 8	ZYL.SCHR. M 5 X 30	
993 91 121 7	ZYL.SCHR. M 6 X 8	
993 91 121 8	ZYL.SCHR. M 6 X 8	
993 91 122 8	ZYL.SCHR. M 6 X 10	6G7
993 91 124 7	ZYL.SCHR. M 6 X 16	7K5
993 91 124 8	ZYL.SCHR. M 6 X 16	
993 91 125 7	ZYL.SCHR. M 6 X 18	3G11
993 91 125 8	ZYL.SCHR. M 6 X 18	
993 91 126 7	ZYL.SCHR. M 6 X 20	5J3
993 91 126 8	ZYL.SCHR. M 6 X 20	4D5 6B1
993 91 128 7	ZYL.SCHR. M 6 X 25	
993 91 128 8	ZYL.SCHR. M 6 X 25	4F6
993 91 129 7	ZYL.SCHR. M 6 X 30	6E1
993 91 129 8	ZYL.SCHR. M 6 X 30	6A2
993 91 134 7	ZYL.SCHR. M 6 X 35	6B9
993 91 144 7	ZYL.SCHR. M 8 X 16	
993 91 144 8	ZYL.SCHR. M 8 X 16	4H10
993 91 146 7	ZYL.SCHR. M 8 X 20	6D3
993 91 146 8	ZYL.SCHR. M 8 X 20	
993 91 148 7	ZYL.SCHR. M 8 X 25	6L3 6G4
993 91 148 8	ZYL.SCHR. M 8 X 25	
993 91 152 7	ZYL.SCHR. M 8 X 45	6D16 6D21
993 91 152 8	ZYL.SCHR. M 8 X 45	
993 91 153 7	ZYL.SCHR. M 8 X 50	4M11
993 91 180 7	ZYL.SCHR. M 10 X 35	5E8
993 91 180 8	ZYL.SCHR. M 10 X 35	
993 91 187 7	ZYL.SCHR. M 10 X 70	5F8 5E9
993 91 187 8	ZYL.SCHR. M 10 X 70	
993 91 950 7	ZYL.SCHR. M 6 X 25	
993 92 099 8	GEW.STIFT M 3 X 6	5L3 5J7
993 92 109 7	GEW.STIFT M 6 X 6	
993 92 109 8	GEW.STIFT M 6 X 6	3C9
993 92 110 8	GEW.STIFT M 6 X 8	6H11
993 93 111 8	GEW.STIFT M 6 X 10	
993 94 102 8	GEW.STIFT M 5 X 12	5H11

www.college-sewing.co.uk

Änderungen vorbehalten

Teile-Nr.	Benennung	Bildtafel
993 95 070 8	GEW.STIFT M 3 X 4	5J3
993 95 080 8	GEW.STIFT M 4 X 4	5L8
993 95 081 8	GEW.STIFT M 4 X 5	6H10
993 95 083 8	GEW.STIFT M 4 X 8	5C6
993 95 092 7	GEW.STIFT M 5 X 6	5J9 6H1
993 95 092 8	GEW.STIFT M 5 X 6	
993 95 094 8	GEW.STIFT M 5 X 10	5J11
993 96 138 0	FL.KOPFSCHR. M 4 X 6	
993 96 138 7	FL.KOPFSCHR. M 4 X 6	4B10
993 96 160 0	FL.KOPFSCHR. M 5 X 10	
993 96 160 7	FL.KOPFSCHR. M 5 X 10	4F2 4F3
993 96 180 0	FL.KOPFSCHR. M 6 X 10	3B9
993 97 098 0	FL.KOPFSCHR. M 4 X 8	
993 97 098 7	FL.KOPFSCHR. M 4 X 8	6G12
994 03 201 0	6KT.SCHR. M 8 X 35	
994 03 201 7	6KT.SCHR. M 8 X 35	
994 03 204 0	6KT.SCHR. M 8 X 50	
994 04 109 7	6KT.SCHR. M 3 X 12	
994 04 109 8	6KT.SCHR. M 3 X 12	4C1
994 04 144 7	6KT.SCHR. M 4 X 6	6J1 6G2
994 04 144 8	6KT.SCHR. M 4 X 6	
994 04 146 7	6KT.SCHR. M 4 X 8	4G2
994 04 146 8	6KT.SCHR. M 4 X 8	
994 04 148 8	6KT.SCHR. M 4 X 10	4F1
994 04 149 8	6KT.SCHR. M 4 X 12	5L6
994 04 150 7	6KT.SCHR. M 4 X 16	6F1
994 04 150 8	6KT.SCHR. M 4 X 16	
994 04 154 7	6KT.SCHR. M 4 X 25	6E3
994 04 154 8	6KT.SCHR. M 4 X 25	
994 04 157 7	6KT.SCHR. M 4 X 35	5G6
994 04 157 8	6KT.SCHR. M 4 X 35	
994 04 179 7	6KT.SCHR. M 5 X 12	5D11
994 04 179 8	6KT.SCHR. M 5 X 12	
994 04 280 7	6KT.SCHR. M 8 X 16	
994 04 280 8	6KT.SCHR. M 8 X 16	
994 05 033 0	6KT.MUTTER M 2,5	3J10
994 05 034 0	6KT.MUTTER M 3	
994 05 034 7	6KT.MUTTER M 3	2B6 4D1
994 05 036 0	6KT.MUTTER M 4	
994 05 036 7	6KT.MUTTER M 4	4D8 5L7 6F3 7H2 7K5 7H10
994 05 037 0	6KT.MUTTER M 5	
994 05 037 7	6KT.MUTTER M 5	3B12 7G4 8E5 8G5
994 05 038 0	6KT.MUTTER M 6	
994 05 038 7	6KT.MUTTER M 6	6A2 6B8 8L4 8G5
994 05 040 0	6KT.MUTTER M 8	
994 05 040 7	6KT.MUTTER M 8	
994 05 041 0	6KT.MUTTER M 10	
994 05 041 7	6KT.MUTTER M 10	7J6
994 05 044 0	6KT.MUTTER M 16	
994 05 044 7	6KT.MUTTER M 16	7J7
994 10 093 0	STIFTSCHR. M 4 X 20	3D8 5H7
994 13 564 0	6KT.SCHR. M 10 X 20	
994 13 564 7	6KT.SCHR. M 10X1X20	
994 27 098 0	ZYL.KERBSTIFT 4 X 26	7G2
994 29 173 0	PASSKERBSTIFT 8 X 32	4C9
994 33 043 0	HALBRD.KERBNAGEL 2 X 6	
994 33 043 6	HALBRD.KERBNAGEL 2 X 6	
994 33 075 0	HALBRD.KERBNAGEL 3 X 8	
994 38 010 8	SPANNHUELSE 1 X 4	
994 38 033 8	SPANNHUELSE 2 X 8	
994 38 034 8	SPANNHUELSE 2 X 10	1E2 1H2 1E6
994 38 043 8	SPANNHUELSE 2,5 X 8	
994 38 062 8	SPANNHUELSE 3 X 6	
994 38 063 8	SPANNHUELSE 3 X 8	5E7
994 38 064 8	SPANNHUELSE 3 X 10	5F10
994 38 067 8	SPANNHUELSE 3 X 16	2C7
994 38 068 8	SPANNHUELSE 3 X 18	7K7
994 38 082 8	SPANNHUELSE 4 X 6	4C8
994 38 083 8	SPANNHUELSE	3D7
994 38 085 8	SPANNHUELSE 4 X 12	
994 38 089 8	SPANNHUELSE 4 X 20	
994 38 107 8	SPANNHUELSE 5 X 16	5F10
994 38 121 8	SPANNHUELSE 5 X 60	
994 38 125 8	SPANNHUELSE 6 X 12	
994 39 511 0	HUTMUTTER,POLY M 4	3E11
994 46 101 7	ZYL.SCHR. M 5 X 12	
994 46 101 8	ZYL.SCHR. M 5 X 12	4D11
994 46 102 8	ZYL.SCHR. M 5 X 16	5H9
994 46 534 7	ZYL.SCHR.,UFK M 5 X 12	5A5
994 46 534 8	ZYL.SCHR.,UFK M 5 X 12	
994 49 510 0	ROHRNIET C 4 X 5	4L7
994 80 068 0	SCHEIBE A 8,4	
994 80 068 7	SCHEIBE A A 8,4	
994 80 146 0	SCHEIBE B 6,4	
994 80 146 7	SCHEIBE B 6,4	6J6 6J13
995 19 012 8	SPANNHUELSE 2 X 6	1C2
995 19 014 8	SPANNHUELSE 2 X 10	3D10
995 34 061 8	6KT.MUTTER PG 11 X 9	8H6
995 43 630 0	RGKPF.ZYL.STI 2,5M 6 X 10	3D7
995 43 675 0	RGKPF.ZYL.STI 5M 6 X 8	4B11 5C12 5E12
996 01 081 8	SICH.RING 5 X 0,6	
996 01 082 8	SICH.RING 6 X 0,7	5F3
996 01 084 8	SICH.RING 8 X 0,8	3B9 4L9
996 01 091 8	SICH.RING 15 X 1	4D6
996 01 303 8	SICH.RING 18 X 1,5	8H6
996 02 127 8	SICH.RING 47 X 1,75	4C6 4E10
996 06 017 0	KUGEL 3,969	4E6
996 06 020 0	KUGEL 4,762	5F10
996 06 025 0	KUGEL 6,350	4E2
996 07 006 8	SICH.SCHEIBE 3,2	4C7
996 07 008 8	SICH.SCHEIBE 5	3A3 4B3 4A11 6F3 6J3
996 07 009 8	SICH.SCHEIBE 6	4B9
996 07 010 8	SICH.SCHEIBE 7	
996 07 011 8	SICH.SCHEIBE 8	
996 07 012 8	SICH.SCHEIBE 9	5G3
996 08 348 4	RILLENKUGELLAGER 8X19X6	5L6
996 08 534 0	RILLENKUGELLAGER 20X42X12	4E7
996 13 136 0	KUGELKNOPF C25 M6	3E11
996 19 610 0	HEFTKLAMMER	
996 23 023 0	KUGELLAGER 17X40X12	4E10
996 23 068 0	KUGELLAGER 15X42X13	4D6
996 26 312 0	W-DICHTRING 9X15X5	5H6
996 28 080 0	DICHTRING A13X19X2	6C8 6J10 6M11 6J17 6M18
996 28 384 0	DICHTRING A 10 X 14	3H10 3J11
996 35 025 0	DICHTRING C 10 X 14	1M2

www.college-sewing.co.uk

Änderungen vorbehalten

Teile-Nr.	Benennung	Bildtafel
996 35 029 0	DICHTRING C 12 X 16	5E7
996 38 058 0	DICHTRING A15X24X7	5F5
996 49 008 0	KEILRIEMENSCHEIBE	7F12
996 49 009 0	KEILRIEMENSCHEIBE	7E12
996 61 029 0	WINKELGELENK	7E8 7G8
996 61 125 0	KUGELZAPFEN B 8 X 4	
997 15 350 0	STECKHUELSE	6J5 6K7 6F8 6K14 6E20
997 50 230 0	G-SICHERUNGSEINSATZ	
997 50 270 0	G-SCHRAUBKAPPE	
997 52 200 0	SICHERUNGSHALTER	
998 83 021 8	HALBMONDRING H 6 X 0,7	4B12
998 83 022 8	HALBMONDRING H 6,5 X 0,7	5F4 5M7
998 85 081 0	SIMMERRING BA 8X16X4	1M3
998 85 115 0	SIMMERRING BA 9X18X6	3F3 5L7 5K10
998 85 740 0	NUTRING 14/20 X 4	
998 86 007 0	O-RING OR 3 X 1	4C6
998 86 028 0	O-RING 7 X 2	4G6
998 86 072 0	O-RING 12 X 1,5	5G5
998 86 073 0	O-RING 12 X 1,7	5H6
998 86 260 0	O-RING 30 X 2	1L1
998 86 320 0	O-RING 36 X 3	1K2 5L3
998 86 346 0	O-RING 40 X 2	1M2
998 86 500 0	O-RING 3,3 X 2,4	4D4
998 87 017 8	V-RING A 20 X 1,2	5M10
998 87 502 8	V-RING J 18 X 1,0	5H5
998 88 051 0	PASZSCHEIBE 6X12X0,1	
998 88 101 0	PASZSCHEIBE 6X12X0,3	
998 88 110 0	PASZSCHEIBE 10X16X0,3	4B10 5G3 5F8
998 88 122 0	PASZSCHEIBE 30X42X0,3	4E7
998 91 014 0	SPRENGRING	4C7
998 91 205 0	SPRENGRING	5H6
999 14 025 4	ISOLIERSCHLAUCH	
999 18 130 5	NYA LEITUNG 1,5BL	
999 18 791 7	NYLHY 0 LEITUNG 2 X 0,75	
999 18 905 4	NYMHY I LEITUNG 3 X 1	
999 18 905 7	NYMHY I LEITUNG 3 X 1	
999 18 909 7	NYMHY I LEITUNG 4 X 1	
999 18 913 7	NYMHY I KABEL 5 X 1	7G11
999 18 018 7	MONTAGESCHEIBE	
999 19 024 6	ABSCHLUSSKAPPE	6E16 6B17
999 20 034 1	NAGELSCHELLE	
999 20 034 2	STECKER	6H8 6H10 6H17
999 20 044 0	WUERGENIPPEL	
999 20 059 6	ADERENDHUELSE	6G8
999 20 059 7	KABELTUELLE	
999 20 088 8	SCHUKOSTECKER	6C16
999 20 089 0	KABELBAND	4B5 6M2 6H4 6J7 6J9 6J14 6J16 6B21
999 20 089 3	KONDENSATOR	
999 20 089 5	STECKER	6H8 6H10 6H17
999 20 092 6	WIDERST.METALL-	
999 20 093 6	BEF.SCHELLE/VERNICK.	2A4
999 20 096 9	STEUERLEITUNG 16 X 0,34	
999 20 097 1	DIODE	
999 20 098 5	MIKROSCHALTER	2B7
999 20 100 4	STECKER	6M9
999 20 101 8	KABELKANAL	6M8 6M15
999 20 103 3	ZENERDIODE	
999 20 104 1	WIDERST.METALL-	
999 20 104 2	WIDERST.METALL-	
999 20 107 3	ELKO NV	
999 20 107 6	TRANSISTOR	
999 20 111 3	ISOLIERHUELSE	6J5 6K7 6F8 6K14
999 20 111 4	FLACHSTECKER	6B21
999 20 115 4	BEF.SCHELLE	2B4
999 20 116 2	SCHUKO STECKDOSE	7L12
999 20 127 2	KABELSCHUH	6F18
999 20 131 1	STECKERGEHAEUSE	6D15 6H18
999 20 131 2	BUCHSENGEHAEUSE	2A5 6J18
999 20 131 3	BUCHSE 163 304-2 MNL	2A5 6H18 6J18
999 20 136 5	WUERGENIPPEL	
999 20 136 6	BEF.SCHELLE	
999 20 136 8	FPKU-STECKROHR	7H10
999 20 144 9	KABELDURCHFUEHRUNG	2A5
999 20 148 0	SCHUTZSCHALT.EINSATZ	7J10
999 20 148 3	MP-SCHIENE	7J10
999 20 148 4	HILFSSCHALTER	7H12
999 20 149 4	ZUGENTLAST.SCHELLE	6G20
999 20 153 3	KABELSCHUH	7H10
999 20 176 5	KUPPLUNG	6D15
999 20 215 9	CODIERUNG	6H18 6D19
999 20 216 0	GABELKONTAKT	6H18 6D20
999 20 216 3	STECKER,WINKEL-	6H18 6E20
999 20 222 5	NETZGERAET	6F17
999 20 223 1	KAPPE	6G18
999 20 223 2	FUSS	6C13 6A17 6B21
999 21 070 6	GLEITLAGER	6E3
999 21 077 3	BUCHSE	6G11
999 21 077 8	KONUSLAGER	2A3
999 22 033 4	ZYLINDER,EINFACHW D 19 X 30	6L2 6G4
999 22 047 6	EINSTECKHUELSE	6C9
999 22 051 2	VENTIL,DRUCK-3/2	6K4
999 22 051 9	VENTIL,MANUELL-	
999 22 059 7	BEFESTIGUNG	6H7
999 22 063 5	SCHLAUCHTUELLE	6C8 6M11 6M18
999 22 066 3	ZYLINDER,DOPPELTW D 12 X 25	3H10
999 22 068 4	ZYLINDER,DOPPELTW D 10 X 50	6G3
999 22 069 2	BEHAELTER	6M10 6M17
999 22 070 0	SCHALLDAEMPFER	6D7
999 22 070 3	VENTIL,MAGNET-3/2	6J5 6D7 6J9 6J16
999 22 070 5	ANSCHLUSSPLATTE	6L5 6E8
999 22 070 7	ANSCHLUSSPLATTE	6M8 6M15
999 22 070 8	ANSCHLUSSPLATTE	
999 22 072 5	BEFESTIGUNG	6H3
999 22 075 2	FILTEREINSATZ	4F3
999 22 075 5	ZYLINDER,EINFACHW D 12 X 4	2C4
999 22 076 3	ZYLINDER,EINFACHW	6G6
999 23 015 8	DICHTRING G7X11X2	5J8
999 23 021 8	DICHTRING G10X14X3	5G6
999 23 022 8	DICHTRING G10X17X3	5F9
999 23 050 2	NADLLAGER RNA 05X10X8	
999 23 055 8	DICHTRING G17X23X3	5G10
999 23 801 1	NADELHUELSE,FY 58 5X9X8	4D8 6G10
999 24 003 9	WI-STUECK	6C8 6M11 6M18
999 24 025 5	WI-E-VERSCHRAUBG	6C9
999 24 026 9	BLINDSTOPFEN	6K7 6E8 6K14
999 24 027 1	DICHTRING	6C9
999 24 030 2	DOPPELNIPPEL	6K5 6D7 6J9 6J10 6J16 6J17
999 24 030 3	DOPPELNIPPEL	
999 24 030 4	REDUZIERNIPPEL	6B9 6J10 6M12 6J17 6M18
999 24 030 6	MUFFE	6C8 6M11 6M18
999 24 033 0	Y-VERBR.STUECK	4B6
999 24 034 1	SCHOTTVERSCHRAUBG	6M9 6M16
999 24 035 2	GD-E-VERSCHRAUBG	6H4
999 24 036 1	MUFFE	
999 24 036 6	T-SCHWVERSCHRAUBG	3H3
999 24 036 8	DICHTUNG	6G6
999 24 038 3	GD-E-VERSCHRAUBG	6M2 6L5 6E8 6M9 6M16
999 24 038 4	GD-E-VERSCHR. R1/8" D6	3G2
999 24 038 5	WI-E-VERSCHRAUBG	
999 24 038 7	T-ES-VERSCHRAUBG	6K4
999 24 038 8	REDUZIERNIPPEL	3G10 3J12
999 24 039 0	GD-E-VERSCHRAUBG	3H2 3H4 3G10 6H3
999 24 039 1	WI-E-VERSCHRAUBG	2C4 3G2 3G4 3J12 6B1 6H6
999 24 039 2	WI-E-VERSCHRAUBG	3G4 6J11 6M12 6M18
999 24 039 4	T-R-VERSCHRAUBG	3G2 3H4
999 24 039 5	KLEMME	3G2 3H4
999 24 040 4	GD-VERSCHR.	
999 31 072 0	KERBSTIFT	5F6
999 31 097 0	KERBSTIFT-C	
999 31 097 7	KERBSTIFT-C	6J12

Teile-Nrn. neu hinzu 11.1993

739	1100	Stahlkugel	2F1
380	104	Druckfeder	2F1
NB0	1359	Bef.Platte	2F1
944	1431	Rändelschraube	2F1
NB0	1351	Stellring	2F2
556	1382	Anlageplatte	2G2
794	6813	Achse	2G2
942	4586	6kt.-Schraube M6x10	2E2, 2G3
216	589	Gew.-Stift M4x6	2E2
NB0	1361	Stellring	2E2
720	42a	6kt.-Mutter M8	2F3
942	4574	Hutmutter	2F3
720	41	6kt.-Schraube M8x30	2E3
NB0	1345	Haltering	2F3
942	4585	Stift	2F3
NB0	1365	Bandführung	2F3
942	4745	Stift	2G3
396	330060	Auslösewinkel	3D11
396	311330	Druckfeder	4E1
396	343093	Transp.-Kurbel	4G8
994	041518	6kt.-Schraube M4x18	4G8

Teilenummern neu hinzu Kl.550-12-8/9

Stand: 24.10.95

N900	001354	Konus	2F2
N900	001361	Stellring K	2E2
N900	001362	Stellring	2F2
216	000589	Gewindestift	2E2
296	330200	Kegelmutter	3D11
396	311330	Druckfeder	4E2
396	330060	Auslösewinkel	3D10
396	330170	Ausrückhebel	3D7
396	343093	Transportkurbel	4G8
566	001382	Schraube	2F3
568	140540	Fuß	5E5
794	006813	Achse	2G3
893	230488	Federscheibe	5J8
933	070041	Rillenkula.	2F2
994	041518	6 Kt. Schrauben	4G8
994	100930	Stiftschraube	3C11

Änderungen vorbehalten

www.college-sewing.co.uk