Teileliste und Näheinrichtungen
Spare Parts List and Sewing Equipment

370-BT...; -BF...
371-BT...; -BF...

CSMP

INFORMATION ZUR HANDHABUNG DER TEILELISTE

1. Allgemeines

1.1 Im Inhaltsverzeichnis sind die Teile-Nr. nach steigenden Nr. geordnet.

1.2 993 91 081 7 Zyl.-Schr. M4 x 10 2 - B 10

Teile-Nr.
Benennung
Abmessung
Bildtafel Nr. (rechts und links oben in der Bildtafel eingekreiste Nr.)
Planquadrat der jeweiligen Bildtafel

1.4 Bei Bestellung bitte Teile-Nr mit Bennenung angeben.

1.5 Zu einer Einheit gehörende Einzelteile sind durch eine strichpunktierte Linie eingerahmt. Die Einheit kann auch komplett unter der voll eingerahmten Teile-Nr. bestellt werden. Zu dieser Einheit gehören keine Teile, deren Nr. außerhalb der strichpunktierten Linie steht.

2 Verwendete Abkürzungen und Symbole:

NA = Nahtabstand
SA = Schneidabstand
HO = Hub, oben
HU = Hub, unten
OU = Hub, oben und unten

R = rechts
L = links
N = nicht als Einzelteil lieferbar
MG = mustergebunden, bei Ersatzteilebestellung bitte Muster einschicken oder Form-Nr.angeben
V = veralteter Fertigungsstand

* = die jeweilige Teile-Nr. mit evtl. Erläuterungen finden Sie im Teileverzeichnis, z.B. Nähgarnituren

= Länge oder Fläche angeben

= 1 Nadel

= 2 Nadeln

2.2 Bei Bandeinfassern ist die Bandbreite, bei Zweinadelgarnituren der Nadelabstand und bei Abschneidgarnituren der Schneidabstand anzugeben.

2.3 Sollten Sie ein Teil nicht in der Ersatzteileliste auffinden, was durch technische Änderungen vorkommen kann, dann geben Sie uns bitte zur Teile- und Funktionsbeschreibung , evtl. Teil skizzieren, die genaue Unterklasse und Fabrik-Nr. lt. Typenschild bekannt.

3. Elektro-Teile

3.1 Bei Elektrokabeln und pneumatischen Schläuchen ist es erforderlich, die gewünschte Meterzahl anzugeben.

3.2 Bei bestellungen von Elektroteilen bitten wir die zusätzlichen Angaben, die in Klammern hinter der Teile-Nr. stehen, mit anzugeben.

3.3 Elektroteile sind zum schnellen Auffinden im Lageplan mit einer Positions-Nr. gekennzeichnet. Die Teile sind wie in Punkt 1.5 beschrieben aufgeführt.

3.4 Nicht numerierte Elektroteile können nach der Bezeichnung z.B."Transistor T6" oder "Widerstand 1KΩ 0,5W" und der dazugehörenden Stromlaufplan-Nr. bestellt werden.

4. Auf Anfrage stehen weitere Ersatzteilelisten zur Verfügung, z.B.: für "Nähgarnituren", "Apparate", "Zusatzeinrichtungen für Nähmaschinen" (elektrische und pneumatische Ausstattungen wie RAP, Antriebe usw.), Gestelle usw.

5. Jeder Nachdruck, auch der auszugsweise, ist nur mit unserer Genehmigung gestattet. Änderungen behalten wir uns vor.

INFORMATION ON USING THE SPARE PARTS LIST

1. In general

1.1 The part numbers are listed in numerical order in the table of contents.

1.2 993 91 081 7 Cylinder screw M4 x 10 2 - B 10

Part No.
Description
Dimensions
No. of illustration (ringed number top left and right in diagram)
Grid reference

1.4 When ordering please quote the part number together with description.

1.5 The component parts belonging to a "unit" are shown enclosed within a dot-dash frame. A "unit" can also be ordered complete by quoting the fully enclosed number within the dot-dash frame. Any parts, the numbers of which are shown outside the dot-dash frame, are not included with the "unit" and must be ordered separatly.

2. Abbreviations and symbols used :

NA = seam spacing
SA = cutting distance
HO = stroke, top
HU = stroke, bottom
OU = stroke, top and bottom

R = right
L = left
N = not available as separate part
MG = calls for a sample; when ordering a spare part please submit a sample or indicate the number of the shape
V = obsolete state of construction

* = you can find all numbers of parts, possibly with explanation, in the table of contents, e.g. sewing components.

= declar length or area

= 1 needle

= 2 needles

2.2 Please quote the tape width for binder, the seam spacing for two-needle sets and the cutting distance for cutting sets.

2.3 Should a part not be found in the spare parts list, possibly due to technical alteration, please describe the part and its function as fully as possible when ordering. Please quote also the sub-class and serial number according to the specification plate.

3. Electrical parts

3.1 Please quote the required length in meters for electric cables and pneumatic hoses.

3.2 When ordering electrical parts, please include the additional data in brackets behind the part number.

3.3 To facilitate quick location, electrical components are marked with a position number in the situation-plan in the upper right hand corner of each electro sheet. Please order as in 1.5.

3.4 Electrical parts which are not numbered can be ordered according to their specification, e.g. "Transistor T6" or "Resistor 1 KΩ 0.5 W" and the appropriate circuit plan.

4. On request, further spare parts lists are available, e.g. "Sewing components", "Attachements", Additional equipment for sewing machines" (electrical and pneumatic equipment, RAP, motors etc.), "Stands" etc.

5. All reproductions, whether whole or in part, require our permission. Technical specifications subject to alteration.

INSTRUCTIONS RELATIVES À L'UTILISATION DE LA LISTE DE PIÈCES DE RECHANGE

1. Généralités

1.1 Dans la table des matières, les numéros de pièces sont classés dans l'ordre croissant:

1.2 993 91 061 7 — Vis à tête cylindrique — M4 x 10 — 2 - B 10

No. de la pièce
Désignation
Dimensions
Tableau illustré No. (numéro encerclé à droite et à gauche en haut sur le tableau illustré)
Zone du tableau illustré correspondant

1.4 En cas de commandes indiquer sur le bon de commande le numéro de la pièce et la désignation correspondante.

1.5 Les pièces détachées faisant partie d'une unité sont encadrées d'une ligne en traits et points. L'unité peut aussi être commandée, sous le numéro entièrement encadré (dans une case), comme unité complète. Cette unité ne comprend pas les pièces dont le numéro est marqué à l'extérieur de la ligne en traits et points.

2. Abréviations et symboles utilisés

NA = distance entre coutures
SA = distance de coupe
HO = élevation supérieure
HU = élevation inférieure
OU = élevation supérieure et inférieure
* = vous trouverez dans la liste des pièces le numéro de la pièce en question, d'une garniture à coudre par exemple, et éventuellement les explications

R = à droite
L = à gauche
N = non livrable comme pièce individuelle
MG = nécessite un échantillon; lorsque vous commandez une pièce de rechange veuillez soumettre un échantillon ou spécifiez le numéro de la forme
V = ancien état de construction

= indiquer longueur ou surface
= 1 aiguille
= 2 aiguilles

2.2 Dans le cas d'appareil bordeur indiquer la largeur de ruban, dans le cas de garniture à deux aiguilles, la distance de coutures, dans le cas de garniture de coupure, la distance de coupe.

2.3 Pour le cas où vous ne trouveriez pas une pièce dans la liste des pièces de rechange, ce qui pourrait arriver à la suite de modifications techniques, nous vous prions de nous fournir, avec la description des pièces et du fonctionnement, des croquis des pièces éventuels, la sous-classe exacte et le numéro d'usine, tel qu'il est marqué sur la plaquette de type.

3. Pièces de la partie électrique

3.1 Pour les câbles électriques et les tuyanx pneumatiques, il est indispensable de nous communiquér le nombre de mètres désiré.

3.2 Veuillez nous précisez, dans les commandes de pièces pour la partie électrique, les indications supplementaires marquées entre parenthèses après les numéros de pièces.

3.3 Les pièces de la partie électrique sont repérées par un numéro de position, afin qu'il soit possible de les trouver rapidement sur le plan de position. Les pièces sont indiquées comme mentionné au point 1.5.

3.4 Les pièces de la partie électrique non numérotées peuvent être commandées selon la désignation, par exemple "Transistor T6" ou "Résistance 1 KΩ 0,5 W" et le numéro du schéma développé correspondant.

4. Sur demande, d'autres listes de pièces de rechange sonst mise à votre disposition, par exemple "Garnitures de couture", "Appareils", "Equipment supplémentaires pour les machines à coudre" (équipement électrique et pneumatique comme RAP, moteurs etc.) batis etc

5. Toute réimpression, même partielle, est interdite sans notre autorisation. Nous nous réservons le droit de procéder à des changements.

INFORMACIONES RELATIVAS A LA UTILIZACIÓN DE LA LISTA DE LAS PIEZAS DE RECAMBIO

1. Informaciones generales

1.1 En el indice, los números de las piezas de recambio están especificados en el orden creciente.

1.2 993 91 081 7 — tornillo de cabeza cilindrica — M4 x 10 — 2 - B 10

No. de la pieza
Designación
Dimensiones
Tabla ilustrada No. (el número encerrado a la derecha y a la izquierda en la parte superior de la tabla ilustrada)
Cuadricula de la respectiva table ilustrada

1.4 Indicar en el pedido el número de la pieza y la designación.

1.5 Las piezas individuales que pertenecen a una unidad están encerrados por una linea de trazos y puntos. Es también posible pedir la unidad completa precisando el número de la pieza enteramente encerrado. Esta unidad no incluye las piezas cuyo número se encuentra fuera de la linea de trazos y puntos.

2. Abraviaciones y simbolos utilizados:

NA = Distancia entre costuras
SA = Distancia de corte
HO = Elevación superior
HU = Elevación inferior
OU = Elevación superior e inferior
* = El respectivo número de la pieza, por ejemplo un juego de costura, y eventualmente las explicaciones están contenidos en la lista de piezas.

R = a la derecha
L = a la izquierda
N = no se entrega como pieza individual
MG = Exige la muestra, al pedir la pieza de recambio hay que someter la muestra o precisar el número de la forma
V = estado de fabricación anticuado

= indicar largo o superficie
= 1 aguja
= 2 agujas

2.2 Para los ribeteadores hay que indicar el ancho de la cinta, para las guarniciones de 2 agujas, la distancia entre agujas, y para los elementos de corte, la distancia de corte.

2.3 Si Vd. no puede encontrar una pieza en la lista de las piezas de recambio, lo que es posible en caso de modificaciones técnicas, entonces rogamos describir la pieza y el funcionamiento y bosquejar eventualmente la pieza y especificar la sub-clase y el número de fabricación según la placa indicadora de tipo.

3. Piezas del sistema eléctrico

3.1 En caso de cables eléctricos y de tubos neumáticos hay que indicar el largo deseado en metros.

3.2 Al pedir piezas eléctricas, precisar también los detalles contenidos entre paréntesis detrás del número de la pieza.

3.3 Las piezas del sistema eléctrico llevan un número de referencia. Asi es posible localizarlas más rápidamente en el plano de posición. Las piezas son indicadas según el punto 1.5.

3.4 Las piezas eléctricas no numeradas pueden ser pedidas indicando la designación, por ejemplo "Transistor T6" o "resistencia 1KΩ 0,5 W" asi como el número del esquema de los circuitos.

4. A petition, se tiene ademas a su disposición listas de las piezas de recambio, por ejemplo "Equipo de coser", "Aparatos", "Equipo suplementario para maquinas de coser" (equipo eléctrico y neumático cómo RAP, motores etc.) las bancadas etc.

5. Está prohibida toda reproducción, incluso parcial, sin nuestra autorización. Nos reservamos el derecho de proceder a modificaciones.

Reihenfolge und Aufteilung der Bildtafeln

Sequence and breakdown of the illustrations
Succession et répartition des illustrations
Sucesión y repartición de las ilustraciones
Sequenza e distribuzione delle illustrazioni

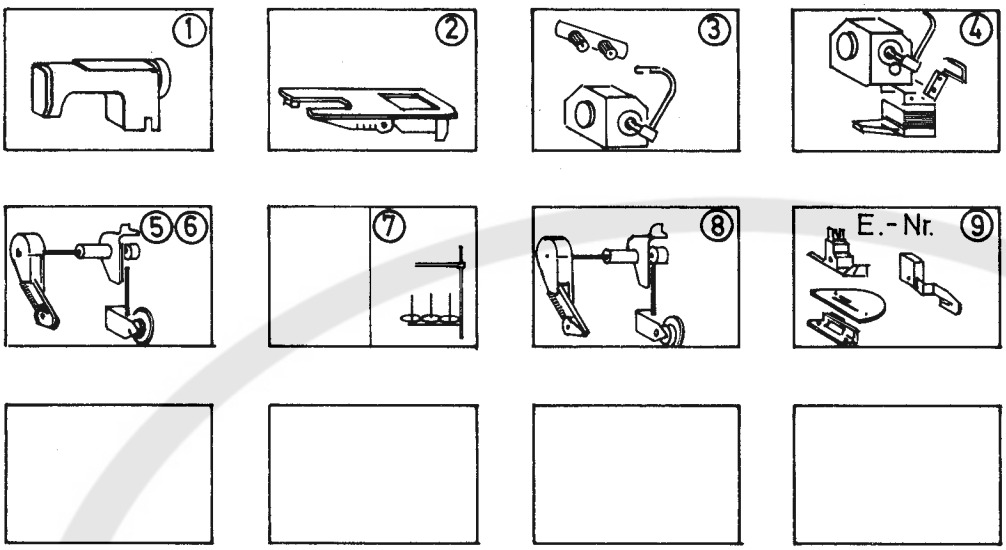

Klasse 370	besteht aus: consists of : se compose de :
–BT1 –342	1 + 2 + 3 A1+C1+D1+E2 + 5 H1+H2 + 7 + 9
–BT1 –242	1 + 2 + 3 A1+C1+D1+E2 + 5 H2 + 6 + 7 + 9
–BF1 –242	1 + 2 + 3 A2+B1+C2+E1+F1 + 4 + 5 H2 + 6 + 7 + 9
–BFP1–242 So	1 + 2 + 3 A2+B1+C2+E1+F2 + 4 + 5 H2 + 6 + 7 + 9
–A... 371	Siehe sep. Ersatzteileliste Kl. 550-... oder 961-...
–BT1 –142	1 + 2 + 3 A1+C1+E2+F1 + 4 + 7 + 8 + 9
–BF1 –142	1 + 2 + 3 A2+B1+C2+E1+F1 + 4 + 7 + 8 + 9

Bildtafel Nr.
Illustration Nr.
Tabla Nr.

Pos. Nr.

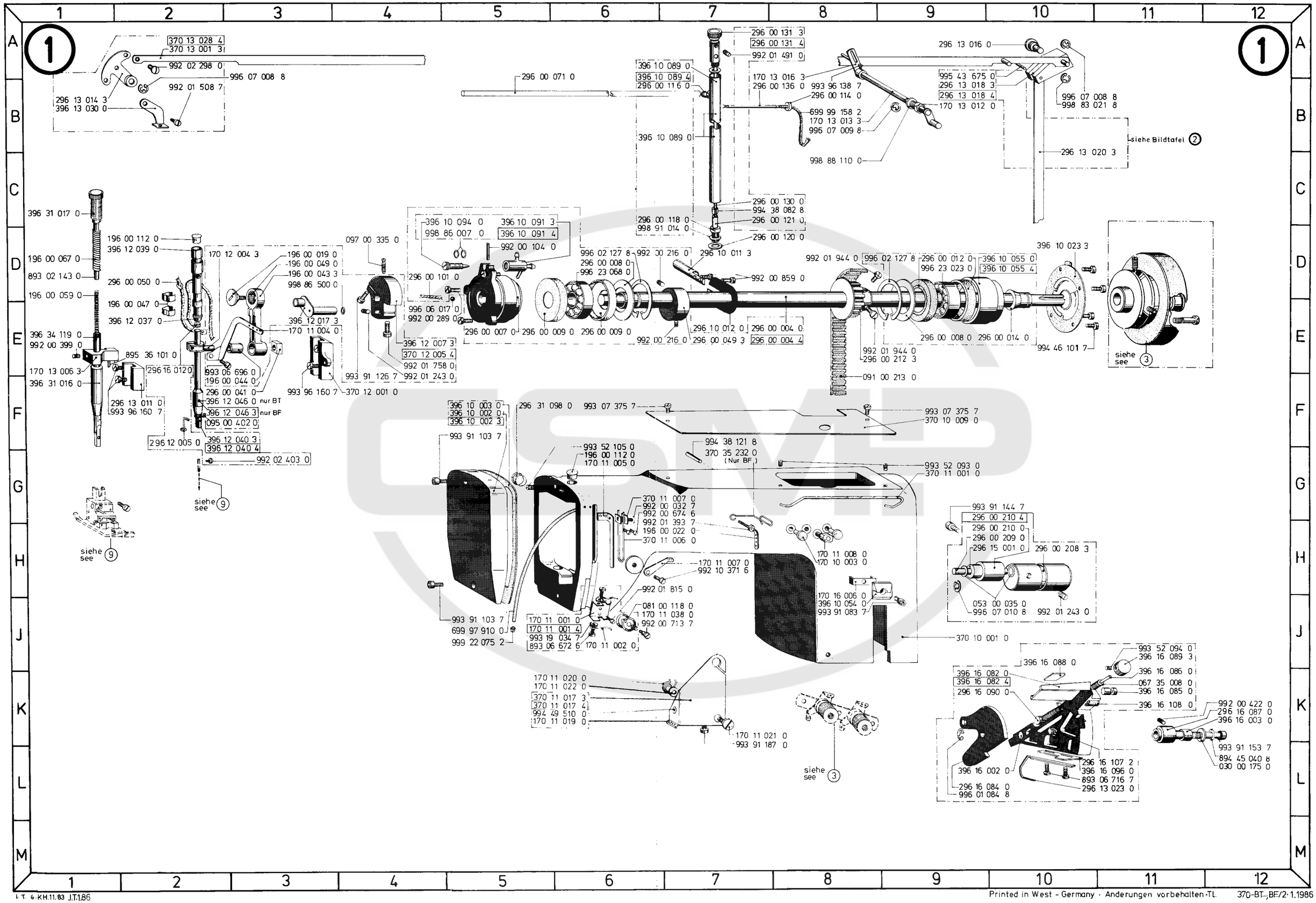

Printed in West - Germany · Änderungen vorbehalten-TL 370-BT-,BF/2·1.1986

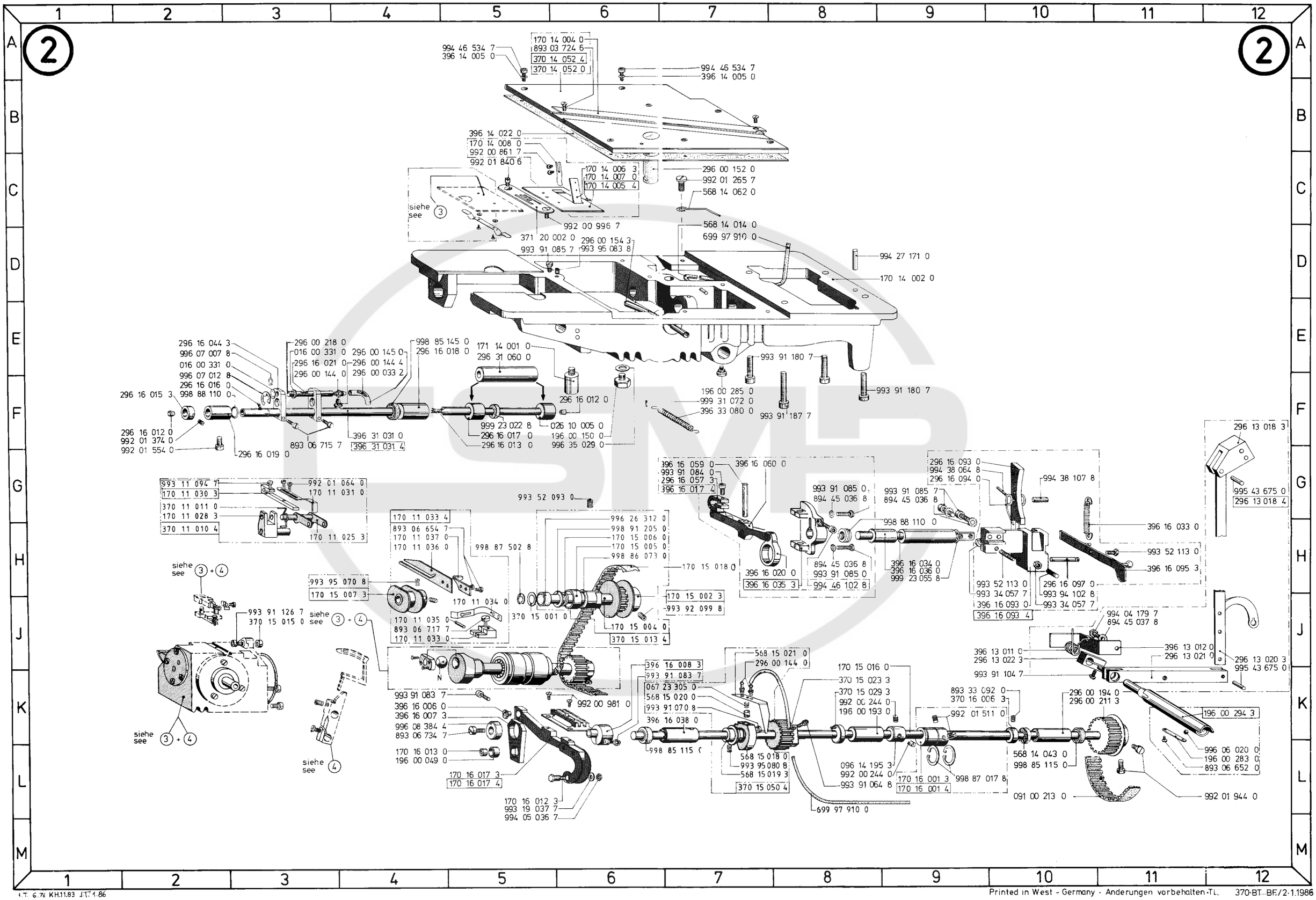
2
170 14 004 0
893 03 724 6
370 14 052 4
370 14 052 0
994 46 534 7
396 14 005 0
396 14 022 0
170 14 008 0
992 00 861 7
992 01 840 6
170 14 006 3
170 14 007 0
170 14 005 4
296 00 152 0
992 01 265 7
568 14 062 0
siehe see 3
992 00 996 7
371 20 002 0
993 91 085 7
296 00 154 3
993 95 083 8
568 14 014 0
699 97 910 0
994 27 171 0
170 14 002 0
296 16 044 3
996 07 007 8
016 00 331 0
996 07 012 8
296 16 016 0
998 88 110 0
296 16 015 3
296 16 012 0
992 01 374 0
992 01 554 0
296 16 019 0
296 00 218 0
016 00 331 0
296 16 021 0
296 00 144 0
296 00 145 0
296 00 144 4
296 00 033 2
893 06 715 7
396 31 031 0
396 31 031 4
998 85 145 0
296 16 018 0
171 14 001 0
296 31 060 0
296 16 012 0
999 23 022 8
296 16 017 0
296 16 013 0
026 10 005 0
196 00 150 0
996 35 029 0
993 91 180 7
196 00 285 0
999 31 072 0
396 33 080 0
993 91 187 7
993 91 180 7
993 11 094 7
170 11 030 3
370 11 011 0
170 11 028 3
370 11 010 4
992 01 064 0
170 11 031 0
170 11 025 3
993 52 093 0
170 11 033 4
893 06 654 7
170 11 037 0
170 11 036 0
998 87 502 8
996 26 312 0
998 91 205 0
170 15 006 0
170 15 005 0
998 86 073 0
170 15 018 0
396 16 059 0
993 91 084 0
296 16 057 3
396 16 017 4
396 16 060 0
396 16 020 0
396 16 035 3
993 91 085 0
894 45 036 8
894 45 036 8
993 91 085 7
894 45 036 8
998 88 110 0
994 46 102 8
396 16 034 0
396 16 036 0
999 23 055 8
296 16 093 0
994 38 064 8
296 16 094 0
994 38 107 8
996 16 033 0
993 52 113 0
396 16 095 3
993 52 113 0
993 34 057 7
396 16 093 0
396 16 093 4
296 16 097 0
993 94 102 8
993 34 057 7
296 13 018 3
995 43 675 0
296 13 018 4
siehe see 3 + 4
993 95 070 8
170 15 007 3
170 11 034 0
170 11 035 0
893 06 717 7
170 11 033 0
370 15 001 0
170 15 002 3
993 92 099 8
170 15 004 0
370 15 013 4
993 91 126 7
370 15 015 0
siehe see 3 + 4
siehe see 3 + 4
siehe see 4
N
993 91 083 7
396 16 006 0
396 16 007 3
996 08 384 4
893 06 734 7
170 16 013 0
196 00 049 0
170 16 017 3
170 16 017 4
170 16 012 3
993 19 037 7
994 05 036 7
992 00 981 0
396 16 008 3
993 91 083 7
067 23 305 0
568 15 020 0
993 91 070 8
396 16 038 0
998 85 115 0
568 15 021 0
296 00 144 0
568 15 018 0
993 95 080 8
568 15 019 3
370 15 050 4
170 15 016 0
370 15 023 3
370 15 029 3
992 00 244 0
196 00 193 0
096 14 195 3
992 00 244 0
993 91 064 8
699 97 910 0
170 16 001 3
170 16 001 4
998 87 017 8
992 01 511 0
893 33 092 0
370 16 006 3
568 14 043 0
998 85 115 0
091 00 213 0
994 04 179 7
894 45 037 8
396 13 011 0
296 13 022 3
993 91 104 7
396 13 012 0
296 13 021 0
296 13 020 3
995 43 675 0
296 00 194 0
296 00 211 3
196 00 294 3
996 06 020 0
196 00 283 0
893 06 652 0
992 01 944 0

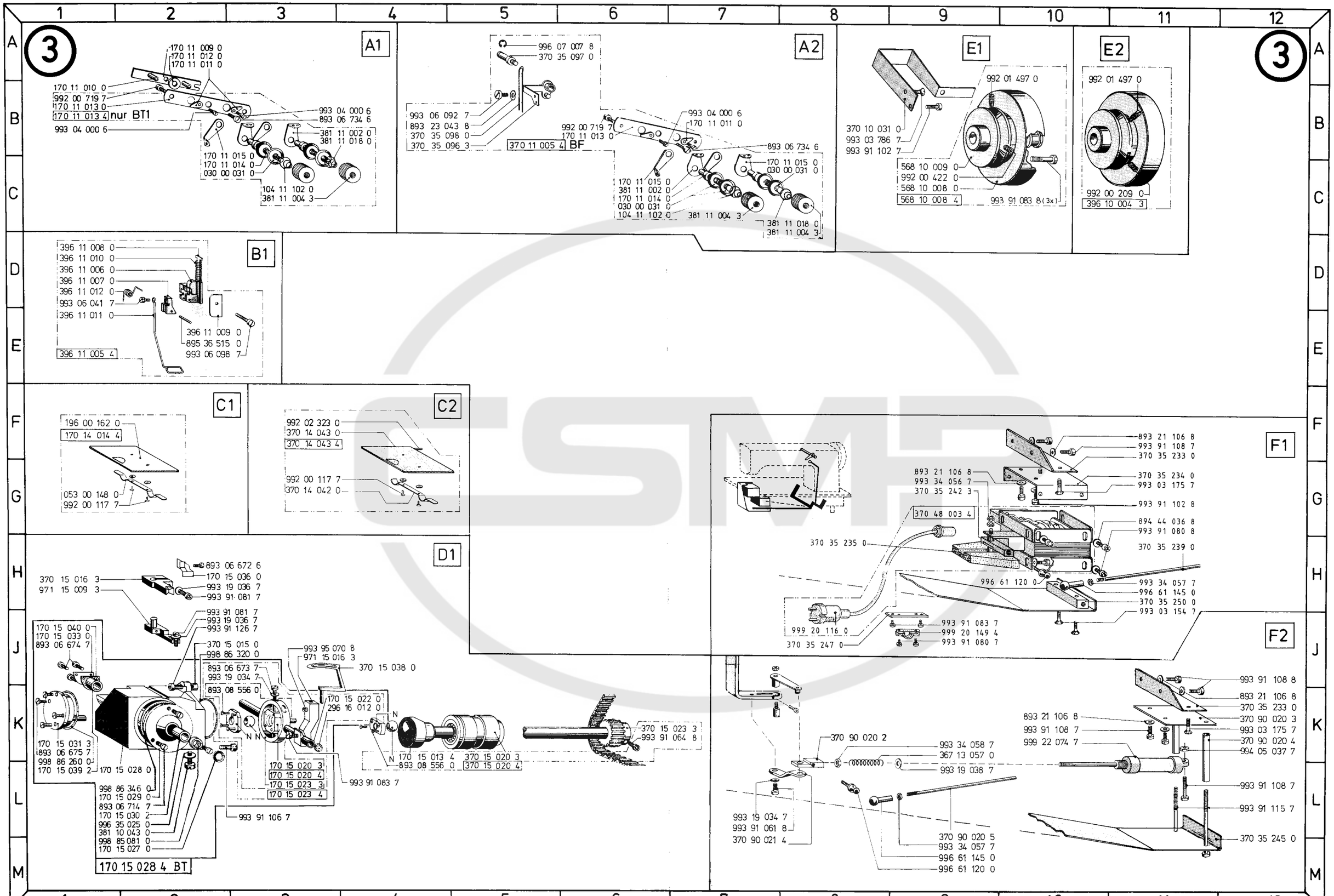
3
A1
170 11 009 0
170 11 012 0
170 11 011 0
170 11 010 0
992 00 719 7
170 11 013 0
170 11 013 4 nur BT1
993 04 000 6
993 04 000 6
893 06 734 6
381 11 002 0
381 11 018 0
170 11 015 0
170 11 014 0
030 00 031 0
104 11 102 0
381 11 004 3
A2
996 07 007 8
370 35 097 0
993 06 092 7
893 23 043 8
370 35 098 0
370 35 096 3
370 11 005 4 BF
992 00 719 7
170 11 013 0
993 04 000 6
170 11 011 0
893 06 734 6
170 11 015 0
030 00 031 0
170 11 015 0
381 11 002 0
170 11 014 0
030 00 031 0
104 11 102 0
381 11 004 3
381 11 018 0
381 11 004 3
E1
992 01 497 0
370 10 031 0
993 03 786 7
993 91 102 7
568 10 009 0
992 00 422 0
568 10 008 0
568 10 008 4
993 91 083 8 (3x)
E2
992 01 497 0
992 00 209 0
396 10 004 3
3
B1
396 11 008 0
396 11 010 0
396 11 006 0
396 11 007 0
396 11 012 0
993 06 041 7
396 11 011 0
396 11 009 0
895 36 515 0
993 06 098 7
396 11 005 4
C1
196 00 162 0
170 14 014 4
053 00 148 0
992 00 117 7
C2
992 02 323 0
370 14 043 0
370 14 043 4
992 00 117 7
370 14 042 0
F1
893 21 106 8
993 91 108 7
370 35 233 0
893 21 106 8
993 34 056 7
370 35 242 3
370 35 234 0
993 03 175 7
993 91 102 8
370 48 003 4
894 44 036 8
993 91 080 8
370 35 235 0
370 35 239 0
996 61 120 0
993 34 057 7
996 61 145 0
370 35 250 0
993 03 154 7
999 20 116 0
993 91 083 7
999 20 149 4
370 35 247 0
993 91 080 7
D1
893 06 672 6
370 15 016 3
170 15 036 0
971 15 009 3
993 19 036 7
993 91 081 7
993 91 081 7
993 19 036 7
993 91 126 7
170 15 040 0
170 15 033 0
893 06 674 7
370 15 015 0
998 86 320 0
993 95 070 8
971 15 016 3
370 15 038 0
893 06 673 7
993 19 034 7
893 08 556 0
170 15 022 0
296 16 012 0
N
N N
370 15 023 3
993 91 064 8
170 15 031 3
893 06 675 7
998 86 260 0
170 15 039 2
170 15 028 0
170 15 020 3
170 15 020 4
170 15 023 3
170 15 023 4
N 170 15 013 4
893 08 556 0
370 15 020 3
370 15 020 4
993 91 083 7
998 86 346 0
170 15 029 0
893 06 714 7
170 15 030 2
996 35 025 0
381 10 043 0
998 85 081 0
170 15 027 0
993 91 106 7
170 15 028 4 BT
370 90 020 2
993 34 058 7
367 13 057 0
993 19 038 7
993 19 034 7
993 91 061 8
370 90 021 4
370 90 020 5
993 34 057 7
996 61 145 0
996 61 120 0
F2
993 91 108 8
893 21 106 8
370 35 233 0
370 90 020 3
993 03 175 7
370 90 020 4
994 05 037 7
893 21 106 8
993 91 108 7
999 22 074 7
993 91 108 7
993 91 115 7
370 35 245 0

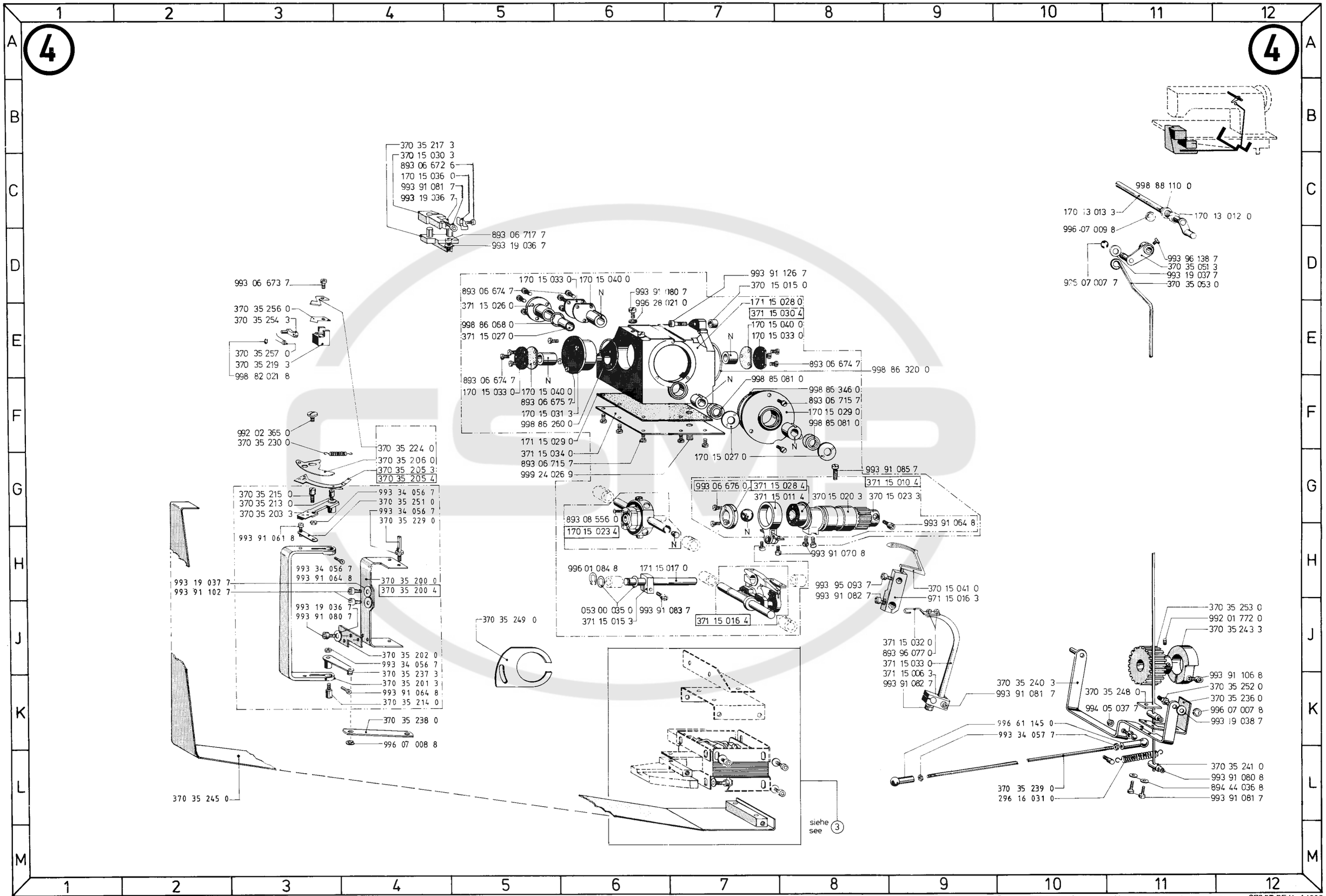

Printed in West - Germany · Änderungen vorbehalten · TL

5

H1

370 34 752 4

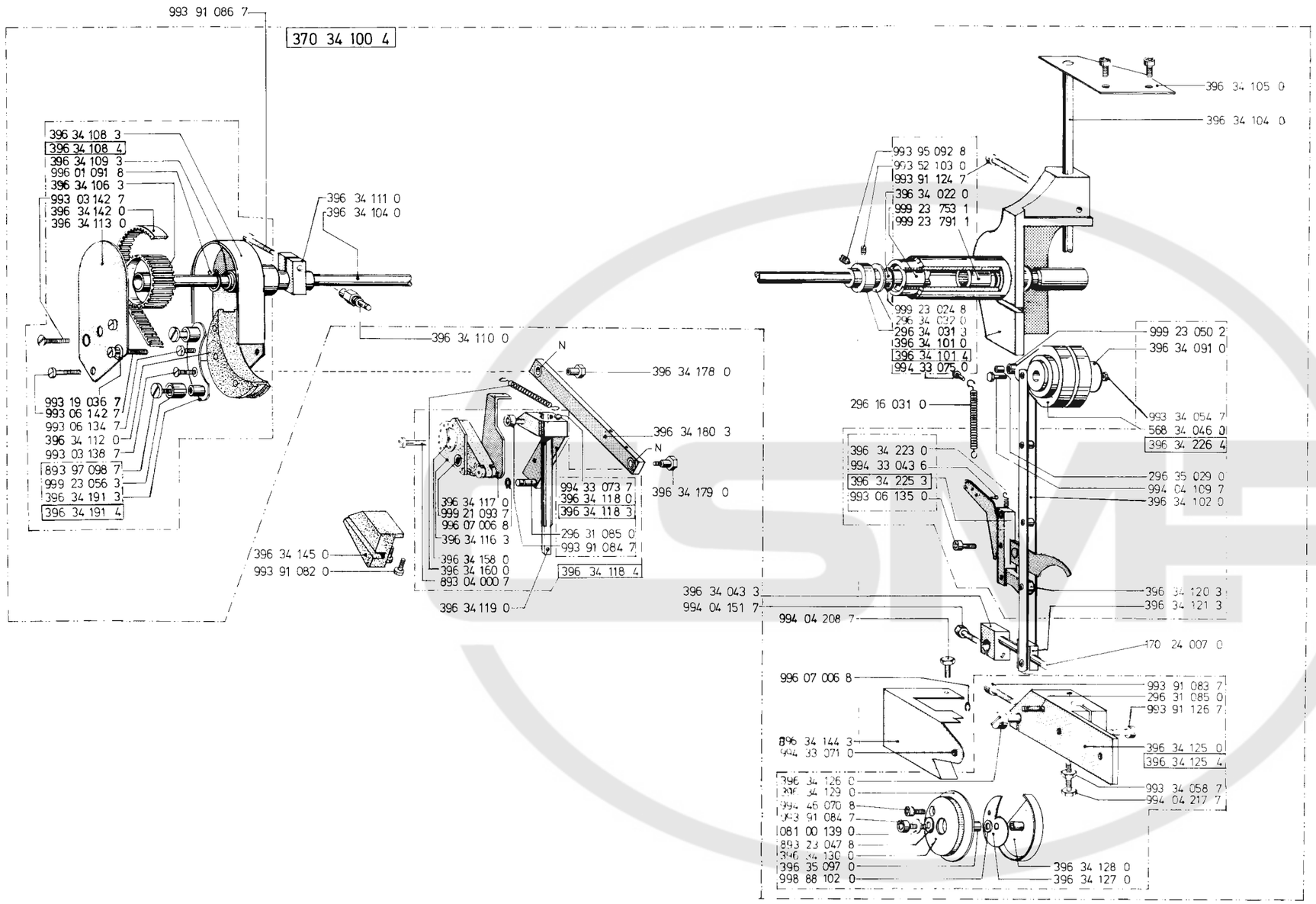

H2

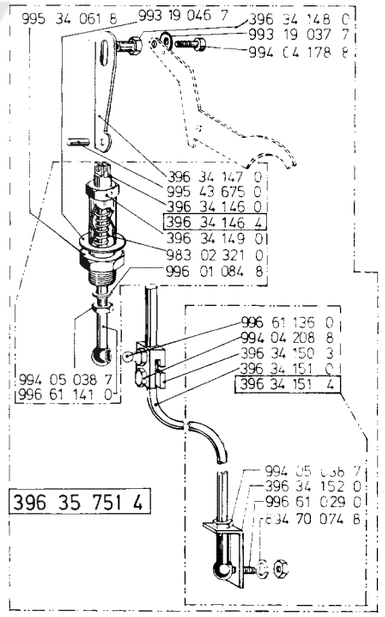

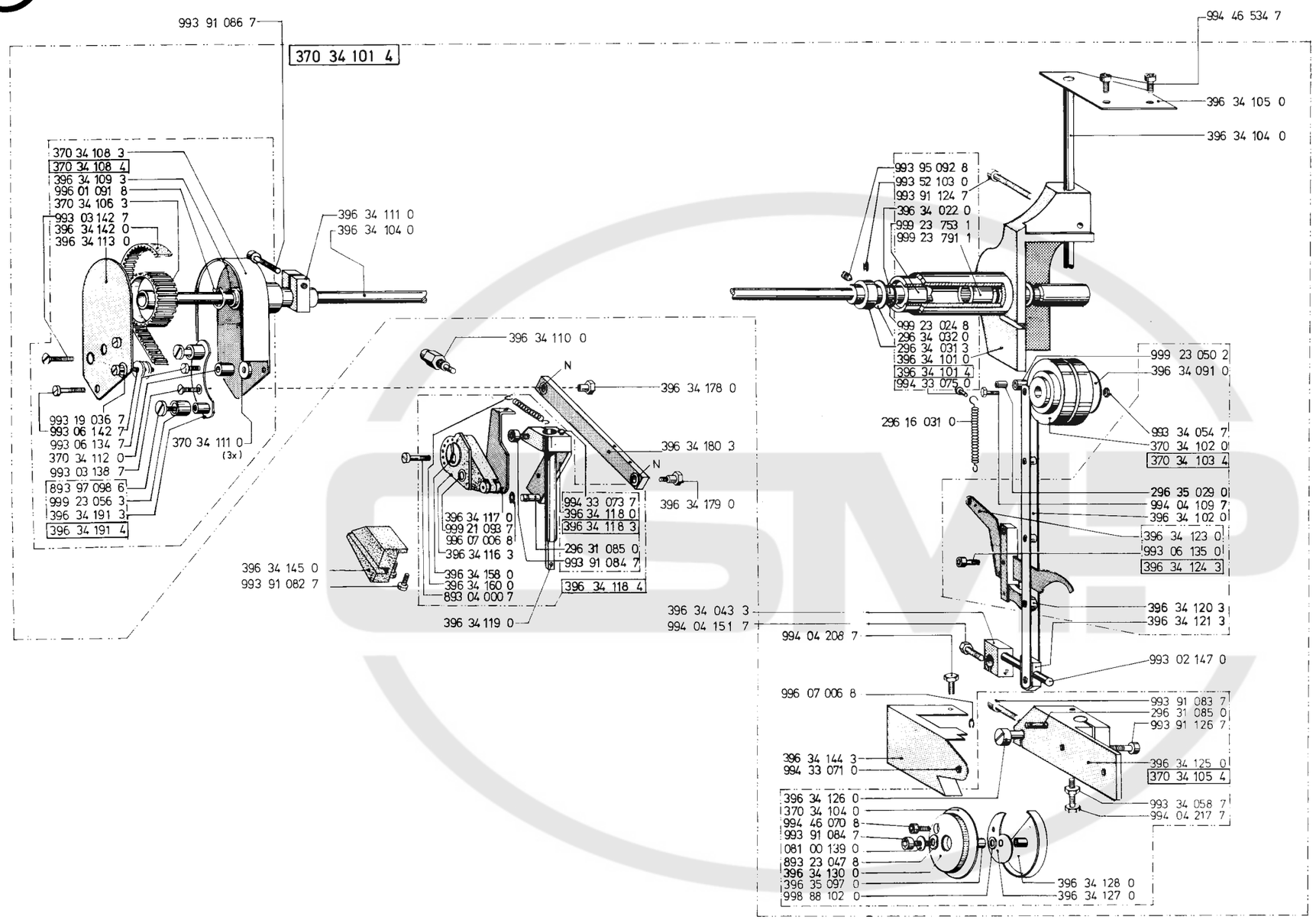
6
370 34 101 4
993 91 086 7
370 34 108 3
370 34 108 4
396 34 109 3
996 01 091 8
370 34 106 3
993 03 142 7
396 34 142 0
396 34 113 0
396 34 111 0
396 34 104 0
993 19 036 7
993 06 142 7
993 06 134 7
370 34 112 0
993 03 138 7
893 97 098 6
999 23 056 3
396 34 191 3
396 34 191 4
370 34 111 0
(3x)
396 34 145 0
993 91 082 7
396 34 110 0
N
396 34 178 0
396 34 180 3
N
396 34 179 0
396 34 117 0
999 21 093 7
996 07 006 8
396 34 116 3
396 34 158 0
396 34 160 0
893 04 000 7
396 34 119 0
994 33 073 7
396 34 118 0
396 34 118 3
296 31 085 0
993 91 084 7
396 34 118 4
994 46 534 7
396 34 105 0
396 34 104 0
993 95 092 8
993 52 103 0
993 91 124 7
396 34 022 0
999 23 753 1
999 23 791 1
999 23 024 8
296 34 032 0
296 34 031 3
396 34 101 0
396 34 101 4
994 33 075 0
296 16 031 0
999 23 050 2
396 34 091 0
993 34 054 7
370 34 102 0
370 34 103 4
296 35 029 0
994 04 109 7
396 34 102 0
396 34 123 0
993 06 135 0
396 34 124 3
396 34 120 3
396 34 121 3
993 02 147 0
396 34 043 3
994 04 151 7
994 04 208 7
996 07 006 8
993 91 083 7
296 31 085 0
993 91 126 7
396 34 144 3
994 33 071 0
396 34 125 0
370 34 105 4
396 34 126 0
370 34 104 0
994 46 070 8
993 91 084 7
081 00 139 0
893 23 047 8
396 34 130 0
396 35 097 0
998 88 102 0
993 34 058 7
994 04 217 7
396 34 128 0
396 34 127 0

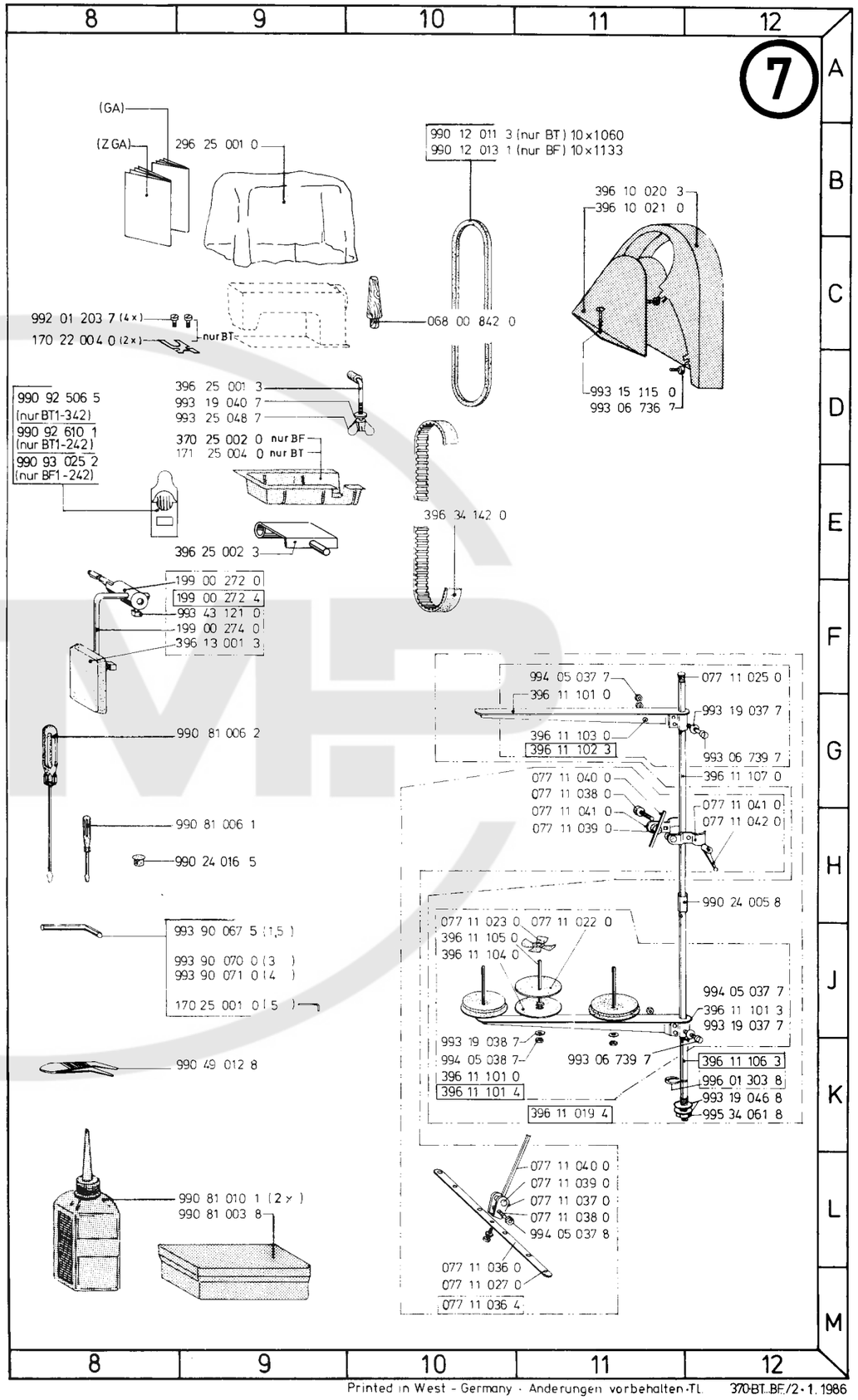
7
(GA)
(ZGA)
296 25 001 0
990 12 011 3 (nur BT) 10x1060
990 12 013 1 (nur BF) 10x1133
396 10 020 3
396 10 021 0
992 01 203 7 (4x)
170 22 004 0 (2x)
nur BT
068 00 842 0
993 15 115 0
993 06 736 7
990 92 506 5 (nur BT1-342)
990 92 610 1 (nur BT1-242)
990 93 025 2 (nur BF1-242)
396 25 001 3
993 19 040 7
993 25 048 7
370 25 002 0 nur BF
171 25 004 0 nur BT
396 34 142 0
396 25 002 3
199 00 272 0
199 00 272 4
993 43 121 0
199 00 274 0
396 13 001 3
990 81 006 2
990 81 006 1
990 24 016 5
994 05 037 7
396 11 101 0
077 11 025 0
993 19 037 7
396 11 103 0
396 11 102 3
993 06 739 7
396 11 107 0
077 11 040 0
077 11 038 0
077 11 041 0
077 11 039 0
077 11 041 0
077 11 042 0
990 24 005 8
993 90 067 5 (1,5)
993 90 070 0 (3)
993 90 071 0 (4)
170 25 001 0 (5)
077 11 023 0
077 11 022 0
396 11 105 0
396 11 104 0
994 05 037 7
396 11 101 3
993 19 037 7
990 49 012 8
993 19 038 7
994 05 038 7
396 11 101 0
396 11 101 4
993 06 739 7
396 11 106 3
996 01 303 8
993 19 046 8
995 34 061 8
396 11 019 4
990 81 010 1 (2x)
990 81 003 8
077 11 040 0
077 11 039 0
077 11 037 0
077 11 038 0
994 05 037 8
077 11 036 0
077 11 027 0
077 11 036 4

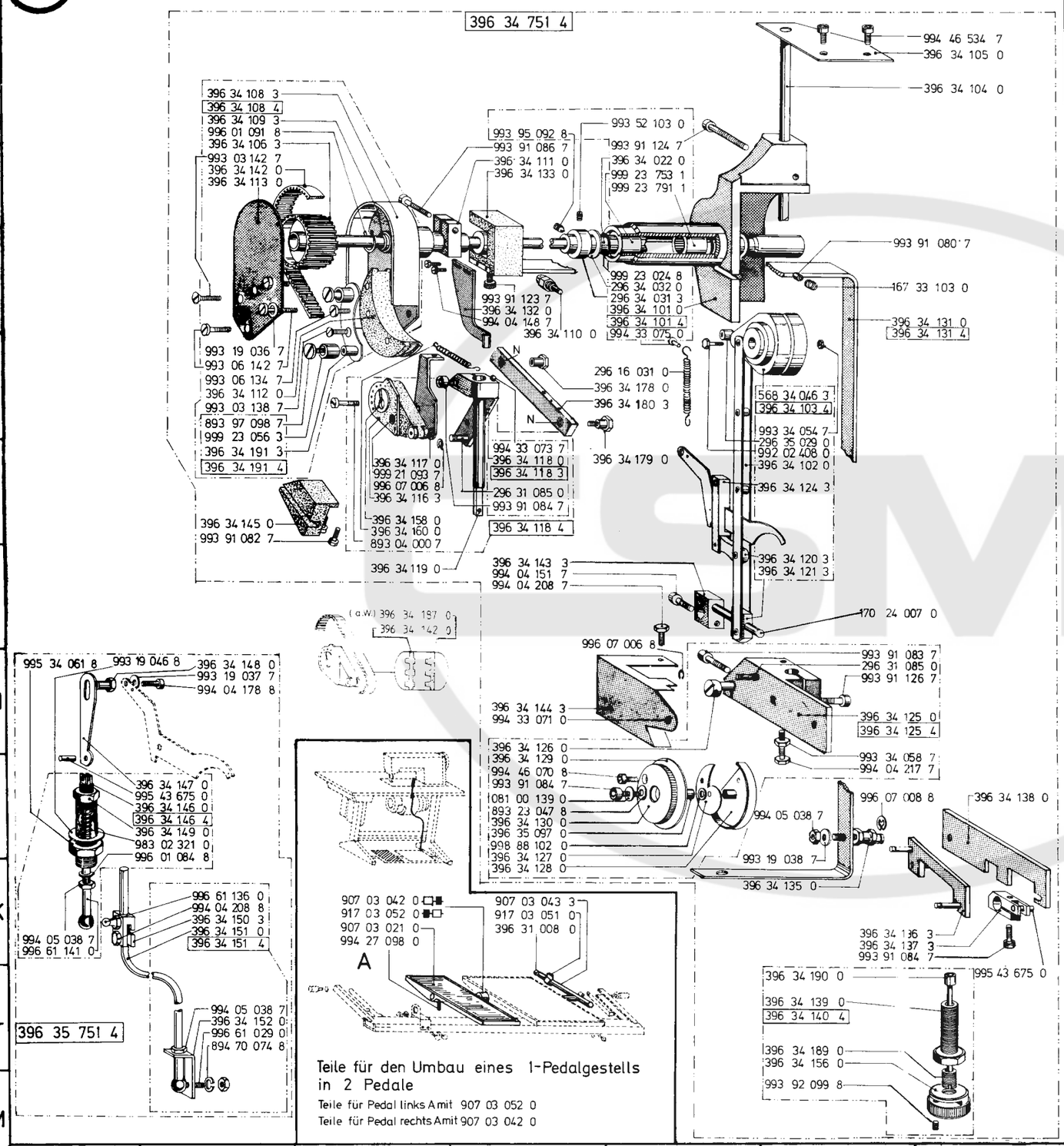

Teile für den Umbau eines 1-Pedalgestells in 2 Pedale

Teile für Pedal links A mit 907 03 052 0

Teile für Pedal rechts A mit 907 03 042 0

Printed in West - Germany · Änderungen vorbehalten · TL.

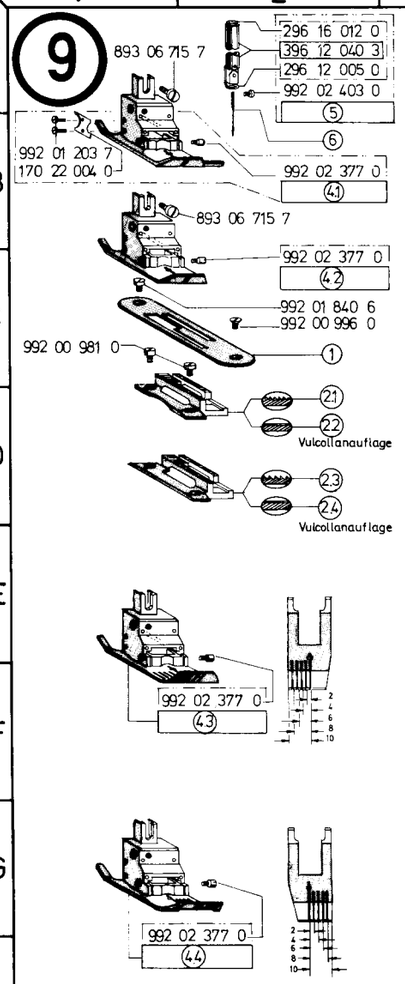

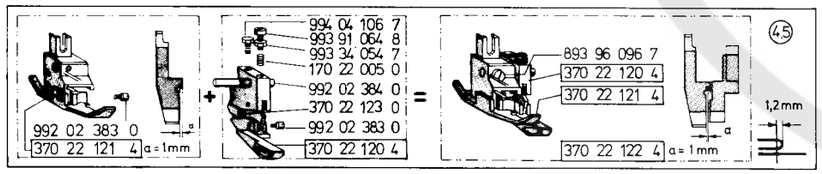

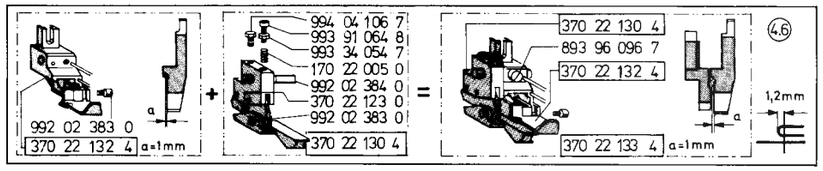

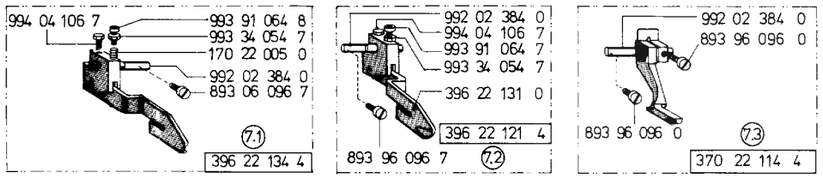

370...			E.-Nr.	1	Pos. Nr.	2	Pos. Nr.	4	Pos. Nr.	5	6	7	Pos. Nr.	
-BT1-342				371 20 002 0		370 21 020 0	2.1	396 22 186 4	4.1	396 12 040 4	149×7			
				371 20 002 0		370 21 020 0	2.1	396 22 188 4	4.7	396 12 040 4				
						370 21 023 0 ●	2.2					396 22 134 4 ●	7.1	
												396 22 121 4 ●	7.2	
												370 22 114 4 ●	7.3	
												396 24 070 4 ●	7.4	
												396 24 093 4 ●	7.5	
								396 22 164 4 ●	4.4					✳ SP86
-BT1-242				371 20 002 0		370 21 020 0	2.1	396 22 139 4	4.2	396 12 040 4	934			
						370 21 023 0 ●	2.2							
								396 22 142 4 ●	4.3					
								396 22 144 4 ●	4.2					
								396 22 164 4 ●	4.4					✳ SP86, F88
								370 22 122 4 ●	4.5					
								370 22 133 4 ●	4.6					
												396 22 134 4 ●	7.1	
												396 22 121 4 ●	7.2	
												370 22 114 4 ●	7.3	
												396 24 070 4 ●	7.4	
												396 24 093 4 ●	7.5	
-BF1-242			370 E 3	371 20 002 0		371 21 002 0	2.3	396 22 139 4	4.2	396 12 040 4	971 B1/90			
						371 21 004 0 ●	2.4							
								396 22 142 4 ●	4.3					
								396 22 144 4 ●	4.2					
								396 22 164 4 ●	4.4					✳ SP86, F88
								370 22 122 4 ●	4.5					
								370 22 133 4 ●	4.6					
												396 22 134 4 ●	7.1	
												396 22 121 4 ●	7.2	
												370 22 114 4 ●	7.3	

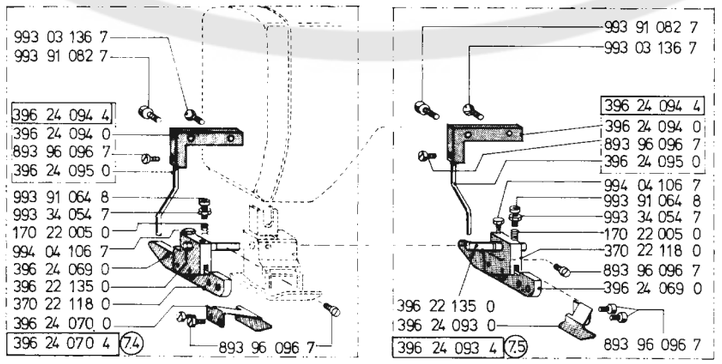

● = auf Wunsch
✳ = Weitere Teile siehe Zusatzapparateliste

parts marked ● are optional
✳ = for further parts ref. to list of attachments

● = sur demande
✳ = pour piéces supplementaires voir liste d'appareils supplementaires

● = a deseo
✳ = otras piezas ver lista de aparatos adicionales

● = a richiesta
✳ = per altri pezzi vedi lista per apparecchiatura supplementari

Ersatzteileliste. Spare parts. Pièces de rechange. Piezas de repuesto.

Teile-Nr.	Benennung	
K1. 370-371		14.02.86
016 00 331 0	SCHEIBE	2E2;2E3
026 10 005 0	BUCHSE	2F6
030 00 031 0	SCHEIBE	3C2;3C6;3C8
030 00 175 0	SCHEIBE	1L12
053 00 035 0	SCHEIBE	1J10;4J6
053 00 148 0	BLATTFEDER	3G1
067 23 305 0	DRUCKFEDER	2K7
067 35 008 0	DRUCKFEDER	1K11
068 00 842 0	OBERTEILSTUETZE	7C10
069 12 002 0	STOPFEN	
077 11 022 0	AUFLAGE	7J11
077 11 023 0	ZENTRIERSTUECK	7J10
077 11 025 0	ABSCHL.STUECK	7F12
077 11 027 0	OESE	7M10
077 11 036 0	FADENFUEHRUNG	7M10
077 11 036 4	FADENFUEHRUNG	7M10
077 11 037 0	SPANNSTUECK	7L11
077 11 038 0	SPANNDSCHRAUBE	7G11;7L11
077 11 039 0	SPANNBUCHSE	7H11;7L11
077 11 040 0	VERBINDUNGSROHR	7G11;7L11
077 11 041 0	SPANNTEIL	7H11;7G12
077 11 042 0	KNEBEL	7H12
081 00 118 0	SPANN.SCHEIBE	1J7
081 00 139 0	SCHEIBE	5J6;6J6;8J4
091 00 213 0	ZAHNFORMRIEMEN	1F9;2L10
095 00 402 0	FADENFUEHRUNGSOESE	1F2
096 14 195 3	STELLRING	2L8
097 00 335 0	L1.ZYL.SCHRAUBE	1D4
104 11 102 0	FADENSPANN.FEDER	3C3;3C6
167 33 103 0	DRUCKFEDER	8D7
170 10 003 0	SCHUTZSTOPFEN	1H8
170 11 001 0	SPANNUNGSBLECH	1J5
170 11 001 4	SPANNUNGSBLECH	1J5
170 11 002 0	FUEHRG.DRAHT	1J6
170 11 004 0	FADENGEBER	1E3
170 11 005 0	SCHUTZBUEGEL	1G6
170 11 007 0	FUEHRUNGSBLECH	1H7
170 11 008 0	TRAGSCHRAUBE	1H8
170 11 009 0	AUSLOESEPLATTE	3A2
170 11 010 0	DISTANZBUCHSE	3B1
170 11 011 0	AUSLOESENOCKEN	3A2;3B7
170 11 012 0	SCHEIBE	3A2
170 11 013 0	SPANNUNGSPLATTE	3B1;3B6
170 11 013 4	SPANNUNGSPLATTE	3B1
170 11 014 0	BOLZEN	3C2;3C6
170 11 015 0	FADENFUEHR.PLATTE	3B2;3C6; 3C8
170 11 019 0	DRAHTBUEGEL	1K6
170 11 020 0	DREHFEDER	1K6
170 11 021 0	ANSATZSCHR.M6X12	1K7
170 11 022 0	DISTANZSCHEIBE	1K6
170 11 025 3	FADENFUEHRUNG	2H3
170 11 028 3	HALTER	2G2
170 11 030 3	STELLKLEMME	2G2
170 11 031 0	STELLWINKEL	2G3
170 11 033 0	VERSCHLUSSKLOTZ	2J4
170 11 033 4	VERSCHLUSSKLOTZ	2G4
170 11 034 0	BLATTFEDER	2J5
170 11 035 0	RASTBOLZEN	2J4
170 11 036 0	FADENGABEL	2H4
170 11 037 0	GEGENHALTER	2H4
170 11 038 0	SPANNUNGSFEDER	1J7
170 12 004 3	NADELSTG.KLOBEN	1D3
170 13 006 3	KLOBEN	1E1
170 13 012 0	HOHLSCHRAUBE	1B9;4C12
170 13 013 3	AUSLOESEWELLE	1B8;4C10
170 13 016 3	AUSLOESEHEBEL	1A8
170 14 002 0	GRUNDPLATTE	2D9
170 14 004 0	ABDECKBLECH	2A6
170 14 005 4	ABDECKPLATTE	2C6
170 14 006 3	HALTEBLECH	2C6
170 14 007 0	GELENKSTIFT	2C6
170 14 008 0	BLATTFEDER	2B5
170 14 014 4	SCHIEBER	3F1
170 15 002 3	ZAHNRIEMENRAD	2J7
170 15 004 0	WELLE	2J6
170 15 005 0	LAGERBUCHSE	2H6
170 15 006 0	SCHEIBE	2H6
170 15 007 3	FADENGEBER	2H3
170 15 013 4	KURBEL	3K4
170 15 016 0	ANTRIEBSWELLE	2J8
170 15 018 0	ZAHNFORMRIEMEN	2H7
170 15 020 3	KOPPEL	3L3
170 15 020 4	KOPPEL	3L3
170 15 022 0	KOPPELZAPFEN	3K4
170 15 023 3	SCHWINGE	3L3
170 15 023 4	SCHWINGE	3L3;4H6
170 15 027 0	STAUBDECKEL	3M2;4G7
170 15 028 0	GREIFERGEHAEUSE	3L2
170 15 028 4	GREIFERGEHAEUSE	3M2
170 15 029 0	LAGERSCHILD	3L2;4F8
170 15 030 2	BUCHSE	3L2
170 15 031 3	GEH.DECKEL	3K1;4F5
170 15 033 0	GEH.DECKEL	3J1;4D5;4F5;4E7
170 15 036 0	FADENABWEISBLECH	3H2;4C4
170 15 039 2	BUCHSE	3L1
170 15 040 0	DICHTUNG	3J1;4F5;4D6;4E7
170 16 001 3	STICHST.EXZENTER	2L9
170 16 001 4	STICHST.EXZENTER	2L9
170 16 006 0	HALTEBLECH	1J8
170 16 012 3	HALSSCHRAUBE	2L5
170 16 013 0	EXZENTERBUCHSE	2L4
170 16 017 3	TRANSP.BALKEN	2L5
170 16 017 4	TRANSP.BALKEN	2L5
170 22 004 0	MESSER	7C8;9B1
170 22 005 0	DRUCKFEDER	9L2;9J3;9K3; 9L5;9L8
170 24 007 0	WELLE	5H9;8G6
170 25 001 0	IMBUSSCHLUESSEL	7J9
171 14 001 0	SCHRAUBE	2E5
171 15 017 0	WELLE	4H6
171 15 028 0	GREIFERGEHAEUSE	4E7
171 15 029 0	DICHTUNG	4F5
171 25 004 0	OELFANGBLECH	7D9
196 00 019 0	VERSCHL.SCHRAUBE	1D3
196 00 022 0	FADENFUEHRUNG	1H7
196 00 043 3	NADELSTG.GELENK	1D3
196 00 044 0	BUCHSE	1F2
196 00 047 0	FEDER	1E2
196 00 049 0	NADELLAGER	1D3;2L4
196 00 059 0	STOFFDR.INNENFEDER	1D1
196 00 067 0	FEDER	1D1
196 00 112 0	VERSCHLUSZSTOPFEN	1D2;1G6
196 00 150 0	OELABLASZSCHRAUBE	2F6
196 00 162 0	SCHIEBER	3F1
196 00 193 0	BUCHSE	2K8
196 00 283 0	BLATTFEDER	2L12
196 00 285 0	ZAPFENSCHRAUBE	2F7
196 00 294 3	FUEHRUNGSBUCHSE	2K12
199 00 272 0	KLOBEN	7F9
199 00 272 4	KNIEHEBEL	7F9
199 00 274 0	STANGE	7F9
296 00 004 0	ARMWELLE	1E8
296 00 004 4	ARMWELLE	1E8
296 00 007 0	LAGERGEHAEUSE	1E5
296 00 008 0	ANLAGERING	1D6;1E9
296 00 009 0	SCHUTZGEHAEUSE	1E5;1E6
296 00 012 0	SCHUTZGEHAEUSE	1D9
296 00 014 0	KONUSHUELSE	1E10
296 00 033 2	OELDOCHT	2E4
296 00 041 0	GLEITSTEIN	1F2
296 00 049 3	GEGENGEWICHT	1E7
296 00 050 0	DOCHT	1D2
296 00 071 0	OELSCHLAUCH	1A5
296 00 101 0	OELDOCHT	1D4
296 00 114 0	DROSSELRING	1B8
296 00 116 0	SCHLAUCHNIPPEL	1B7
296 00 118 0	HOHLSCHRAUBE	1C7
296 00 120 0	SCHEIBE KUPFER	1D8
296 00 121 0	OELSCHLAUCH	1C8
296 00 125 0	DICHTSCHEIBE	1A8
296 00 130 0	OELSTEIGROHR	1C8
296 00 131 3	OELEINFUELLSCHRAUBE	1A8
296 00 131 4	OELEINFUELLSCHRAUBE	1A8
296 00 136 0	OELROHR,HI.	1B8
296 00 144 0	SCHLAUCHNIPPEL	2E3;2J8
296 00 144 4	NIPPEL	2E4
296 00 145 0	OELSCHLAUCH	2E4
296 00 152 0	OELSTANSANZEIGER	2C7
296 00 154 3	LUEFTUNGSROHR	2D6
296 00 194 0	BUCHSE	2K10
296 00 208 3	SPANNROLLENLAGER	1H10
296 00 209 0	SPANNROLLENACHSE	1H10
296 00 210 0	SPANNROLLE	1H10
296 00 210 4	SPANNROLLE	1G10
296 00 211 3	ZAHNRIEMENRAD	2K10
296 00 212 3	ZAHNRIEMENRAD	1E9
296 00 218 0	BOLZEN	2E3
296 10 011 3	BEFEST.STIFT	1D7
296 10 012 0	ARMWELLENSTUETZE	1E7
296 12 005 0	FADENOESE	1F2;9A2
296 13 011 0	STOFFDR.FUEHRUNG	1F2
296 13 014 3	WINKELHEBEL	1B1
296 13 016 0	TRAGSCHRAUBE	1A9
296 13 018 3	WINKELHEBEL	1B9;2F12
296 13 018 4	WINKELHEBEL	1B9;2G12
296 13 020 3	DRUCKSTANGE	1C10;2J12
296 13 021 0	LUEFTERHEBEL	2J11
296 13 022 3	MITNEHMER	2J10
296 13 023 0	FEDERBUEGEL	1L11
296 15 001 0	LAGER 8X18X24	1H10
296 16 012 0	STOPFEN	1E2;2F2;2F6;3K4; 9A2
296 16 013 0	DOCHT	2F5
296 16 015 3	STELLRING	2F2
296 16 016 0	DOCHT	2F2
296 16 017 0	BUCHSE	2F5
296 16 018 0	BUCHSE	2E4
296 16 019 0	BUCHSE	2G3
296 16 021 0	OELDOCHT	2E3
296 16 031 0	ZUGFEDER	4L10;5E7;6E7;8E5
296 16 044 3	TRANSP.TRAEGER	2E2
296 16 057 3	KURBEL	2G7
296 16 084 0	EINSTELLHEBEL	1L9
296 16 087 0	BUCHSE	1K12
296 16 090 0	GELENKBOLZEN	1K9
296 16 093 0	KONTAKTHEBEL	2G9
296 16 094 0	DREHFEDER	2G9
296 16 097 0	ZYL.STIFT	2H10
296 16 107 2	BOLZEN	1L11
296 25 001 0	HAUBE-G3	7B9
296 31 060 0	BUCHSE	2E5
296 31 085 0	BOLZEN	5G5;5H9;6G5;6H9; 8F4;8H6
296 31 098 0	STOPFEN	1F5
296 33 025 0	OELDOCHT	
296 34 031 3	STELLRING	5E7;6E7;8D5
296 34 032 0	SCHEIBE	5E7;6E7;8D5
296 35 029 0	BUCHSE	5F9;6F9;8F6
370 10 001 0	ARM	1J9
370 10 001 4	OBERTEIL	
370 10 009 0	ARMDECKEL	1F9
370 10 031 0	HALTER	3B8
370 11 001 0	FADENFUEHRUNG	1G9
370 11 005 4	SPANNUNGSPLATTE	3B5
370 11 006 0	REGULIERBUEGEL	1H7
370 11 007 0	KLEMMSCHEIBE	1G7
370 11 010 4	FADENFUEHRUNG	2H2
370 11 011 0	DREHFEDER	2G2
370 11 017 3	LEITBLECH	1K6
370 11 017 4	LEITBLECH	1K6
370 12 001 0	NADLESTG.FUEHRUNG	1F4
370 12 005 4	ARMWELLENKURBEL	1E4
370 13 001 3	ZUGSTANGE	1A2
370 13 028 4	WINKELHEBEL	1A2
370 14 042 0	BLATTFEDER	3G3
370 14 043 0	SCHIEBER	3F3
370 14 043 4	SCHIEBER	3F3
370 14 052 0	DECKEL	2A6
370 14 052 4	DECKEL	2A6
370 15 001 0	SCHEIBE	2J5
370 15 013 4	LAGERBUCHSE	2J6
370 15 015 0	BUCHSE	2J3;3J2;4D7
370 15 016 3	NADELSCHUTZ	3H1
370 15 020 3	KURBELW.LAGER	3K5;4G8
370 15 020 4	KURBELWELLENLAGER	3L5
370 15 023 3	GURTRAD	2K8;3K6;4G9
370 15 029 0	SCHEIBE	2K8
370 15 030 3	NADELSCHUTZ	4C4
370 15 038 0	GREIFER	3J4
370 15 041 0	GREIFER	4H9
370 15 050 4	OELPUMPE	2L7
370 16 006 3	STELLRING	2K9
370 21 020 0	TRANSPORTEUR	9B8;9C8
370 21 023 0	TRANSPORTEUR	9B8;9D8
370 22 114 4	ANSCHLAG	9M4;9C11;9E11; 9H11
370 22 118 0	FUEHRUNG	9M5;9L8
370 22 120 4	AUSGLEICHANSCHLAG	9J3;9J4
370 22 121 4	GELENKFUSS	9J1;9J4
370 22 122 4	AUSGLEICHFUSS	9J4;9D9; 9G9
370 22 123 0	DRUCKFEDER	9J3;9K3
370 22 128 0	FUSSOBERTEIL	9G3
370 22 130 4	AUSGLEICHANSCHLAG	9K3;9K4
370 22 132 4	GELENKFUSS	9K1;9K4
370 22 133 4	AUSGLEICHFUSS	9K4;9E9;9G9
370 22 157 0	MESSER	9G3
370 25 002 0	OEFLANGMULDE	7D9
370 34 100 4	BANDANTRIEB	5B3
370 34 101 4	BANDANTRIEB	6B3
370 34 102 0	KURBEL	6F9
370 34 103 4	ANTRIEBSHEBEL	6F9
370 34 104 0	SKALENSCHEIBE	6J6
370 34 105 4	KLOBEN	6J9
370 34 106 3	ZAHNRIEMENRAD	6C1
370 34 108 3	GLEITSTUECKTRAEGER	6C1
370 34 108 4	GLEITSTUECKTRAEGER	6C1
370 34 111 0	SCHEIBE	6E2
370 34 112 0	BUCHSE	6F1
370 34 752 4	BANDANTRIEB	5A9
370 34 753 4	BANDANTRIEB	6A11
370 35 051 3	AUSLOESEHEBEL	4D11
370 35 053 0	ZUGSTANGE	4D11
370 35 096 3	KIPPHEBEL	3B4
370 35 097 0	ANSATZBOLZEN	3A6
370 35 098 0	FADENZIEHER	3B4
370 35 200 0	LAGERBOCK	4H4
370 35 200 4	LAGERBOCK	4H4
370 35 201 3	SCHWENKHEBEL	4K4
370 35 202 0	FUEHRUNGSBLECH	4J4
370 35 203 3	SCHERENTRAEGER	4G3
370 35 205 3	GEGENMESSER	4G4
370 35 205 4	MESSERSATZ 370 FA	4G4
370 35 206 0	TRENNMESSER	4G4
370 35 213 0	ANSATZSTIFT	4G3
370 35 214 0	BOLZEN	4K4
370 35 215 0	EXZENTERSCHRAUBE	4G3
370 35 217 3	NADELSCHUTZHALTER	4B4
370 35 219 3	MESSERHALTER	4E3
370 35 224 0	GEGENMESSER	4F4
370 35 229 0	ANSCHLAG	4G4
370 35 230 0	ZUGFEDER	4F3
370 35 232 0	FADENOESE	1G7
370 35 233 0	WINKEL	3F11;3K12
370 35 234 0	TRAGPLATTE	3G11
370 35 235 0	FUEHRUNGSSTUECK	3H8
370 35 236 0	WINKEL	4K12
370 35 237 3	GELENKHEBEL	4J4
370 35 238 0	ZUGSTANGE	4K4
370 35 239 0	ZUGSTANGE	3H11;4L10
370 35 240 3	SCHWENKHEBEL	4K10
370 35 241 0	MITNEHMER	4L12
370 35 242 3	MITNEHMER	3G9
370 35 243 3	AUSWERFER	4J12
370 35 245 0	DECKBLECH	3L12;4L2
370 35 247 0	LASCHE	3J8
370 35 248 0	FUEHRUNGSPLATTE	4K11
370 35 249 0	ANSCHLAG	4J5
370 35 250 0	DISTANZSTUECK	3H11
370 35 251 0	LASCHE	4G4
370 35 252 0	ANSATZBOLZEN	4K12
370 35 253 0	ZAHNRIEMNERAD	4J12
370 35 254 3	LASCHE	4E3
370 35 256 0	DISTANZBLECH	4E3
370 35 257 0	DREHFEDER	4E3
370 48 003 4	FA-MAGNET 1978	3G9
370 90 020 2	KLOBEN SO	3K8
370 90 020 3	PLATTE SO	3K12
370 90 020 4	DISTANZHUELSE SO	3K12
370 90 020 5	ZUGSTANGE SO	3L9
370 90 021 4	LASCHE	3M7
370 99 008 8	370-BT1-342	
350 99 009 1	370-BT1-242	
370 99 009 2	370-BF1-242	
371 15 006 3	KLOBEN	4J9
371 15 010 4	KURBELWELLENLAGER	4G9
371 15 011 4	ZUGSTANGE	4G7
371 15 015 3	KLEMMBOLZEN	4J6
371 15 016 4	GELENKWELLE	4J7
371 15 026 0	FLANSCHLAGER	4E5
371 15 027 0	BUCHSE	4E5
371 15 028 4	DOPPELEXZENTER	4G7
371 15 030 4	GREIFERGEHAEUSE	4E7

Änderungen vorbehalten

Ersatzteileliste. Spare parts. Pièces de rechange. Piezas de repuesto.

Teile-Nr.	Benennung	
371 15 032 0	SPREIZER	4J9
371 15 033 0	SPREIZERTRAEGER	4J9
371 15 034 0	GEHAEUSEDECKEL	4G5
371 20 002 0	STICHPLATTE	2D5;9B7;9C7; 9F7
371 21 002 0	TRANSPORTEUR	9F8
371 21 004 0	TRANSPORTEUR	9F8
371 99 001 5	371-BT1-142	
371 99 001 6	371-BF1-142	
381 10 043 0	OELABLASZSCHRAUBE	3L2
381 11 002 0	FADENFUEHR.PLATTE	3B4;3C6
381 11 004 3	RAENDELMUTTER	3C3;3C7;3D8
381 11 018 0	FADENSPANN.FEDER	3B4;3C8
396 10 002 0	KOPFDECKEL	1F5
396 10 002 3	KOPFDECKEL	1F5
396 10 003 0	DICHTUNG	1F5
396 10 004 3	HANDRAD	3C11
396 10 020 3	RIEMENSCHUTZ	7B11
396 10 021 0	RIEMENSCHUTZ	7B11
396 10 023 3	VERSCHLUSZSCHEIBE	1D10
396 10 054 0	ANSCHLAG	1J8
396 10 055 0	LAGERGEHAEUSE	1D10
396 10 055 4	LAGERGEHAEUSE	1D10
396 10 089 0	OELFALLROHR	1A7
396 10 089 4	OELFALLROHR	1A7;1B7
396 10 091 3	VENTILGEHAEUSE	1C5
396 10 091 4	VENTILGEHAEUSE	1D5
396 10 094 0	REGULIERSCHRAUBE	1C5
396 11 005 4	FADENABWEISER	3E1
396 11 006 0	GEHAEUSE	3D1
396 11 007 0	SCHALTSPERRE	3D1
396 11 008 0	SCHALTKLINKE	3D1
396 11 009 0	ABDECKBLECH	3E2
396 11 010 0	DRUCKFEDER	3D1
396 11 011 0	DRAHTBUEGEL	3E1
396 11 012 0	DREHFEDER	3D1
396 11 019 4	GARNSTAENDER	7K11
396 11 101 0	TRAEGER	7K10;7G11
396 11 101 3	TRAEGER	7J12
396 11 101 4	GARNSTAENDER	7K10
396 11 102 3	FADENLEITARM	7G11
396 11 103 0	FADENOESE	7G11
396 11 104 0	GARNROLLENTELLER	7J10
396 11 105 0	GARNROLLENSTIFT	7J10
396 11 106 3	GARNSTAENDERROHR	7K12
396 11 107 0	GARNSTAENDERROHR	7G12
396 12 007 3	ARMWELLENKURBEL	1E4
396 12 017 3	FADENHEBELKURBEL	1E3
396 12 037 0	BUCHSE	1E2
396 12 039 0	BUCHSE	1D2
396 12 040 3	NADELSTANGE	1F2;9A2
396 12 040 4	NADELSTANGE	1F2;9B10; 9C10;9F10
396 12 046 0	NADELSTG.BUCHSE	1F2
396 12 046 3	NADELSTG.BUCHSE	1F2
396 13 001 3	KNIEPLATTE	7F9
396 13 011 0	DREHFEDER	2J10
396 13 012 0	STUETZE	2J11
396 13 030 0	WINKELLASCHE	1B1
396 14 005 0	DICHTSCHEIBE	2A5;2A7
396 14 022 0	DICHTUNG	2B5
396 16 002 0	FEDERBOLZEN	1L9
396 16 003 0	BUCHSE	1K12
396 16 006 0	EXZENTER	2K4
396 16 007 0	HUBGELENK	2K4
396 16 008 3	HUBKURBEL	2J7
396 16 017 4	KURBEL	2G7
396 16 020 0	ZUGSTANGE	2H7
396 16 033 0	ZUGFEDER	2H11
396 16 034 0	STICHST.WELLE	2H9
396 16 035 3	STELLHEBEL	2H7
396 16 036 0	BUCHSE	2H9
396 16 038 0	BUCHSE	2K7
396 16 059 0	GLEITBOLZEN	2G7
396 16 060 0	GLEITSTUECK	2G7
396 16 082 0	STICHST.HEBEL	1K9
396 16 082 4	STICHTST.HEBEL	1K9
396 16 085 0	GELENKBOLZEN	1K11
396 11 086 0	STELLSCHRAUBE	1K11
396 16 088 0	DAEMPFSTUECK	1J10
396 16 089 3	RAENDELKNOPF	1J11
396 16 093 0	STICHST.KURBEL	2J10
396 16 093 4	STICHST.KURBEL	2J10
396 16 095 3	ZUGARM	2H11
396 16 096 0	ANSCHLAG	1L11
396 16 108 0	STOPFEN	1K11
396 22 121 4	ANSCHLAG	9M3;9B11;9E11;9G11
396 22 131 0	ANSCHLAG	9L3
396 22 134 4	ANSCHLAG LI.	9M2;9B11;9E11; 9G11
396 22 135 0	ZYL.STIFT	9M5;9M7
396 22 139 4	GELENKFUSS	9C9;9F9
396 22 142 4	GELENKFUSS	9D9;9F9
396 22 144 4	KANTENFUSS LI.	9D9;9F9
396 22 164 4	GELENKFUSS	9C9;9D9;9G9
396 22 186 4	GELENKFUSS	9B9
396 22 188 3	FUSSPLATTE	9G3
396 22 188 4	GELENKFUSS	9B9
396 24 069 0	TRAEGER	9L5;9L8
396 24 070 0	ANSCHLAG	9M5
396 24 070 4	ANSCHLAG	9M5;9C11;9E11
396 24 093 0	ANSCHLAG LI.	9M7
396 24 093 4	ANSCHLAG LI.KPL.	9M7;9C11; 9F11
396 24 094 0	ANSCHLAGLUEFTER	9K5;9K8
396 24 094 4	ANSCHLAGLUEFTER	9K5;9K8
396 24 095 0	STUETZE	9L5;9L8
396 25 001 3	HAKENSCHRAUBE	7D9
396 25 002 3	SCHARNIER	7E9
396 31 008 0	STOPFEN	8K4
396 31 016 0	BUCHSE	1F1
396 31 017 0	REGULIERSCHRAUBE	1C1
396 31 031 0	WELLE	2F4
396 31 031 4	WELLE	2F4
396 33 080 0	ZUGFEDER	2F7
396 34 022 0	KUPPLUNGSWELLE	5C7;6C7; 8C5
396 34 043 3	TRANSP.-KURBEL	5G6;6G5
396 34 091 0	SCHEIBE	5E9;6E9
396 34 101 0	KUPPLUNGSGEHAEUSE	5E7; 6E7;8D5
396 34 101 4	KUPPLUNGSGEHAEUSE	5E7; 6E7;8D5
396 34 102 0	ZUGSTANGE	5F9;6F9;8F6
396 34 103 4	ANTRIEBSHEBEL	8E6
396 34 104 0	WELLE	5C3;5C9;6D3;6C9;8B7
396 34 105 0	STUETZE	5B9;6B9;8B7
396 34 106 3	ZAHNRIEMENRAD	5C1;6C1;8C2
396 34 108 3	GLEITSTUECKTRAEGER	5C1;6C1; 8B2
396 34 108 4	GLEITSTUECKTRAEGER	5C1;6C1; 8B2
396 34 109 0	LAGERBUCHSE	8B2
396 34 109 3	LAGERBUCHSE	5C1;6C1
396 34 110 0	TRAGSCHRAUBE	5C3;5E4;6E4; 8D4
396 34 111 0	STELLKLOBEN	6C3;8C4
396 34 112 0	GLEITSTUECK	5E1;6F1;8E2
396 34 113 0	ABDECKPLATTE	5D1;6D1;8C2
396 34 116 3	GLEITSTUECK	5G4;6G4;8F3
396 34 117 0	LUEFTERBLECH	5F4;6F4;8F8
396 34 118 0	KLOBEN	5F5;6F5;8F4
396 34 118 3	KLOBEN	5F5;6F5;8F4
396 34 118 4	KLOBEN	5G5;6G5;8F4
396 34 119 0	STOFFDR.STANGE	1E1;5G4; 6G4;8G3
396 34 120 3	GELENK	5G9;6G9;8G6
396 34 121 3	GLEITSTUECK	5G9;6G9;8G6
396 34 123 0	KONTAKTHEBEL	6F9
396 34 124 3	STELLHEBEL	6G9;8F6
396 34 125 0	KLOBEN	5J9;6J9;8H6
396 34 125 4	KLOBEN	5J9;8H6
396 34 126 0	EXZENTERBOLZEN	5J6;6J6; 8H4
396 34 127 0	EINSTELLKURVE	5K8;6K8;8J4
396 34 128 0	LAGERSCHEIBE	5K8;6K8;8K4
396 34 129 0	SKALENSCHEIBE	5J6;8J4
396 34 130 0	RAENDELKNOPF	5K6;6K6;8J4
396 34 131 0	BUEGEL	8D7
396 34 131 4	BUEGEL	8E7
396 34 132 0	MITNEHMER	8D4
396 34 133 0	GLEITSTUECK	8C4
396 34 135 0	EXZENTERBOLZEN	8K6
396 34 136 3	WINKELHEBEL	8K6
396 34 137 3	KURBEL	8K6
396 34 138 0	ZUGLASCHE	8J7
396 34 139 0	6KT.SCHRAUBE	8L6
396 34 140 4	STOESSEL	8L6
396 34 142 0	ZAHNFORMRIEMEN	5C1;6D1; 7E10;8C2
396 34 143 3	TRANSPORT.KURBEL	8G4
396 34 144 3	SCHUTZBLECH	5J6;6J6;8H4
396 34 145 0	FINGERSCHUTZ	5G3;6G3;8F2
396 34 146 0	ZUGSTANGE	5J11;8J2
396 34 146 4	ZUGSTANGE	5J11;8J2
396 34 147 0	GELENK	5J11;8J2
396 34 148 0	BOLZEN	5H11;8H2
396 34 149 0	FUEHRUNGSBUCHSE	5J11;8J2
396 34 150 3	KLEMMSTUECK	5K11;8K2
396 34 151 0	ZUGSTANGE	5K11;8K2
396 34 151 4	ZUGSTANGE	5K11;8K2
396 34 152 0	WINKEL	5L11;8L2
396 34 156 0	MUTTER	8L6
396 34 158 0	EXZENTERBUCHSE	5G4;6G4; 8F3
396 34 160 0	ZUGFEDER	5G4;6G4;8F3
396 34 178 0	ANSATZMUTTER	5E5;6E5;8E5
396 34 179 0	ANSATZSCHR.M4X7,5	5F5;6F5; 8F5
396 34 180 3	ZUGSTANGE	5F5;6F5;8E5
396 34 188 0	ZAHNFORMRIEMEN	
396 34 189 0	GEWINDEBOLZEN	8L6
396 34 190 0	BUCHSE	8L6
396 34 191 3	SPANNROLLENTRAEGER	5F1; 6F1;8F2
396 34 191 4	SPANNROLLENTRAEGER	5F1; 6F1;8F2
396 34 223 0	ZUGFEDER	5F7
396 34 225 3	STELLHEBEL	5F7
396 34 226 4	ANTRIEBSHEBEL	5F9
396 34 751 4	BANDANTRIEB	8B4
396 35 097 0	HUELSE	5K6;6K6;8J4
396 35 751 4	MOMENTSCHALTUNG	5L10;8L1
568 10 008 0	HANDRAD	3C9
568 10 008 4	HANDRAD	3C9
568 10 009 0	RIEMENSCHEIBE	3C9
568 14 014 0	OELROHR	2C7
568 14 042 0	OELSTAB	2C7
568 14 043 0	FILZSCHEIBE	2L10
568 15 018 0	EXZENTERRING	2L7
568 15 019 3	EXZENTER	2L7
568 15 020 0	KLOBEN	2K7
568 15 021 0	DECKBLECH	2J8
568 34 046 3	KURBEL	5F9;8E6
699 97 910 0	SCHLAUCH 2,5LWX1	1J5;2D7; 2L8
699 99 158 2	PFEIFENREINIGER	1B8
893 02 143 0	ZYL.STIFT 6M6X32	1D1
893 03 724 6	SENKSCHR.M3X6	3A6
893 04 000 7	ZYL.SCHR.M3X15X9	5G4;6G4; 8F3
893 06 096 7	ZYL.SCHR.	9L2
893 06 652 0	ZYL.SCHR.M2,6X4	2L12
893 06 654 7	ZYL.SCHR.M2,6X6	2H4
893 06 655 0	ZYL.SCHR.M2,6X8	
893 06 672 6	ZYL.SCHR.M3X4	1J5;3H2; 4C4
893 06 673 7	ZYL.SCHR.M3X5	3J2
893 06 674 7	ZYL.SCHR.M3X6	3J1;4D5; 4F5;4E8
893 06 675 7	ZYL.SCHR.M3X8	3K1;4F5
893 06 696 7	ZYL.SCHR.M3,5X10	
893 06 714 7	ZYL.SCHR.M4X6	3L2
893 06 715 7	ZYL.SCHR.M4X8	2F3;4G5; 4F8;9A1;9B2
893 06 716 7	ZYL.SCHR.M4X10	1L11
893 06 717 7	ZYL.SCHR.M4X12	2J4;4D5
893 06 734 6	ZYL.SCHR.M5X6	3B4;3B8
893 06 734 7	ZYL.SCHR.M5X6	2K4
893 08 556 0	HALBRD.SCHR.M3X10	3K2;3L4; 4G6
893 21 106 8	FEDERRING B5	3G9;3K10; 3F11;3K12
893 23 043 8	FEDERSCHEIBE A3	3B4
893 23 047 8	FEDERSCHEIBE A6	5J6;6K6; 8J4
893 33 092 0	GEW.STIFT M5X5	2K9
893 96 077 0	FL.KOPFSCHR.M2,6X5	4J9
893 96 096 0	FL.KOPFSCHR.	9L4;9M4
893 96 096 7	FL.KOPFSCHR.M3X4	9M3;9H4; 9K4;9L5;9M6; 9K8;9L8;9M8
893 97 098 6	FL.KOPFSCHR.M4X8	6F1
893 97 098 7	FL.KOPFSCHR.M4X8	5F1;8E2
894 44 036 8	ZAHNSCHEIBE A4,3	3G11;4L12
894 45 036 8	FAECHERSCHEIBE A4,3	2G8; 2H8;2G9
894 45 037 8	FAECHERSCHEIBE A5,3	2J11
894 45 040 8	FAECHERSCHEIBE A8,4	1L12
894 70 074 8	FEDERRING 6	5L11;8L2
895 36 060 0	ZYL.STIFT 2M6X18	
895 36 101 0	ZYL.STIFT 3M6X20	1E2
895 36 515 0	RGKPF.ZYL.STIFT 1,5M6X14	3E2
907 03 021 0	PEDAL	8K3
907 03 042 0	HUELSE	8K3;8M4
907 03 043 3	PEDALWELLE	8K4
907 03 052 0	PEDAL	8M4
917 03 051 0	SCHELLE	8K4
917 03 052 0	HUELSE	8K3
971 15 009 3	NADELSCHUTZHALTER	3H1
971 15 016 3	GREIFERTRAEGER	3J3;4J9
973 45 076 0	DISTANZROHR	
983 02 321 0	FEDER	5J11;8J2
983 10 404 0	NADELKAEFIG	
990 12 011 3	KEILRIEMEN 10X1060	7B10
990 12 013 1	KEILRIEMEN 10X1133	7B10
990 24 005 8	STAPAMUFFE	7H12
990 24 016 5	SCHUTZSTOPFEN	7H9
990 49 012 8	PINZETTE,GEBOGEN	7K9
990 81 003 8	ZUBEHOER KASTEN	7L9
990 81 006 1	SCHRAUBENDREHER A0,4X2,5	7H9
990 81 006 2	SCHRAUBENDREHER A0,8X5,5	7G9
990 81 010 1	NAEH.-OEL,250GR	7L9
990 92 506 5	NADELN,149X7-SORT	
992 00 032 7	LI.SENKSCHR.NR.40X10	1G7
992 00 098 7	6KT.MUTTER NR.28 3	
992 00 104 0	ZYL.STIFT 2,70X10,7	1D5
992 00 117 7	LI.ZYL.SCHR.NR.82X3	3G1; 3G3
992 00 209 0	GEW.STIFT NR.28X16	3C11
992 00 216 0	GEW.STIFT NR.28X9,	1D7;1E7
992 00 244 0	GEW.STIFT NR.28X4	2K8;2L8
992 00 289 0	ZYL.SCHR.NR.32X16	1E4
992 00 347 0	ZYL.SCHR.HR.NR.86X5X1	
992 00 371 0	LI.ZYL.SCHR.NR.28X17	
992 00 399 0	GEW.STIFT NR.28X6	1E1
992 00 422 0	GEW.STIFT NR.28X13	1E11; 1K12;3C9
992 00 674 6	LI.SENKSCHR.NR.54X5	1G7
992 00 713 7	FL.KOPFSCHR.NR.44X6,6	1J7
992 00 719 7	LI.ZYL.SCHR.NR.40X5,	2B1; 3B6
992 00 859 0	LI.ZYL.SCHR.NR.86X3	1D8
992 00 861 7	ZYL.SCHR.NR.82X2	2C5
992 00 981 0	FL.KOPFSCHR.NR.88X6,2	2K6; 9C1
992 00 996 0	SENKSCHR.NR.89X4X8,	9C2
992 00 996 7	SENKSCHR.NR.89X4X8,	2C6
992 01 064 0	ZYL.SCHR.NR.88X4,5	2G3
992 01 080 0	GEW.STIFT NR.28	
992 01 203 7	ZYL.SCHR.NR.53X2,	7C8;9B1; 9G3
992 01 243 0	GEWINDESTIFT NR.18X7,5	1F4; 1J10
992 01 265 7	LI.ZYL.SCHR.NR.26X6,5	2C7
992 01 374 0	GEW.STIFT NR.89X3,3	2F2
992 01 393 7	6KT.MUTTER NR.80	1G7
992 01 491 0	GEW.STIFT NR.40X2,8	1A8
992 01 497 0	GEW.STIFT NR.28X15X21	1D11; 3B10
992 01 508 7	ZYL.SCHR.NR.15X2,5X3	1B2
992 01 511 0	GEW.STIFT NR.18X6,5	2K9
992 01 554 0	LI.ZYL.SCHR.NR.28X9,0	2G2
992 01 758 0	LI.ZYL.SCHR.NR.99X10,0	1E4
992 01 772 0	GEW.STIFT NR.23X3,5	4J12
992 01 815 0	SENKSCHR.NR.86X11,5	1H7
992 01 840 6	ZYL.SCHR.	2C5;9C2
992 01 944 0	LI.ZYL.SCHR.NR.23X9,3	1D8; 1E9;2L12
992 02 295 0	ZYL.STIFT 1,74X7,6	
992 02 296 7	RAENDELSCHR.NR.89X12	

Änderungen vorbehalten

Ersatzteileliste. Spare parts. Pièces de rechange. Piezas de repuesto.

Teile-Nr.	Benennung
992 02 298 0	ZYL.SCHR.NR.15X2,5 1A2
992 02 323 0	ZYL.STIFT 1X13,9 3F3
992 02 330 0	STIFT
992 02 365 0	ANSATZSCHR.M4 4F3
992 02 377 0	ZAPFENSCHR.M2X1,9 9B2;9C2; 9F2;9G2
992 02 383 0	ZAPFENSCHR.M2X1,9 9J1;9K1; 9G3;9J3;9K3
992 02 384 0	ZYL.SCHR. 9L2;9J3;9K3; 9L3;9L4
992 02 403 0	ZYL.SCHR.M3X3 1G3;9A2
992 02 408 0	6KT.SCHR.M3 8F6
992 10 371 6	ZYL.SCHR.NR.28X17,0 1H7
993 02 143 0	ZYL.STIFT 6M6X32
993 02 147 0	RGKPF.ZYL,STIFT 6M6X50 6H9
993 03 136 7	SENKSCHR.M4X10 9K5;9K8
993 03 138 0	SENKSCHR.M4X16
993 03 138 7	SENKSCHR.M4X16 5F1;6F1; 8E2
993 03 142 7	SENKSCHR.M4X25 5C1;6C1; 8C2
993 03 154 7	SENKSCHR.M5X6 3H11
993 03 175 7	SENKSCHR.M6X8 3G11;3K12
993 03 724 0	SENKSCHR.M3X6
993 03 786 7	SENKSCHR.M5X10 3A9
993 04 000 6	ZYL.SCHR.M3X15X9 3B1;3B4; 3B7
993 06 041 0	ZYL.SCHR.M2X3
993 06 041 7	ZYL.SCHR.M2X3 3D1
993 06 092 7	ZYL.SCHR.M3X4 3B4
993 06 098 7	ZYL.SCHR.M3X16 3E2
993 06 132 7	ZYL.SCHR.M4X4
993 06 134 7	ZYL.SCHR.M4X6 5F1;6F1;8E2
993 06 135 0	ZYL.SCHR.M4X8 5F7;6G9
993 06 136 7	ZYL.SCHR.M4X10
993 06 142 7	ZYL.SCHR.M4X25 5E1;6E1;8E2
993 06 652 0	ZYL.SCHR.M2,6X4
993 06 654 0	ZYL.SCHR.M2,6X6
993 06 672 0	ZYL.SCHR.M3X4
993 06 673 7	ZYL.SCHR.M3X5 4D3
993 06 674 0	ZYL.SCHR.M3X6
993 06 676 0	ZYL.SCHR.M3X10 4G7
993 06 696 0	ZYL.SCHR.M3,5X10 1E2
993 06 714 0	ZYL.SCHR.M4X6
993 06 715 0	ZYL.SCHR.M4X8
993 06 717 0	ZYL.SCHR.M4X12
993 06 736 7	ZYL.SCHR.M5X10 7D10
993 06 739 7	ZYL.SCHR.M5X18 7K11;7G12
993 07 375 7	FL.KOPFSCHR.M5X8 1F6;1F9
993 08 556 0	HALBRD.SCHR.M3X10
993 11 094 0	LI.SENKSCHR.M3X6
993 11 094 7	LI.SENKSCHR.M3X6 2G2
993 15 115 0	HALBRD.HOLZSCHR.4X20 7D11
993 19 031 7	SCHEIBE 2,2
993 19 034 7	SCHEIBE 3,2 1J5;3J2;3L7
993 19 036 7	SCHEIBE 4,3 3H2;3J2;4J3; 4C4;4D5;5E1;6E1;8E2
993 19 037 7	SCHEIBE B5,3 2L5;4H2;4D11; 5H11;7G12;7J12;8H2
993 19 038 7	SCHEIBE B6,3 3L9;4K12; 7K10;8K6
993 19 040 7	SCHEIBE B8,4 7D9
993 19 046 7	SCHEIBE 5H11
993 19 046 8	SCHEIBE B19 7K12;8H2
993 25 048 7	FLUEGELMUTTER M8 7D9
993 33 092 0	GEW.STIFT M3X5
993 34 054 7	6KT.MUTTER M3 5E9;6E9;8E6; 9L2;9H3;9K3; 9L3;9L5;9L8
993 34 056 7	6KT.MUTTER M4 3G9;4H3;4G4; 4J4
993 34 057 7	6KT.MUTTER M5 2H10;2J10; 3M9;3H11;3K12;4K10
993 34 058 7	6KT.MUTTER M6 3K9;5J9;6J9; 8J6
993 43 121 0	4KT.SCHR.M8X16 7F9
993 52 093 0	GEW.STIFT M4X4 1G9;2G5
993 52 094 0	GEW.STIFT M4X5 1J11
993 52 103 0	GEW.STIFT M5X4 5C7;6C7; 8C5
993 52 105 0	GEW.STIFT M5X6 1F6
993 52 113 0	GEW.STIFT M5X30 2H10;2H11
993 71 053 0	HALBRD.NIET 2.6X6
993 72 021 0	SENKNIET 1,4X3
993 90 067 5	SCHR.DREHER F.I.6KT.1,5 7J9
993 90 070 0	SCHR.DREHER F.I.6KT.3 7J9
993 90 071 0	SCHR.DREHER F.I.6KT.4 7J9
993 91 061 8	ZYL.SCHR.M3X6 3L7;4K3
993 91 064 7	ZYL.SCHR. 9L3
993 91 064 8	ZYL.SCHR.M3X12 2L8;3K6; 4H3;4K4;4G9;9L2; 9H3;9K3;9L5;9L8
993 91 070 8	ZYL.SCHR.,TULO M3X6 2K7; 4H8
993 91 080 7	ZYL.SCHR.M4X6 3J9;4J3;4D6; 8D7
993 91 080 8	ZYL.SCHR.M4X6 3G11;4L12
993 91 081 7	ZYL.SCHR.M4X8 3H2;3J2; 4C4;4K10
993 91 081 8	ZYL.SCHR.M4X8 4L12
993 91 082 0	ZYL.SCHR.M4X8 5G3
993 91 082 7	ZYL.SCHR.M4X10 4H8;4K9; 6G3;8F2;9K5;9K8
993 91 083 7	ZYL.SCHR.M4X12 1J8;2K4; 2K7;3L4;3J9;4J6; 5H9;6H9;8H6
993 91 083 8	ZYL.SCHR.M4X12 3C9
993 91 084 0	ZYL.SCHR. 2G7
993 91 084 7	ZYL.SCHR.M4X16 5G5;5J6; 6G5;6J6;8F4; 8J4;8K6
993 91 085 0	ZYL.SCHR. 2G8;2H8
993 91 085 7	ZYL.SCHR.M4X18 2D5;2G9; 4G9
993 91 086 7	ZYL.SCHR.M4X20 5B2;6B2; 8C4
993 91 102 7	ZYL.SCHR.M5X10 3B9;4H2
993 91 102 8	ZYL.SCHR.M5X10 3G11
993 91 103 7	ZYL.SCHR.M5X12 1F5;1J5
993 91 104 7	ZYL.SCHR.M5X16 2K10
993 91 106 7	ZYL.SCHR.M5X20 3L3
993 91 106 8	ZYL.SCHR.M5X20 4K12
993 91 108 7	ZYL.SCHR.M5X25 3K10;3F11; 3L12
993 91 108 8	ZYL.SCHR.M5X25 3J12
993 91 115 7	ZYL.SCHR.M5X60 5L12
993 91 123 7	ZYL.SCHR.M6X12 8D4
993 91 124 7	ZYL.SCHR.M6X16 5C7;6C7; 8C5
993 91 126 7	ZYL.SCHR.M6X20 1F4;2J3; 3J2;4D7;5H9; 6H9;8H6
993 91 144 7	ZYL.SCHR.M8X16 1G10
993 91 153 7	ZYL.SCHR.M8X50 1L12
993 91 180 7	ZYL.SCHR.M10X35 2E8;2F9
993 91 187 0	ZYL.SCHR. 1K7
993 91 187 7	ZYL.SCHR.M10X70 2F8
993 92 099 8	GEW.STIFT M5X6 2J7;8M6
993 93 111 8	GEW.STIFT M6X10
993 94 102 8	GEW.STIFT M5X12 2H10
993 95 070 8	GEW.STIFT M3X4 2H3;3J3
993 95 080 8	GEW.STIFT M4X4 2L7
993 95 083 8	GEW.STIFT M4X8 2D6
993 95 092 8	GEW.STIFT M5X6 5C7;6C7; 8C4
993 95 093 7	GEW.STIFT M5X8 4H8
993 96 077 0	FL.KOPFSCHR.M2,6X5
993 96 138 7	FL.KOPFSCHR.M4X6 1B8;4D11
993 96 160 7	FL.KOPFSCHR.M5X10 1F2;1F3
993 97 098 0	FL.KOPFSCHR.M4X8
994 04 106 7	6KT.SCHR.M3X8 9L1;9H3;9K3; 9L3;9L5;9L8
994 04 109 7	6KT.SCHR.M3X12 5F9;6F9
994 04 148 7	6KT.SCHR.M4X10 8D4
994 04 151 7	6KT.SCHR.M4X18 5G6;6G5; 8G4
994 04 178 8	6KT.SCHR.M5X10 5H11;8H2
994 04 179 7	6KT.SCHR.M5X12 2J11
994 04 208 7	6KT.SCHR.M6X10 5G6;6G6; 8G4
994 04 208 8	6KT.SCHR.M6X10 5K11;8K2
994 04 217 7	6KT.SCHR.M6X35 5J9;6J9; 8J6
994 05 034 7	6KT.MUTTER M3
994 05 036 7	6KT.MUTTER M4 2M5
994 05 037 7	6KT.MUTTER M5 3K12;4K11; 7F11;7J12
994 05 037 8	6KT.MUTTER 7L11
994 05 038 7	6KT.MUTTER M6 5K10;5L11; 7K10;8K1;8L2;8J6
994 27 098 0	ZYL.KERBSTIFT 4X26 8K3
994 27 171 0	ZYL.KERBSTIFT 8X32 2D9
994 29 030 0	PASSKERBSTIFT 2X6
994 29 173 0	PASSKERBSTIFT 8X32
994 33 023 0	HALBRD.KERBNAGEL 1,4X6
994 33 041 7	HALBRD.KERBNAGEL 2X4
994 33 043 6	HALBRD.KERBNAGEL 2X6 5F7
994 33 071 0	HALBRD.KERBNAGEL 3X4 5J6; 6J6;8H4
994 33 073 7	HALBRD.KERBNAGEL 3X6 5F5; 6F5;8F4
994 33 075 0	HALBRD.KERBNAGEL 3X8 5E7; 6E7;8E5
994 38 010 8	SPANNHUELSE 1X4
994 38 043 8	SPANNHUELSE 2,5X8
994 38 064 8	SPANNHUELSE 3X10 2G9
994 38 082 8	SPANNHUELSE 4X6 1C8
994 38 085 8	SPANNHUELSE 4X12
994 38 107 8	SPANNHUELSE 5X16 2G10
994 38 121 8	SPANNHUELSE 5X60 1F7
994 38 125 8	SPANNHUELSE 6X12
994 46 070 8	ZYL.SCHR.M4X10 5J6;6J6; 8J4
994 46 101 7	ZYL.SCHR.M5X12 1E10
994 46 102 8	ZYL.SCHR.M5X16 2H8
994 46 534 7	ZYL.SCHR.,UFK M5X12 2A5; 2A7;6A9;8B7
994 46 510 0	ROHRNIET C4X5 1K6
995 34 061 8	6KT.MUTTER PG11X9 5H10; 7K12;8H1
995 43 029 0	RGKPF.ZYL.STI 2,5M6X8
995 43 630 0	RGKPF.ZYL.STI 2,5M6X10
995 43 675 0	RGKPF.ZYL.STI 5M6X8 1A9; 2G12;2J12;5J11; 8J2;8L7
996 01 084 8	SICH.RING 8X0,8 1L9;4H6; 5K11;8J2
996 01 091 8	SICH.RING 15X1 5C1;6C1;8G2
996 01 303 8	SICH.RING 18X1,5 7K12
996 02 127 8	SICH.RING 47X1,75 1D6;1D9
996 06 017 0	KUGEL 3,969 1E4
996 06 020 0	KUGEL 4,762 2L12
996 07 004 8	SICH.SCHEIBE 1,9
996 07 006 8	SICH.SCHEIBE 3,2 5F4;5H6; 6F4;6H6;8F3;8G5
996 07 007 7	SICH.SCHEIBE 4 4D10
996 07 007 8	SICH.SCHEIBE 4 2E2;3A6; 4K12
996 07 008 8	SICH.SCHEIBE 5 1A3;1B10; 8J6
996 07 009 8	SICH.SCHEIBE 6 1B8;4D10
996 07 010 8	SICH.SCHEIBE 7 1J10
996 07 012 8	SICH.SCHEIBE 9 2F2
996 08 348 4	RILLENKUGELLAGER 8X19X6 2K4
996 23 023 0	KUGELLAGER 17X40X12 1D9
996 23 068 0	KUGELLAGER 15X42X13 1D6
996 26 312 0	W-DICHTRING 9X15X5 2G6
996 28 021 0	DICHTRING A4X8 4E6
996 35 025 0	DICHTRING C10X14 3L2
996 35 029 0	DICHTRING C12X16 2F6;8L2
996 61 029 0	WINKELHEBEL A10 5L10
996 61 120 0	KUGELZAPFEN A8 3M9;3H10
996 61 136 0	KUGELZAPFEN A10 5K11;8K2
996 61 141 0	KUGELPFANNE A10 5K10;8K1
996 61 145 0	KUGELPFANNE B8 3M9;3H11; 4K10
998 68 027 8	SPANNRG.SP220 4
998 81 011 8	DUO.CLIP 2SXN10
998 82 021 8	GREIFERRING G2X0,6 4E3
998 83 021 8	HALBMONDRING H6X0,7 1B10
998 85 081 0	SIMMERRING BA8X16X4 3M2; 4F7;4F8
998 85 115 0	SIMMERERING BA9X18X6 2L7; 2L10
998 85 145 0	SIMMERRING BA0X18X6 2E4
998 86 007 0	O-RING OR3X1 1D5
998 86 068 0	O-RING 11X1,5 4E5
998 86 073 0	O-RING 12X1,7 2H6
998 86 260 0	O-RING 30X2 3K1;4F5
998 86 320 0	O-RING 36X3 3J2;4E9
998 86 346 0	O.RING 40X2 3L2;4F8
998 86 500 0	O.RING 3,3X2,4 1D3
998 87 017 8	V-RING A20X1,2 2L9
998 87 502 8	V-RING J18X1,0 2H5
998 88 102 0	PASZSCHEIBE 6X10X0,3 5K7; 6K6;8J4
998 88 110 0	PASZSCHEIBE 10X16X0,3 1C8; 2F2;2H9;4C11
998 91 014 0	SPRENGRING 1D7
998 91 205 0	SPRENGRING 2H6
999 18 905 7	NYMHY I LEITUNG 3X1 SW
999 20 059 6	ADERENDHUELSE
999 20 088 6	MAGNET
999 20 116 0	SCHUKOSTECKER 3J8
999 20 149 4	ZUGENTLAST.SCHELLE 3J9
999 21 093 6	GLEITLAGER 5X9X8
999 21 093 7	GLEITLAGER 5X9X12 5F4;6F4; 8F3
999 22 074 7	ZYLINDER,DOPPELTW D16X25 3K10
999 22 075 2	FILTEREINSATZ 1J5
999 23 022 8	DICHTRING G10X17X3 2F5
999 23 024 8	DICHTRING G12X19X3 5D7;6D7; 8D5
999 23 050 2	NADELLAGER RNA05X10X8 5E9; 6E9
999 23 055 8	DICHTRING G17X23X3 2H9
999 23 056 3	NADELHUELSE 5F1;6F1;8E2
999 23 753 1	NADELLAGER 12X19X12 5C7; 6C7;8C5
999 23 791 1	FREILAUF 5D7;6D7;8C5
999 24 026 9	BLINDSTOPFEN 4G5
999 31 072 0	KERBSTIFT S7 3X10 2E7

ENDE

Änderungen vorbehalten