DÜRKOPP

TEILELISTE

DÜRKOPP
219 · 220

Ausgabe Mai 1968

DÜRKOPPWERKE GMBH BIELEFELD

Tafel 1

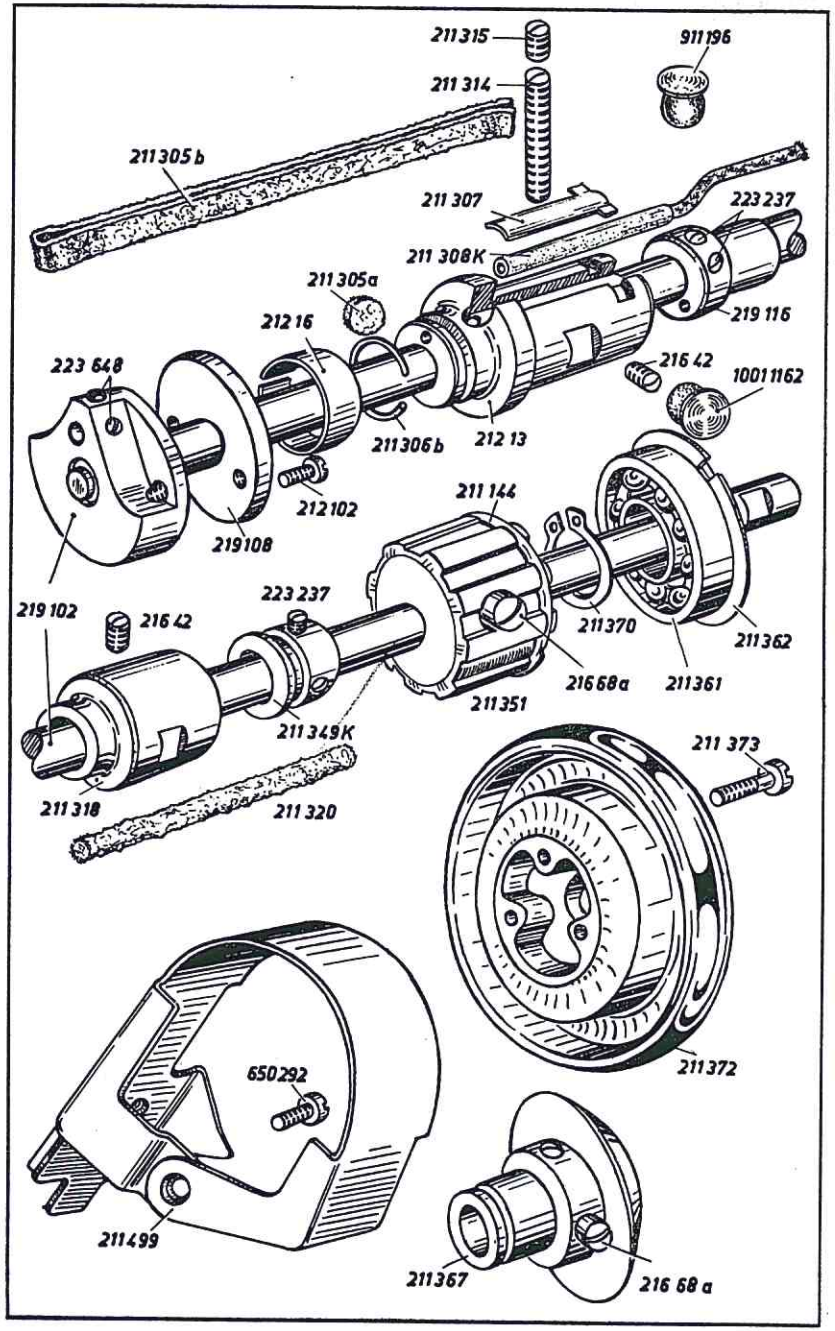

Best.-Nr.	Benennung	219	220
219102	Armwelle mit Kurbel für DÜRKOPP 219-103, 219-13103, 220-103	x	x
2191241	Armwelle mit Kurbel (**o. Abb**). für DÜRKOPP 219-105, 219-13105, 220-105	x	x
219108	Exzenter auf 219102	x	x
212102	Bef.-Schraube zu 219108	x	x
223648	Kurbelzapfen-Bef.-Schraube in 219102 und 2191241	x	x
21213	Armwellenlager, vorn	x	x
211305 a	Filzstopfen zu 21213	x	x
211305 b	Öldocht zu 21213	x	x
21216	Ring zu 211305 b	x	x
211306 b	Federring zu 21216	x	x
21642	Bef.-Schraube zu 21213 in Arm	x	x
10011162	Verschlußstopfen zu 21642 in Arm	x	x
211308 K	Kunststoffschlauch mit Öldocht zu 21213	x	x
211307	Regulierklappe zu 21213	x	x
211314	Gewindestift, lang zu 211307	x	x
211315	Gewindestift, kurz zu 211314	x	x
219116	Exzenter mit Bef.-Schrauben auf Armwelle	x	x
223237	Bef.-Schraube zu 219116	x	x
911196	Verschlußkappe 219116 in Arm	x	x
211318	Armwellenlager, Mitte	x	x
21642	Bef.-Schraube zu 211318 in Arm	x	x
211320	Öldocht zu 211318	x	x
211349 K	Stellring auf Armwelle	x	x
223237	Bef.-Schraube zu 211349 K	x	x
211351	Gurtrad auf Armwelle mit Ring und Bef.-Schrauben	x	x
211144	Sprengring zu 211351	x	x
21668 a	Bef.-Schraube zu 211351	x	x
211361	Kugellager auf Armwelle	x	x
211362	Seegerring zu 211361	x	x
211367	Handradflansch mit Bef.-Schrauben und Seegerring	x	x
21668 a	Bef.-Schraube zu 211367	x	x
211370	Seegerring zu 211367	x	x
211372	Handrad	x	x
211373	Bef.-Schraube zu 211372	x	x
211499	Schutzkappe für Handrad	x	x
650292	Bef.-Schraube zu 211499	x	x

Tafel 2

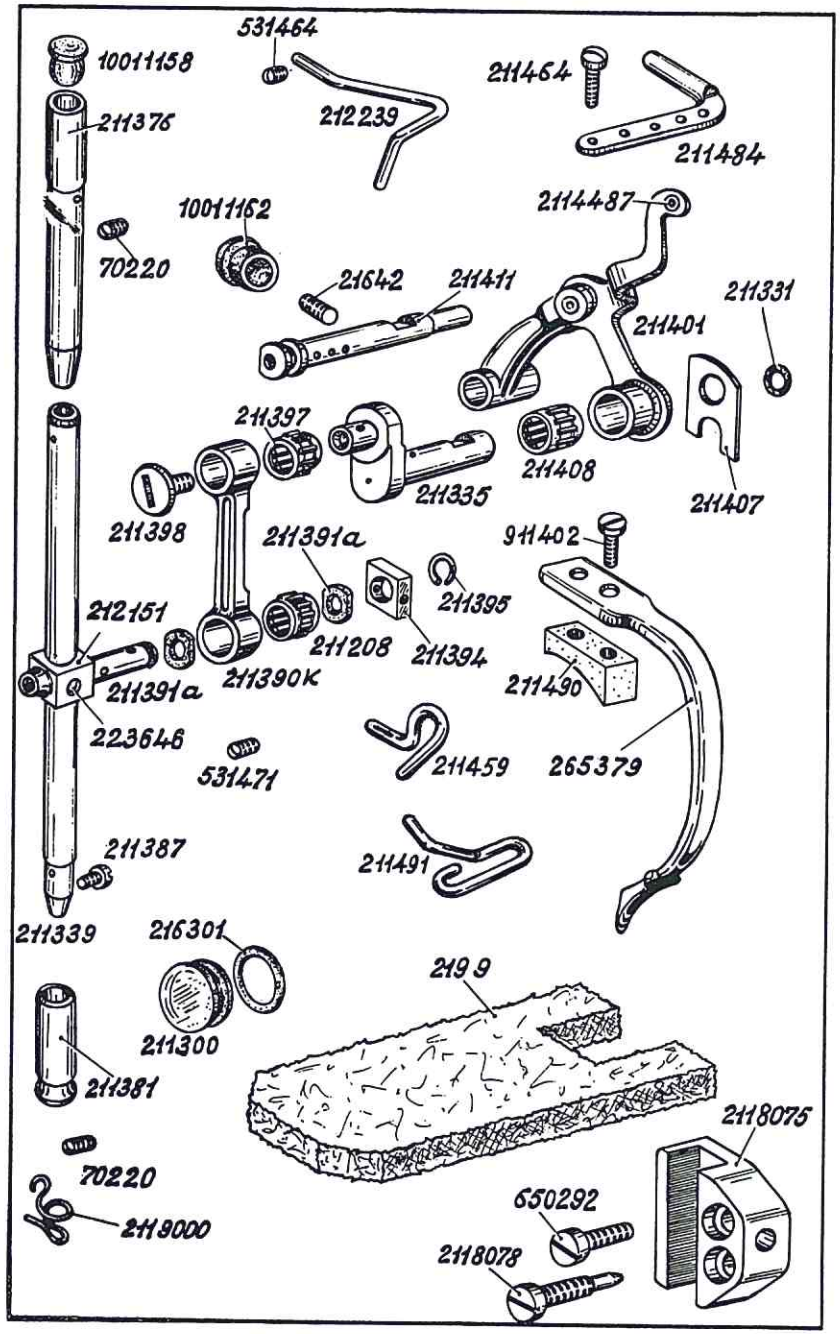

Tafel 2

Best.-Nr.	Benennung	219	220
211401	Fadenhebel	x	x
2114487	Fadenhebelbuchse	x	x
265379	Fadenhebelschutz	x	x
911402	Bef.-Schraube zu 265379	x	x
211490	Ausgleichsstück zu 265379	x	x
211408	Nadelkäfig auf 211401	x	x
211335	Kurbelzapfen	x	x
2119830	Kurbelzapfen (o. Abb.) für DÜRKOPP 219-13105 und 219-22125	x	
211331	Gummiring zu 211335 und 2119830	x	x
211407	Anlageplatte auf 211335 und 2119830	x	x
211390 K	Nadelzugstange mit Nadellager	x	x
211208	Nadelkäfig zu 211390 K	x	x
211391 a	Scheibe zu 211208	x	x
211398	Deckschraube zu 211390 K in 211335 und 2119830	x	x
211397	Nadelkäfig auf 211335 und 2119830 in 211390 K	x	x
211411	Fadenhebelachse zu 211401	x	x
21642	Bef.-Schraube zu 211411	x	x
10011162	Verschlußkappe zu 21642 in Arm	x	x
211339	Nadelstange mit Schraube	x	x
211387	Nadel-Bef.-Schraube	x	x
2119000	Fadenführung an 211339	x	x
211376	Nadelstangen-Buchse, oben	x	x
70220	Bef.-Schraube zu 211376	x	x
10011158	Verschlußstopfen in 211376	x	x
212151	Nadelstangenkreuzkopf mit Schraube	x	x
223646	Bef.-Schraube zu 212151	x	x
211394	Gleitstein zu 212151	x	x
211395	Sprengring zu 211394 auf 212151	x	x
211381	Nadelstangenbuchse, unten	x	x
70220	Bef.-Schraube zu 211381	x	x
211484	Fadenleitwinkel	x	x
211464	Bef.-Schraube zu 211484	x	x
211491	Fadenführungshaken, Mitte	x	x
531471	Bef.-Schraube zu 211491	x	x
211300	Ölstandsglas in Arm	x	x
216301	Gummiring zu 211300	x	x
2199	Filzstück in Arm	x	x
212239	Fadenführung in Armkopf	x	x
531464	Bef.-Schraube zu 212239	x	x
211459	Fadenleitwinkel in Arm	x	x
2118075	Gleitführung in Arm	x	x
650292	Bef.-Schraube zu 2118075	x	x
2118078	Zapfenschraube zu 2118075	x	x

Tafel 3

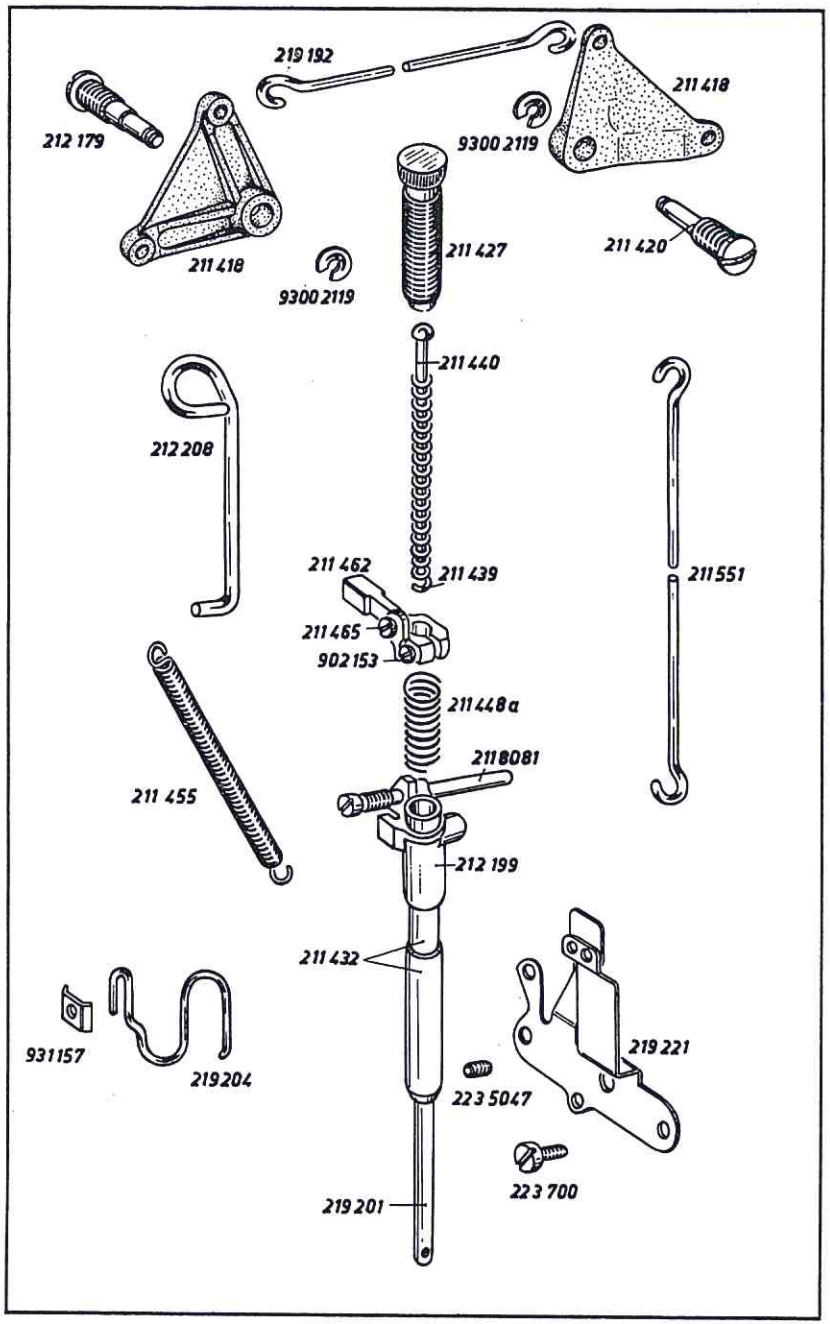

Tafel 3

Best.-Nr.	Benennung	219	220
211418	Winkelhebel, vorn für Lüftung	x	x
212179	Zapfenschraube zu 211418, vorn	x	x
219192	Lüfterzugdraht, waagerecht	x	x
211418	Winkelhebel, hinten für Lüftung	x	x
211420	Zapfenschraube zu 211418, hinten	x	x
93002119	Wellensicherung zu 211420 und 212179	x	x
211551	Lüfterzugdraht, senkrecht	x	x
212208	Verbindungshaken zu 211418, vorn	x	x
211455	Zugfeder zu 212208	x	x
211427	Regulierbuchse zu Stoffstange	x	x
211440	Führungsbolzen zu Stoffdrückerfeder	x	x
211439	Stoffdrückerfeder	x	x
211462	Lüfterführungskloben mit Schrauben	x	x
902153	Bef.-Schraube zu 211462	x	x
211465	Senkschraube zu 211462	x	x
211448 a	Druckfeder auf Stoffstange	x	x
212199	Lüfterkloben	x	x
2118081	Zylinderschraube in 212199	x	x
211432	Stoffstangenbuchse, unten	x	x
2235047	Bef.-Schraube zu 211432	x	x
219201	Stoffstange	x	x
219204	Fingerschutz an Stoffstange	x	x
931157	Klemmstück zu 219204	x	x
219221	Halteblech an Arm	x	x
223700	Bef.-Schraube zu 219221	x	x

Tafel 4

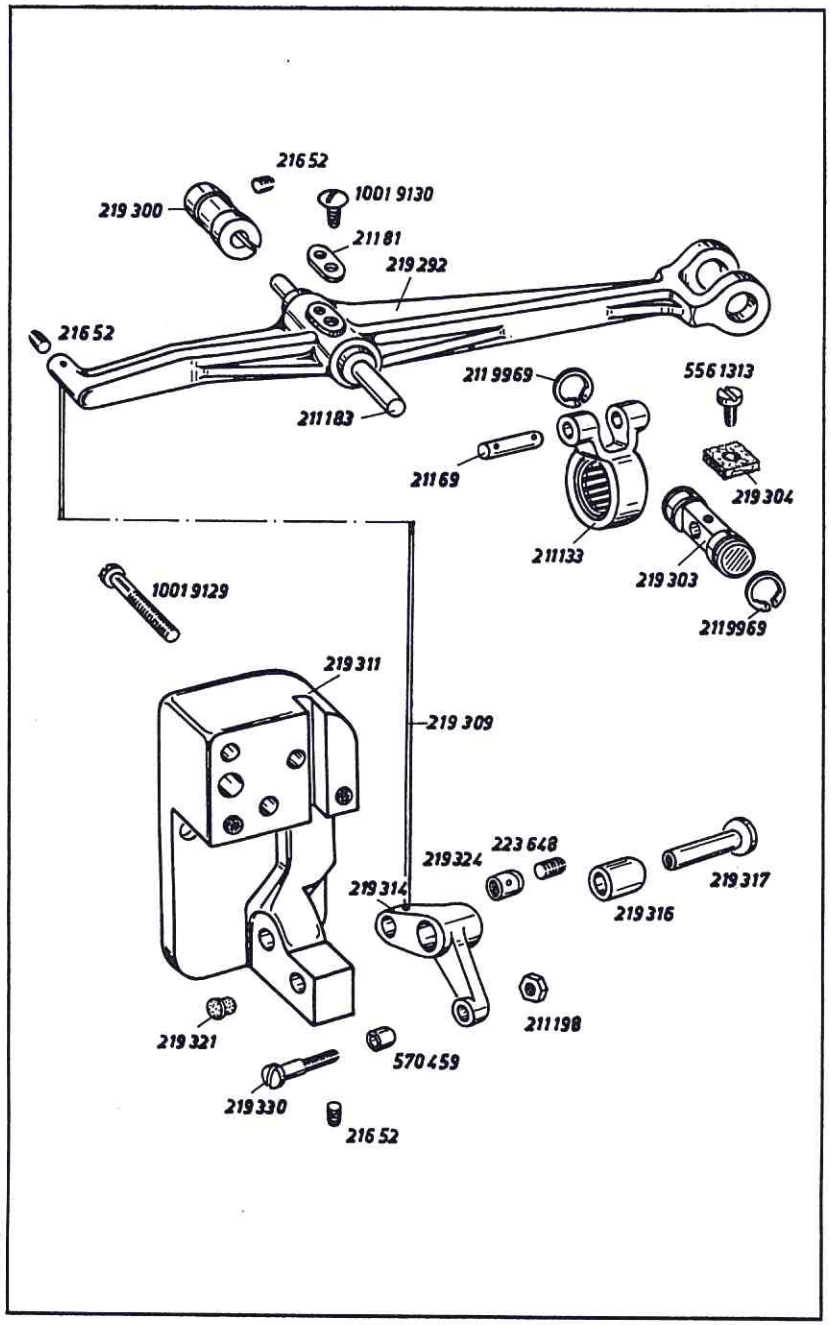

Best.-Nr.	Benennung	219	220
219292	Übertragungshebel mit Schraube	x	x
21652	Bef.-Schraube zu 219309 in 219292	x	x
21184	Öldocht (o. Abb)	x	x
422297	Ölfilz (o. Abb.)	x	x
21181	Dochthalter zu 21184	x	x
10019130	Bef.-Schraube zu 21181	x	x
211183	Achse zu 219292	x	x
219300	Klemmbuchse zu 211183 in Arm	x	x
21652	Bef.-Schraube zu 219300	x	x
211133	Schubstange zu 219292	x	x
21169	Bolzen zu 211133	x	x
219303	Gelenkbolzen zu 219292 und 211133	x	x
219304	Filzstück zu 219303	x	x
2119969	Sicherungsring zu 219303	x	x
5561313	Bef.-Schraube zu 219303	x	x
219309	Zugdraht an 219292 und 219314	x	x
219311	Lagerbock an Arm	x	x
10019129	Bef.-Schraube zu 219311	x	x
219314	Winkelhebel mit Buchse an 219311	x	x
219316	Buchse zu 219314	x	x
219317	Lagerbolzen zu 219314	x	x
219321	Verschlußkappe in 219317	x	x
21652	Bef.-Schraube zu 219317	x	x
219324	Gew.-Buchse in 219314	x	x
223648	Bef.-Schraube zu 219324	x	x
570459	Rolle an 219314	x	x
219330	Ansatzschraube zu 570459	x	x
211198	Mutter zu 219330	x	x

Tafel 5

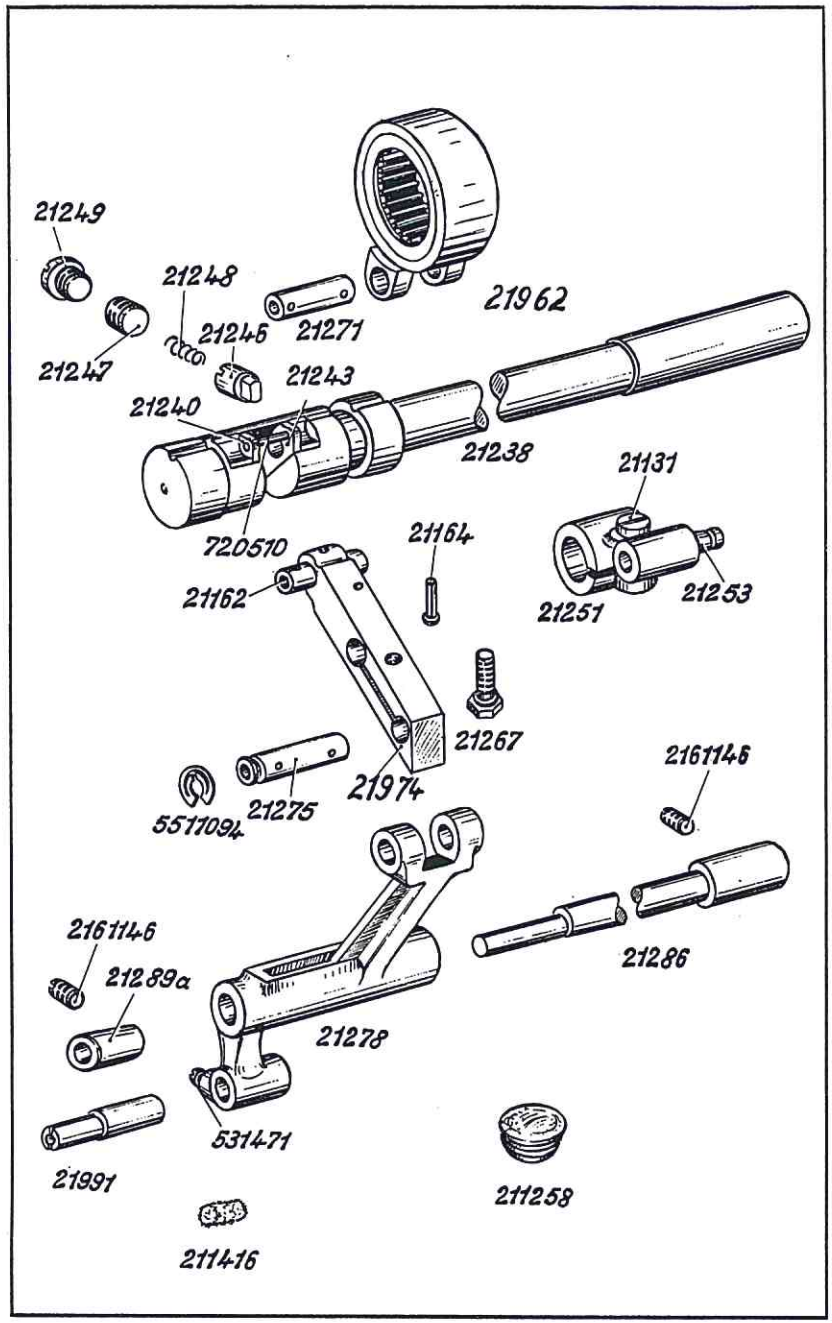

Best.-Nr.	Benennung	219	220
21238	Stichstellerkulisse mit Gleitstein für Zangentransport	x	x
21240	Gleitstein mit Spannstift zu 21238	x	x
720510	Spannstift zu 21240	x	x
21243	Gleitstein zu 21238	x	x
21246	Führungsbolzen zu 21238	x	x
21247	Regulierschraube zu 21246	x	x
21248	Druckfeder zu 21246	x	x
21249	Verschlußschraube zu 21246 in Arm	x	x
21251	Hebel mit Klemmschraube und Halskerbstift	x	x
21131	Klemmschraube zu 21251	x	x
21253	Halskerbstift zu 21251	x	x
21962	Zugstange	x	x
21974	Nadeltransporthebel mit Bolzen und Schraube	x	x
21162	Bolzen zu 21974	x	x
21267	Sechskantschraube zu 21974	x	x
21164	Halbrundkerbnagel zu 21974	x	x
21271	Bolzen zu 21962 in 21974	x	x
21275	Bolzen zu 21278 in 21974	x	x
5511094	Wellensicherung auf 21275	x	x
21278	Nadeltransportdoppelhebel mit Bef.-Schraube	x	x
531471	Bef.-Schraube zu 21278	x	x
21991	Exzenterbolzen in 21278	x	x
211416	Ölfilz zu 21991	x	x
21286	Lagerbolzen in 21278	x	x
21289 a	Klemmbuchse auf 212286	x	x
2161146	Klemmschraube zu 21289 a	x	x
211258	Verschlußschraube in Arm	x	x

Tafel 6

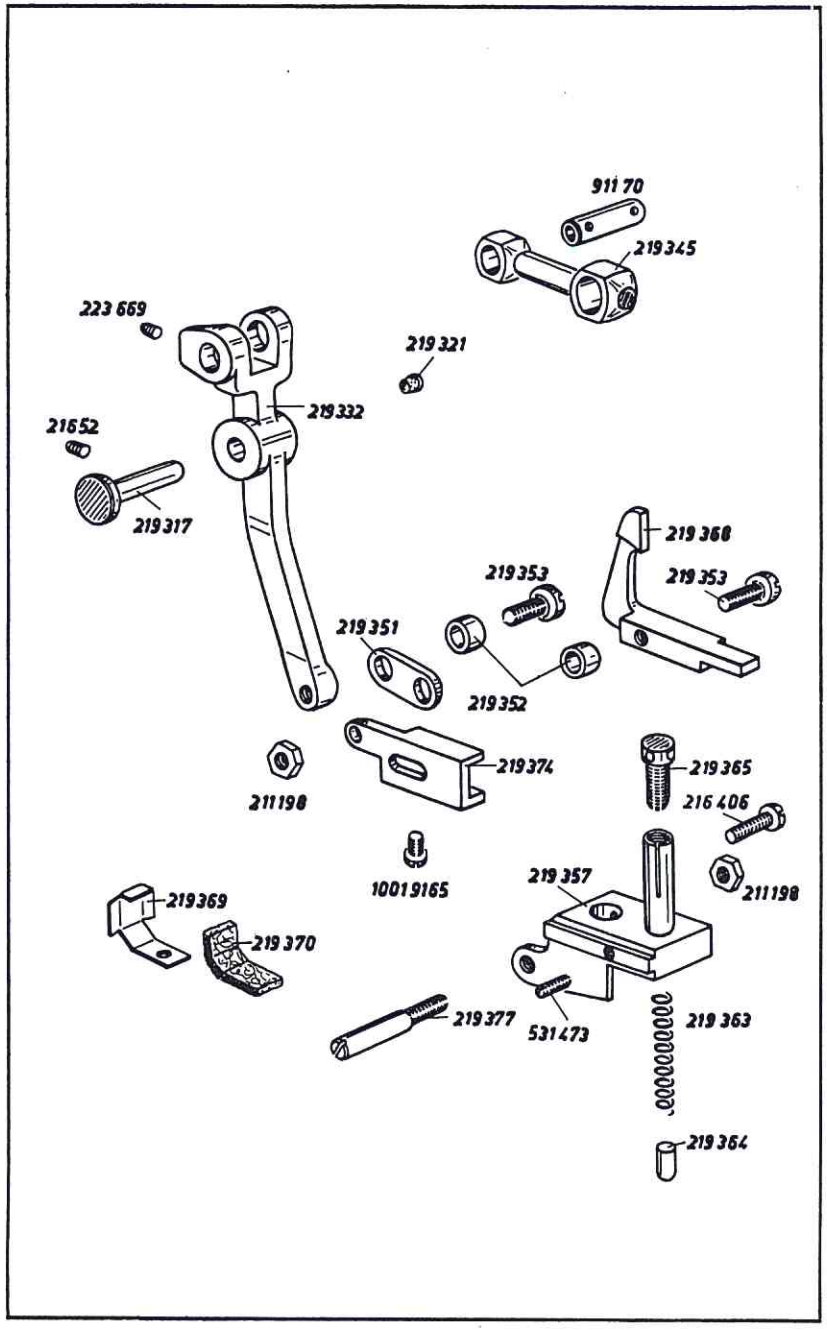

Best.-Nr.	Benennung	219	220
219332	Antriebshebel mit Schraube	x	x
223669	Schraube in 219332	x	x
219317	Lagerbolzen zu 219332	x	x
219321	Verschlußkappe in 219317	x	x
21652	Bef.-Schraube zu 219317	x	x
219345	Zugstange	x	x
91170	Bolzen zu 219345	x	x
219351	Lasche zu 219332	x	x
219352	Buchse zu 219351	x	x
219353	Bef.-Schraube zu 219351	x	x
211198	Mutter auf 219353	x	x
219374	Führungsstück an 219332	x	x
10019165	Bef.-Schraube für Zangentransporteur in 219374	x	x
219368	Gleitführung an 219374	x	x
219353	Bef.-Schraube zu 219368	x	x
219357	Aufnahmekloben mit Bef.-Schrauben	x	x
216406	Bef.-Schraube zu 219357	x	x
531473	Füßchen-Bef.-Schraube in 219357	x	x
219377	Zapfenschraube zu 219357	x	x
211198	Mutter zu 219377	x	x
219363	Druckfeder in 219357	x	x
219364	Bolzen zu 219363	x	x
219365	Stellschraube in 219357	x	x
219369	Halteblech	x	x
219370	Filz zu 219369	x	x

Tafel 7

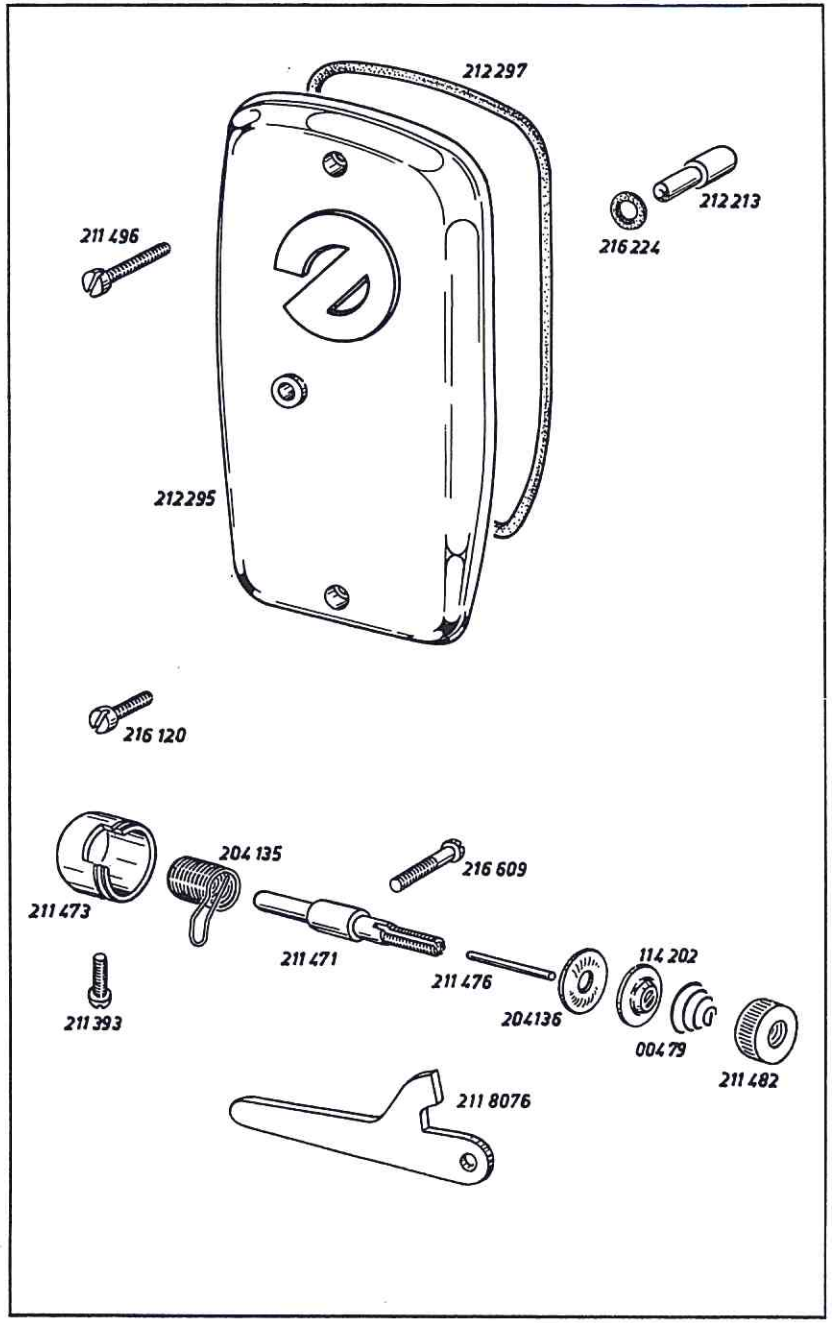

Best.-Nr.	Benennung	219	220
212295	Kopfdeckel mit Gummischnur	x	x
212297	Gummischnur zu 212295	x	
211496	Bef.-Schraube, oben zu 211295	x	x
216120	Bef.-Schraube, unten zu 211295	x	x
212213	Druckknopf in Kopfdeckel	x	x
216224	Gummiring zu 212213	x	x
211471	Faden-Spannungsbolzen	x	x
216609	Bef.-Schraube zu 211471	x	x
211473	Anschlaghülse zu 211471	x	x
211393	Bef.-Schraube zu 211473	x	x
204135	Fadenanzugsfeder zu 211473	x	x
211476	Spannungsauslösestift zu 211471	x	x
204136	Spannungsscheibe auf 211471	x	x
114202	Spannungsstegscheibe auf 211471	x	x
00479	Spannungsfeder, normal zu 204136	x	x
055400	Spannungsfeder, stark zu 204136 (o. Abb.)	x	x
211482	Rändelmutter auf Spannungsbolzen	x	x
2118076	Spannungsauslösehebel	x	x

Tafel 8

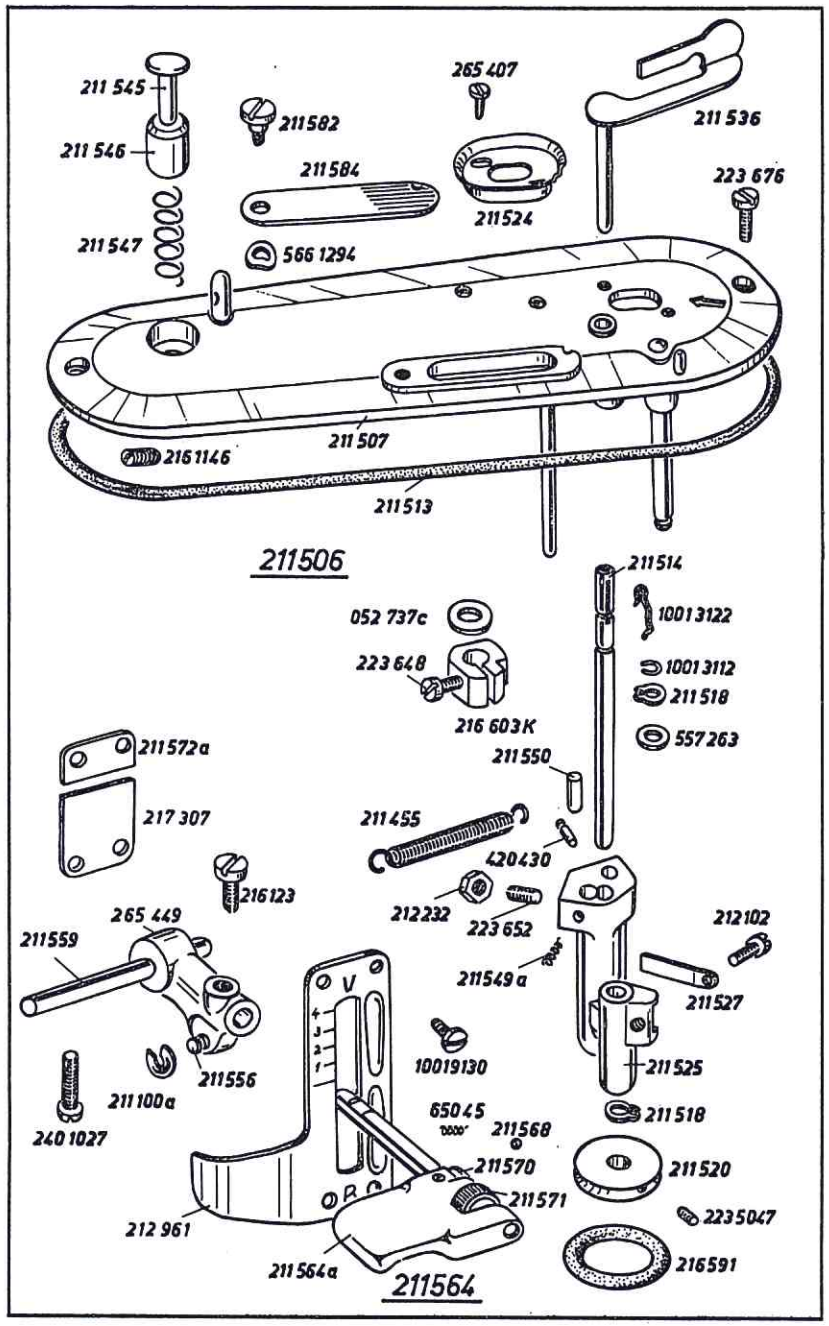

Best.-Nr.	Benennung	219	220
211506	Spuler vollst.	x	x
211507	Spulerdeckel vollst.	x	x
211584	Abdeckblech zu 211506	x	x
211582	Bef.-Schraube zu 211584	x	x
5661294	Federscheibe zu 211582	x	x
211545	Spannungsbolzen in Spuler	x	x
211546	Spannungshülse zu 211545	x	x
211547	Druckfeder zu 211545	x	x
2161146	Bef.-Schraube zu 211545	x	x
211513	Dichtungsschnur zu 211506	x	x
223676	Bef.-Schraube zu 211506	x	x
211518	Seeger-Ring auf Spulerbockachse	x	x
211525	Spulerbock	x	x
420430	Steckkerbstift in 211525	x	x
211550	Zylinderrolle in 211525	x	x
211549 a	Druckfeder in 211525	x	x
223652	Gewindestift in 211525	x	x
212232	Mutter auf 223652	x	x
211455	Zugfeder zu Spulerbock	x	x
211527	Blattfeder zu Spulerbock	x	x
212102	Bef.-Schraube zu 211527	x	x
211524	Fadenabweiser	x	x
265407	Bef.-Schraube zu 211524	x	x
211514	Spulerspindel mit Feder	x	x
10013122	Spulenfeder zu 211514	x	x
10013112	Federring zu 10013122	x	x
211518	Seeger-Sicherung auf 211514	x	x
557263	Zwischenscheibe zu 211514	x	x
211520	Spulerrad mit Friktionsring und Schrauben	x	x
216591	Friktionsring zu 211520	x	x
2235047	Bef.-Schraube zu 211520	x	x
211536	Spulerklappe	x	x
052737 c	Scheibe zu Spulerklappe	x	x
216603 K	Schaltkloben mit Schraube	x	x
223648	Klemmschraube zu 216603 K	x	x
265449	Stichsteller-Betätigungshebel, vollst. mit 211556, 211100 a und 216123	x	x
211556	Halskerbstift zu 265449	x	x
211100 a	Wellensicherung zu 211556	x	x
216123	Bef.-Schraube zu Stichstellerstift in 265449	x	x
211559	Stichstellerachse	x	x
2401027	Bef.-Schraube zu 211559	x	x
211564	Stichstellergriff ganz vollst., best. aus je 1 x 211564 a, 211570, 211571, 211368 und 65045	x	x
211564 a	Stichstellergriff mit Stift	x	x
211570	Anschlagschraube zu 211564 a	x	x
211571	Rändelmutter zu 211570	x	x
211568	Kugel zu 211571	x	x
65045	Druckfeder zu 211568	x	x
212961	Skalablech für Stichsteller	x	x
10019130	Bef.-Schraube zu 212961	x	x
217307	Anschlagblech, lang	x	x
211572 a	Anschlagblech, kurz	x	x

Tafel 9

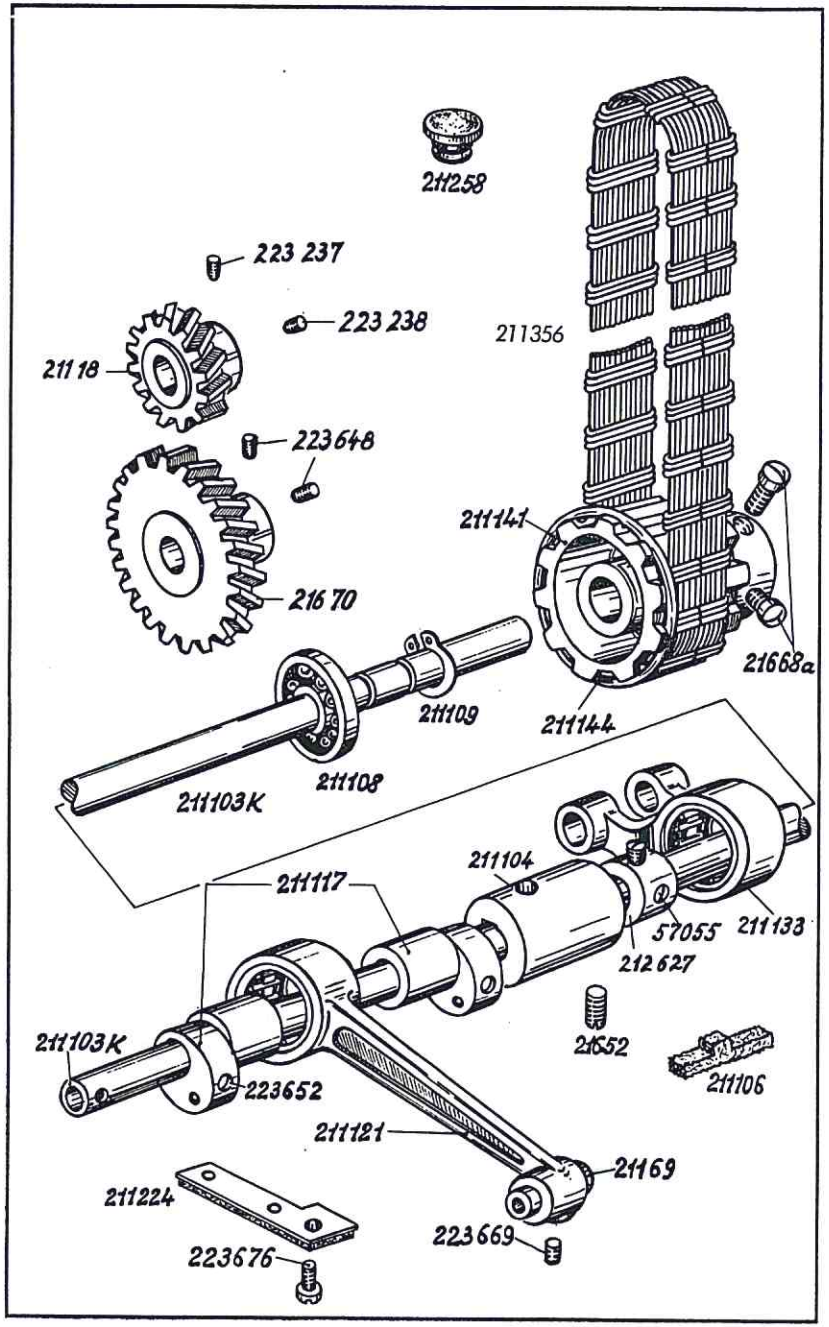

Best.-Nr.	Benennung	219	220
211103 K	Unterwelle mit Öldocht	x	x
211104	Lagerbuchse mit Ölfilz zu 211103 K	x	x
211106	Ölfilz zu 211104	x	x
21652	Bef.-Schraube zu 211104	x	x
211117	Hub- und Schubexzenter auf 211103 K	x	x
223652	Bef.-Schraube zu 211117	x	x
211108	Kugellager auf 211103 K	x	x
211109	Seeger-Ring zu 211108	x	x
212627	Stellring mit Schrauben auf 211103 K	x	
57055	Bef.-Schraube zu 212627	x	
211141	Gurtrad mit Bef.-Schrauben und Sprengring	x	x
21668 a	Bef.-Schraube zu 211141	x	x
211144	Sprengring zu 211141	x	x
211356	Antriebsgurt	x	x
211121	Hubstange mit Nadellager	x	x
21169	Lagerbolzen in 211121	x	x
223669	Bef.-Schraube zu 21169	x	x
211133	Schubstange mit Nadellager	x	x
21118	Zahnrad, klein, mit Schrauben in 2118281 } nur zusammen	x	x
21670	Zahnrad, groß, mit Schrauben in 2118281 } lieferbar	x	x
223237	Bef.-Schraube zu 21118	x	x
223238	Bef.-Schraube, flach zu 21118	x	x
223648	Bef.-Schraube zu 21670	x	x
211224	Blattfeder mit Ölleder	x	x
223676	Bef.-Schraube zu 211224	x	x
211258	Verschlußstopfen in Fundamentplatte	x	x

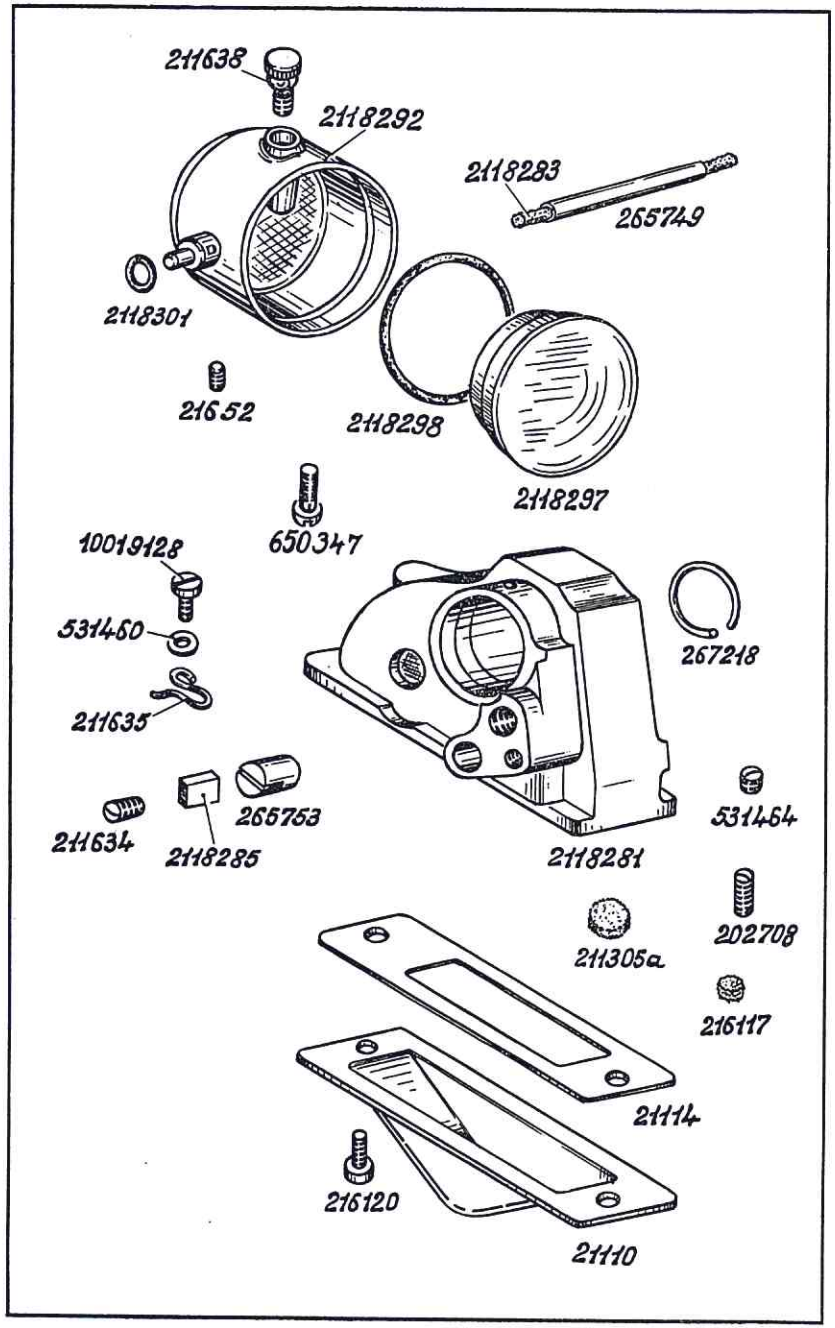

Best.-Nr.	Benennung	219	220
2118281K	Getriebegehäuse vollst., best. aus je 1 x 2118281, 265749, 2118283, 265753, 2118285, 216117, 21110, 267218, 21114, 211634, 211635, 10019128, 531460 und 2 x 216120, 211305a	x	x
2118281	Getriebegehäuse	x	x
21110	Getriebedeckel zu 2118281	x	
21114	Dichtung zu 21110	x	x
216120	Bef.-Schraube zu 21110	x	x
211305 a	Filzstopfen zu 2118281	x	x
267218	Federring in 2118281	x	x
265749	Kunststoffschlauch in 2118281	x	x
2118283	Öldocht in 265749	x	x
265753	Druckhülse in 2118281	x	x
2118285	Druckbolzen zu 265753	x	x
216117	Gummistopfen in 2118281	x	x
211634	Einstellschraube in 2118281	x	x
211635	Arretierfeder zu 211634	x	x
10019128	Bef.-Schraube zu 211635	x	x
531460	Unterlegscheibe zu 10019128	x	x
650347	Bef.-Schraube zu 2118281	x	x
2118291	Ölbehälter vollst., best. aus je 1 x 2118292, 211638, 2118297, 2118298	x	x
2118292	Ölbehälter	x	x
211638	Verschlußschraube zu 2118292	x	x
2118297	Schauglas zu 2118292	x	x
2118298	Dichtring zu 2118297	x	x
2118301	Dichtring zu 2118292	x	x
21652	Bef.-Schraube zu 2118292	x	x
202708	Stützschraube zu 2118281	x	x
531464	Stützschraube zu 2118281	x	x

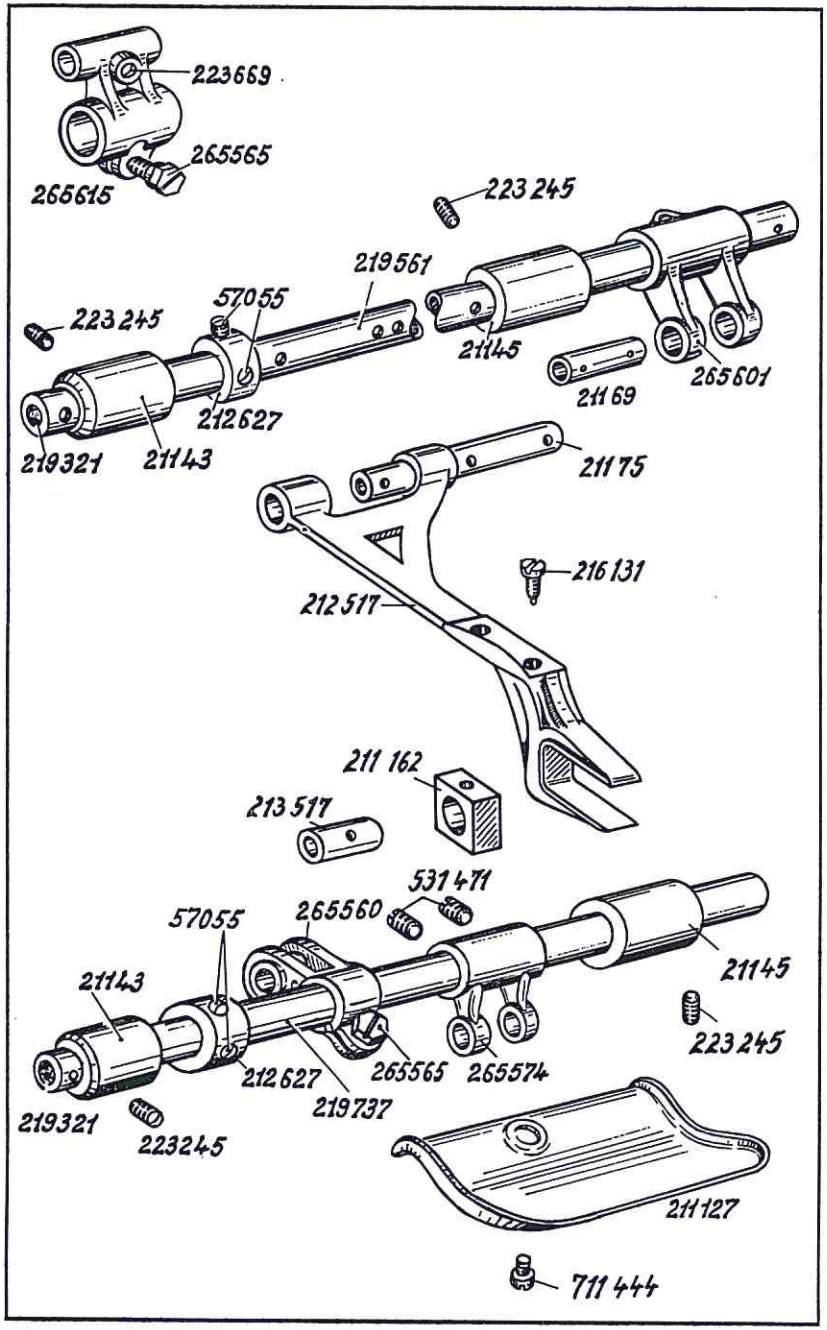

Best.-Nr.	Benennung	219	220
219561	Schubwelle mit Gummistopfen	x	
219737	Hubwelle mit Gummistopfen	x	x
219321	Gummistopfen zu Schub- und Hubwelle	x	x
21143	Lagerbuchse, vorn zu Schub- und Hubwelle	x	x
21145	Lagerbuchse, hinten zu Schub- und Hubwelle	x	x
223245	Bef.-Schraube zu 21143 und 21145	x	x
212627	Stellring mit Bef.-Schrauben zu Hubwelle und Schubwelle	x	x
57055	Bef.-Schraube zu 212627	x	x
265615	Schubwellenhebel mit Schrauben	x	
265565	Klemmschraube zu 265615	x	
223669	Gewindestift in 265615	x	
265601	Gabelhebel mit Klemmschraube auf Schubwelle	x	x
265565	Klemmschraube zu 265601	x	x
21169	Bolzen zu 265601	x	x
212517	Transporteurträger mit Transporteur-Bef.-Schrauben	x	
21175	Lagerbolzen zu 212517	x	x
216131	Transporteur-Bef.-Schraube zu 212517	x	x
265560	Hubhebel mit Klemmschraube, Bolzen und Gleitstein	x	x
265565	Klemmschraube zu 265560	x	x
213517	Lagerbolzen zu 265560	x	x
211162	Gleitstein zu 265560	x	x
265574	Gabelhebel mit Bef.-Schrauben auf Hubwelle	x	x
531471	Bef.-Schraube zu 265574	x	x
211127	Ölfangblech	x	x
711444	Bef.-Schraube zu 211127	x	x

Tafel 12

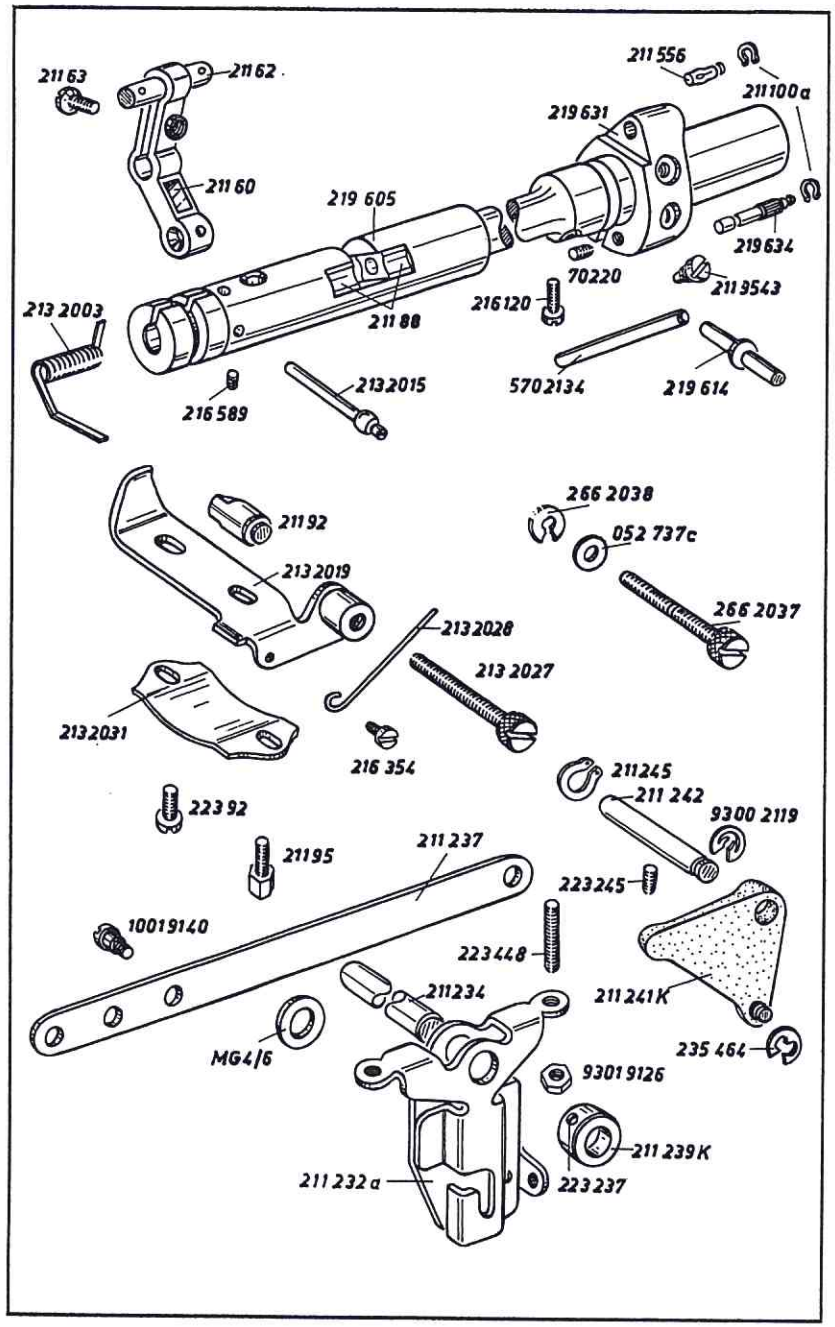

Best.-Nr.	Benennung	219	220
21160	Stichstellhebel mit Schraube und Bolzen	x	x
21162	Bolzen zu 21160	x	x
21163	Senkschraube zu 21162 in 21160	x	x
219605	Stichstellerkulisse mit Gleitsteine	x	
21188	Gleitstein zu 219605	x	
2132003	Feder zu 219605	x	
2132015	Anschlagstift in 219605	x	
216589	Bef.-Schraube zu 2132015	x	
219614	Exzenterbolzen in 219605	x	x
216120	Bef.-Schraube zu 219614	x	x
2132019	Anschlagwinkel	x	
21192	Führungsbolzen zu 2132019	x	x
2132027	Anschlagschraube in 2132019	x	
2662037	Anschlagschraube zu 2132019 | nur für 219-103/	x	
052737 c	Scheibe zu 2662037 | E 4 und E 5	x	
2662038	Sicherungsscheibe zu 2662037	x	
2132028	Bremsfeder zu 2132027 und 2662037	x	
216354	Bef.-Schraube zu 2132028	x	
2132031	Anzeigeblech	x	x
22392	Bef.-Schraube zu 2132031 und 2132019	x	x
21195	Bef.-Schraube zu 2132031 und 2132019	x	x
219631	Kloben mit Achse, Bolzen, Sicherungsring, Schraube und Stift auf 219605	x	x
2119543	Ansatzschraube zu 219631	x	x
219634	Federbolzen in 219631	x	x
5702134	Achse in 219631	x	x
70220	Bef.-Schraube zu 5702134	x	x
211556	Kerbstift in 219631	x	x
211100 a	Wellensicherung auf 211556 und 219634	x	x
211232 a	Winkelhebel	x	x
211234	Kniehebelwelle zu 211232 a	x	x
MG 4/6	Scheibe auf 211234	x	x
211239 K	Stellring mit Schrauben auf 211234	x	x
223237	Bef.-Schraube zu 211239 K	x	x
223448	Anschlagschraube in 211232 a	x	x
93019126	Mutter auf 223448	x	x
211237	Druckstange	x	x
10019140	Bef.-Schraube zu 211237	x	x
211241 K	Übertragungshebel mit Sicherungsscheibe	x	x
235464	Sicherungsscheibe zu 211241 K	x	x
93002119	Wellensicherung zu 211241 K auf 211242	x	x
211242	Lagerbolzen zu 211241 K	x	x
223245	Bef.-Schraube zu 211242	x	x
211245	Wellengreifring auf 211242	x	x

Tafel 13

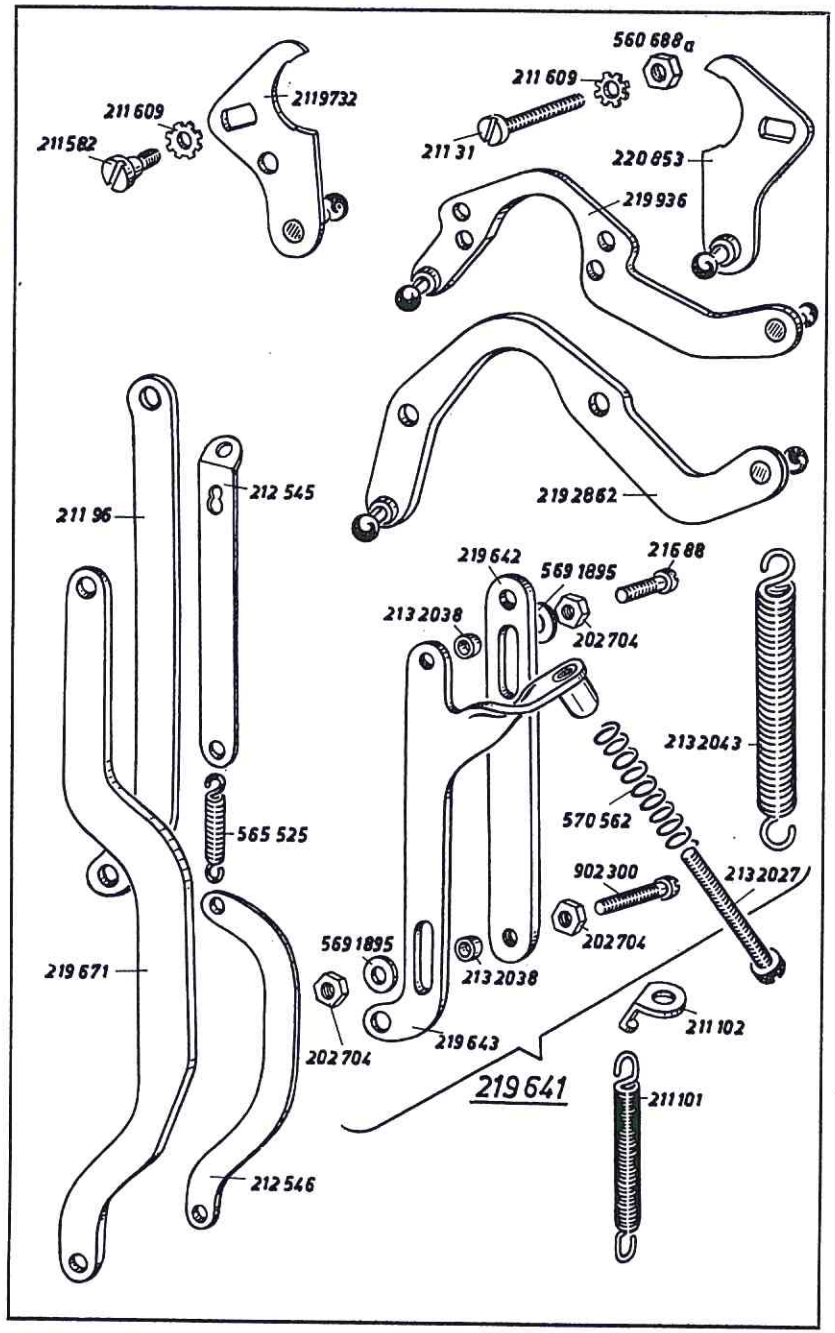

Best.-Nr.	Benennung	219	220
2119732	Hebel **für 219 S**, Gestänge und Fußtritte siehe Tafel 43	x	
219936	Hebel **für 219 SK**, Gestänge und Fußtritte siehe Tafel 43	x	
211582	Bef.-Schraube zu 2119732 und 219936	x	
211609	Zahnscheibe zu 211582	x	
2192863	Hebel für 219 SK-13103, -13105	x	
220853	Hebel		x
21131	Bef.-Schraube zu 220853		x
211609	Zahnscheibe auf 21131		x
560688 a	Mutter auf 21131		x
219641	Verbindungsstange vollst., best. aus je 1 x 219642, 219643, 2132027, 570562, 2132043 und je 2 x 2132038, 902300, 5691895 und 4 x 202704	x	
219642	Verbindungsstangen-Oberteil	x	
219643	Verbindungsstangen-Unterteil	x	
570562	Druckfeder zu 219643	x	
2132027	Anschlagschraube zu 570562	x	
2132038	Abstandsbuchse	x	
902300	Bef.-Schraube, unten zu 219642 und 219643	x	
21688	Bef.-Schraube, oben zu 219642 und 219643	x	
5691895	Unterlegscheibe zu 902300 und 21688	x	
202704	Mutter auf 902300 und 21688	x	
2132043	Zugfeder	x	
219671	Verbindungslasche	x	x
212545	Lasche, oben	x	x
212546	Lasche, unten	x	x
565525	Zugfeder zu 212545 und 212546	x	x
211101	Zugfeder an Kloben 219631	x	x
211102	Halteblech zu 211101	x	x
21196	Verbindungsstange		x

Tafel 14

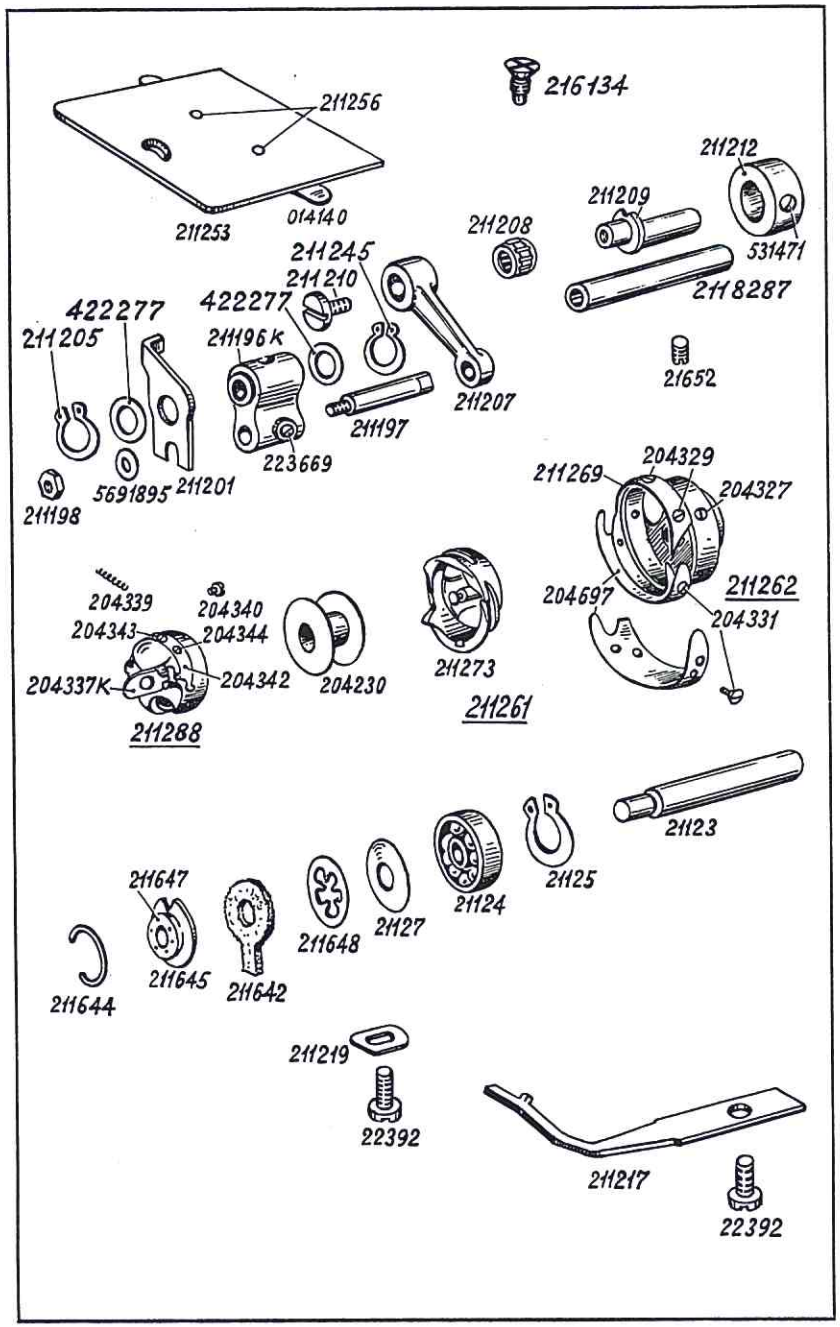

Best.-Nr.	Benennung	219	220
216134	Stichplatten-Bef.-Schraube	x	x
211209	Exzenterbolzen in Unterwelle	x	x
211212	Stellring zu 211209	x	x
531471	Bef.-Schraube zu 211212	x	x
211207	Antriebshebel zu 211209 und 211196 K	x	x
211208	Nadellager zu 211207	x	x
211210	Bef.-Schraube zu 211207 in 211209	x	x
2118287	Achse in Antriebsgehäuse	x	x
21652	Bef.-Schraube zu 2118287	x	x
211196 K	Kloben auf 2118287	x	x
223669	Bef.-Schraube zu 211197 in 211196 K	x	x
211201	Lüfternocken vor 211196 K	x	x
422277	Scheibe zu 211196K und 211201 auf 2118287	x	x
211205	Sicherungsring vor 422277 auf 2118287	x	x
211245	Greifring zu 211196 K auf 2118287	x	x
211197	Verbindungsbolzen zu 211196 K und 211207	x	x
211198	Mutter zu 211197	x	x
5691895	Unterlegscheibe zu 211198	x	x
211261	Greifer mit Spulengehäuse-Unter- und -Oberteil vollst.	x	x
211262	Greifer mit Bahndeckel und Fadenziehblech	x	x
204327	Greifer-Bef.-Schraube	x	x
211269	Greiferbahndeckel	x	x
204329	Bef.-Schraube zu 211269	x	x
204697	Fadenziehblech zu 211262	x	x
204331	Bef.-Schraube zu 204697	x	x
211273	Spulengehäuse-Unterteil	x	x
211288	Spulengehäuse-Oberteil	x	x
204337 K	Spulengehäuseklappe	x	x
204339	Druckfeder zu 204337 K	x	x
204340	Anschlagschraube zu 204337 K	x	x
204342	Spannungsfeder zu 211288	x	x
204343	Bef.-Schraube zu 204342	x	x
204344	Regulierschraube zu 204342	x	x
204230	Spule	x	x
21123	Greiferwelle	x	x
21124	Kugellager zu 21123	x	x
21127	Tellerfeder zu 21124	x	x
21125	Seeger-Innensicherung zu 21124	x	x
211648	Federscheibe	x	x
211642	Filzring	x	x
211645	Ölscheibe in 2118281	x	x
211647	Ölfilz zu 211645	x	x
211644	Sprengring zu 211645	x	x
211253	Schieber mit Feder	x	x
014140	Feder zu 211253	x	x
211256	Bef.-Schraube zu 014140	x	x
211217	Schiffchenhalter	x	x
22392	Bef.-Schraube zu 211217	x	x
211219	Anschlag zu 211217	x	x
22392	Bef.-Schraube zu 211219	x	x

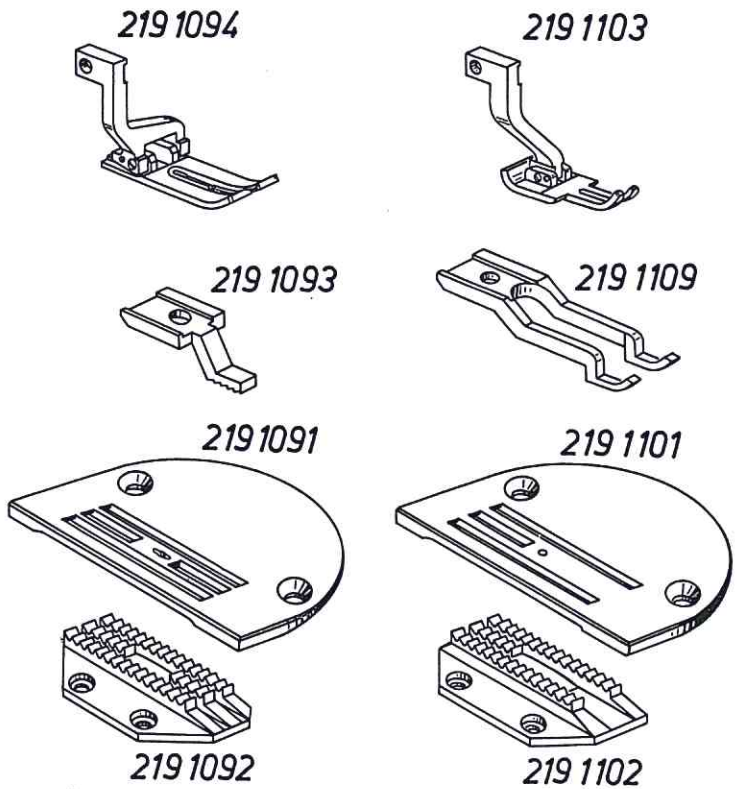

Best.-Nr.	Benennung
	Einrichtungen der DÜRKOPP 219-103
	Einrichtung E 1
2191091	Stichplatte
2191092	Transporteur
2191093	Zangentransporteur
2191094	Gelenkfuß
	Einrichtung E 2
2191101	Stichplatte
2191102	Transporteur
2191109	Zangentransporteur
2191103	Gelenkfuß

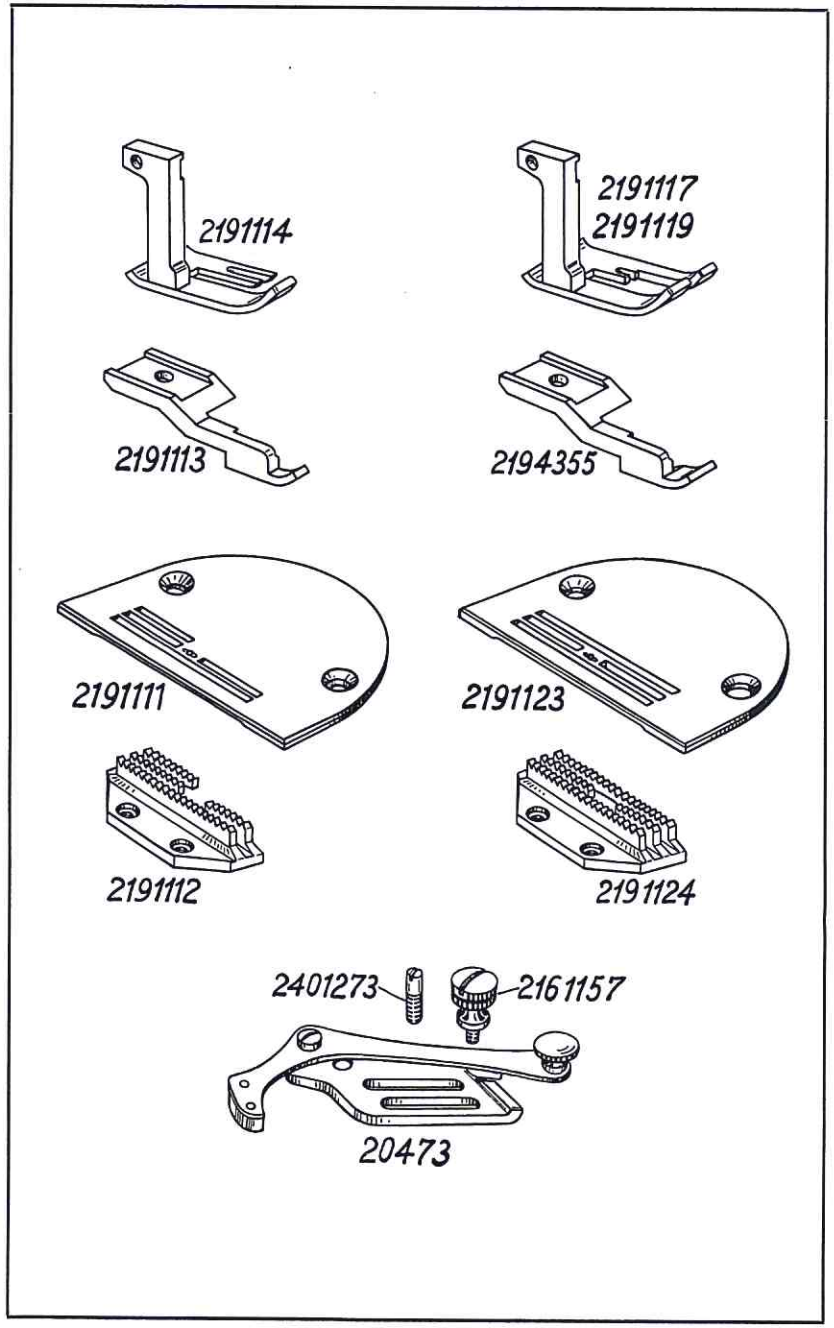

Best.-Nr.	Benennung	
	Einrichtungen der DÜRKOPP 219-103	
	Einrichtung E 4	
2191111	Stichplatte	Absteppbreite 2 mm
2191112	Transporteur	
2191113	Zangentransporteur	
2191114	Fuß	
20473	Kragenschlag	
2161157	Bef.-Schraube	
2401273	Führungsschraube zu 20473	
2662037	Anschlagschraube	Abbildung Tafel 12
052737 c	Scheibe zu 2662037	
2662038	Sicherungsscheibe zu 2662037	
	Einrichtung E 5	
2191123	Stichplatte	Absteppbreite 5 bis 7 mm
2191124	Transporteur	
2194355	Zangentransporteur	
2191117	Fuß 5 mm	
2191119	Fuß 7 mm	
20473	Kragenanschlag	
2161157	Bef.-Schraube	
2401273	Führungsschraube zu 20473	
2662037	Anschlagschraube	Abbildung Tafel 12
052737 c	Scheibe zu 2662037	
2662038	Sicherungsscheibe zu 2662037	

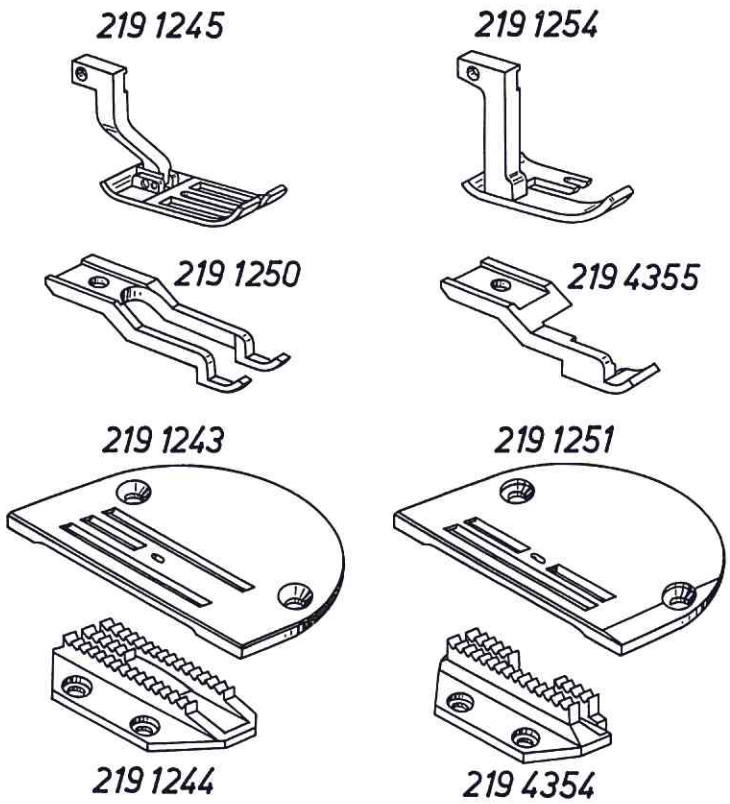

Best.-Nr.	Benennung
	Einrichtungen der DÜRKOPP 219-105
	Einrichtung E 7
2191243	Stichplatte
2191244	Transporteur
2191250	Zangentransporteur
2191245	Gelenkfuß
	Einrichtung E 8
2191251	Stichplatte
2194354	Transporteur
2194355	Zangentransporteur
2191254	Gelenkfuß

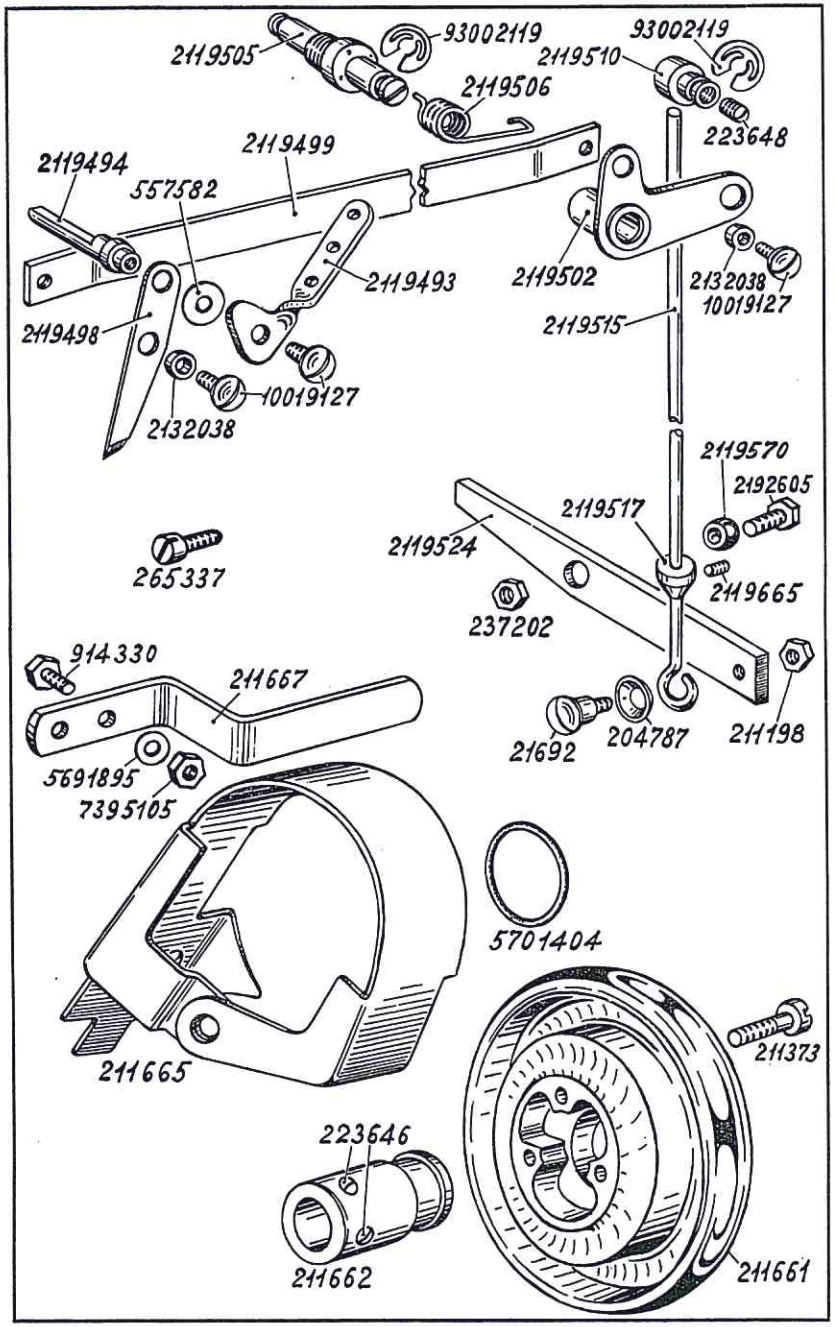

Best.-Nr.	Benennung
	Besondere Teile der DÜRKOPP 219-13103, -13105 219-22125
2119494	Bolzen in Arm
2119498	Spannungsauslöseblech auf 2119494
2119493	Fadenleitwinkel
557582	Unterlegscheibe zu 2119493
10019127	Bef.-Schraube zu 2119493 und 2119499
2132038	Abstandsbuchse zu 10019127
2119499	Verbindungsstange
2119502	Übertragungshebel
2119505	Aufnahmebolzen zu 2119502
2119506	Drehfeder auf 2119505
93002119	Wellensicherung auf 2119505
2119510	Klemmbolzen in 2119502
223648	Bef.-Schraube zu 2119510
93002119	Wellensicherung auf 2119510
2119515	Zugdraht (senkrecht)
2119517	Stellring mit Bef.-Schraube auf 2119515
2119665	Bef.-Schraube zu 2119517
2119524	Schalthebel
2192605	Schraube zu 2119524 in 21110591
2119570	Kugelrolle auf 2192605
237202	Mutter auf 2192605
21692	Bef.-Schraube zu 2119515 in 2119524
204787	Tellerfeder zu 21692
211198	Mutter zu 21692
211661	Handrad
211373	Bef.-Schraube zu 211661
211662	Buchse mit Bef.-Schrauben zu 211661
223646	Bef.-Schraube zu 211662
211665	Schutzkappe für Handrad mit Anschlag
211667	Anschlag für Synchronisator an 211665
914330	Bef.-Schraube zu 211667
5691895	Unterlegscheibe zu 914330
7395105	Mutter auf 914330
5701404	Gummiring auf 211667
265337	Schraube zu Lüfterkloben 212199

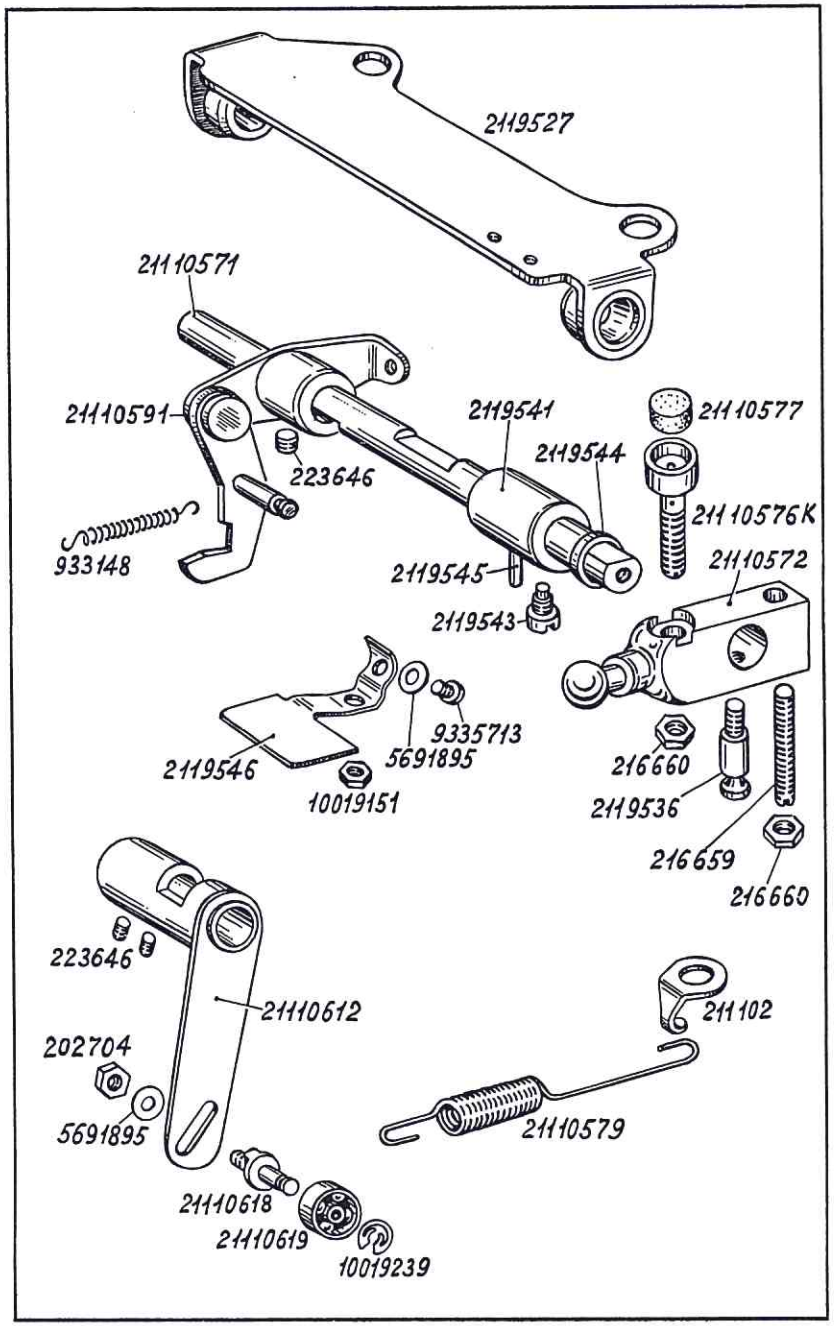

Best.-Nr.	Benennung
	Besondere Teile der DÜRKOPP 219-13103, -13105 219-22125
2119527	Aufnahmeplatte
21110571	Welle
21110572	Übertragungshebel mit Schrauben und Muttern auf 21110571
2119536	Zapfenschraube zu 21110572
216659	Stellschraube zu 21110572
21110576 K	Anschlagschraube mit Pufferscheibe
21110577	Pufferscheibe zu 21110576 K
216660	Mutter auf 216659 und 21110576 K
21110579	Zugfeder zu 2119536
211102	Haltewinkel zu 21110579
2119541	Stellring mit Bef.-Schraube, Gewindestift und Mutter
2119543	Bef.-Schraube zu 2119541
2119544	Distanzring vor 2119541
2119545	Gewindestift zu 2119546 in 2119541
2119546	Blattfeder an 2119541
9335713	Bef.-Schraube zu 2119546
5691895	Unterlegscheibe zu 9335713
10019151	Mutter zu 2119546 auf 2119545
21110591	Winkelhebel mit Einrückblech
223646	Bef.-Schraube zu 21110591
933148	Zugfeder
21110612	Hebel mit Bef.-Schraube
223646	Bef.-Schraube zu 21110612
21110618	Ansatzbolzen zu 21110612
21110619	Kugellager auf 21110618
10019239	Wellensicherung auf 21110618
5691895	Scheibe auf 21110618
202704	Mutter auf 21110618

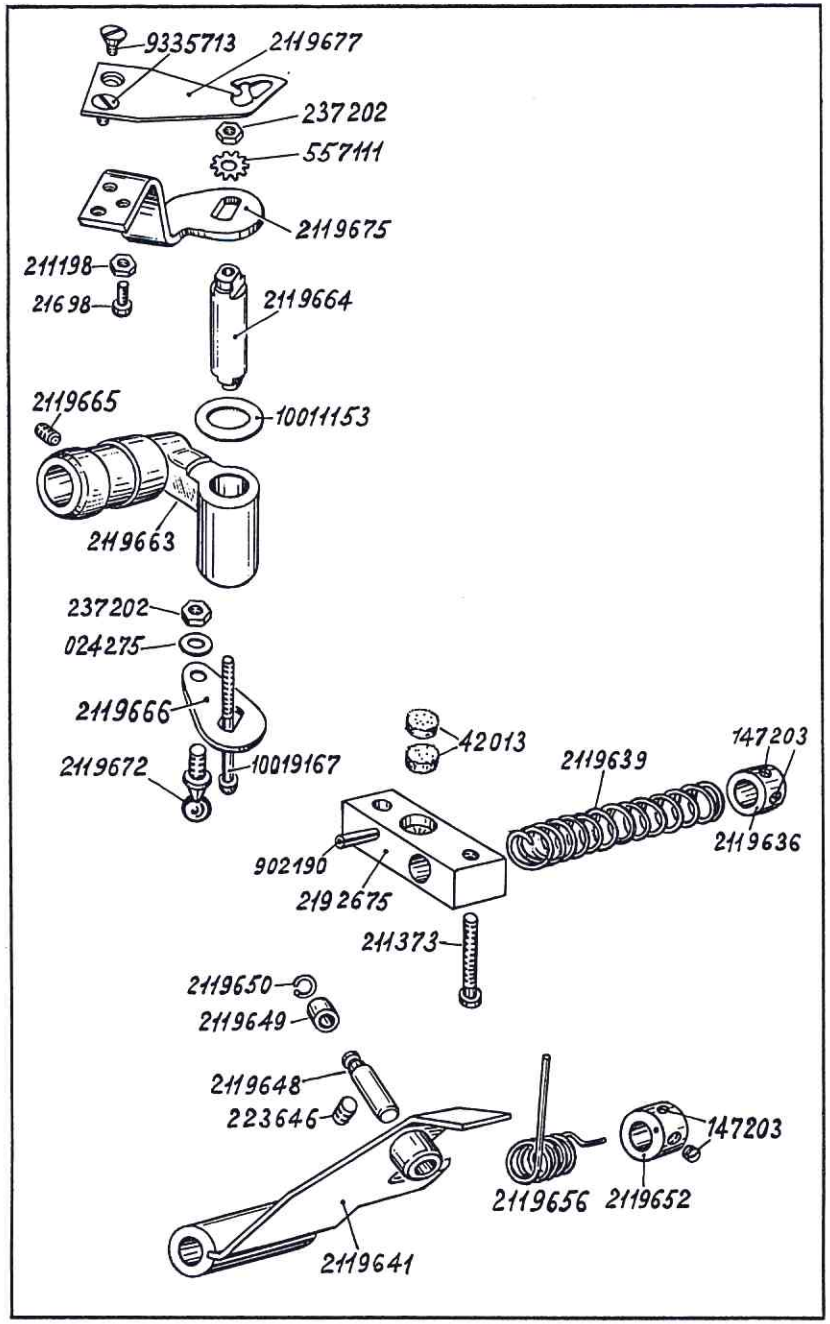

Best.-Nr.	Benennung
	Besondere Teile der DÜRKOPP 219-13103, -13105 219-22125
2192675	Lagerbock mit Spannhülse zu 21110667
902190	Spannhülse zu 2192675
42013	Filzscheibe in 2192675
211373	Bef.-Schraube zu 2192675
2119636	Stellring mit Bef.-Schrauben auf 21110667
147203	Bef.-Schraube zu 2119636
2119639	Druckfeder zu 21110667
2119641	Schaltblech
223646	Bef.-Schraube zu 2119648 in 2119641
2119647	Rollenbolzen mit Rolle und Federring (o. Abb.)
2119648	Rollenbolzen in 2119641
2119649	Rolle auf 2119648
2119650	Federring zu 2119649 auf 2119648
2119652	Stellring mit Bef.-Schraube
147203	Bef.-Schraube zu 2119652
2119656	Drehfeder auf 21110667
2119663	Lagerbock für Schubwelle
2119665	Bef.-Schraube zu 2119663
2119664	Bolzen in 2119663
2119666	Antriebshebel auf 2119664
10019167	Bef.-Schraube zu 2119666
557111	Zahnscheibe zu 10019167
237202	Mutter auf 10019167
10011153	Distanzscheibe zu 2119663 (Stückzahl nach Bedarf)
2119672	Kugelzapfen auf 2119666
237202	Mutter auf 2119672
024275	Unterlegscheibe zu 237202
2119675	Winkel auf 2119664
2119677	Hakenmesser
9335713	Bef.-Schraube zu 2119677
21698	Bef.-Schraube in 2119675
211198	Mutter zu 21698

Tafel 21

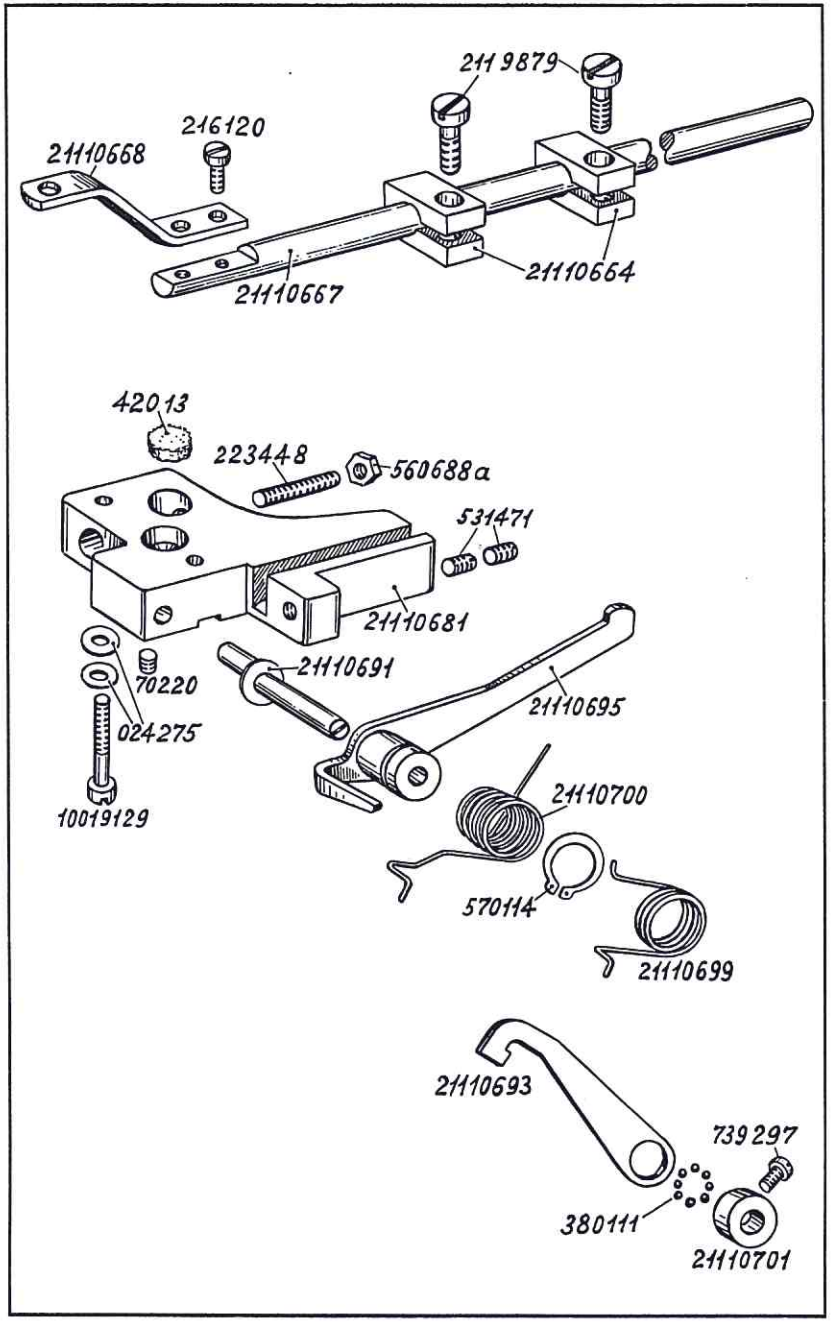

Best.-Nr.	Benennung
	Besondere Teile der DÜRKOPP 219-13103, -13105 219-22125
21110667	Übertragungswelle
21110668	Winkel zu 21110667
216120	Bef.-Schraube zu 21110668
21110664	Kloben mit Schraube auf 21110667
2119879	Bef.-Schraube zu 21110667
21110681	Lagerbock an Fundamentplatte
10019129	Bef.-Schraube zu 21110681
024275	Unterlegscheibe zu 10019129
531471	Stützschraube zu 21110681
223448	Anschlagschraube in 21110681
560688 a	Mutter zu 223448
70220	Gewindestift zu 21110681
42013	Filzscheibe zu 21110681
21110691	Exzenterbolzen in 21110681
21110693	Klinke
570114	Sicherungsring
21110695	Hebel
380111	Kugel
21110699	Drehfeder
21110700	Drehfeder
21110701	Stellring
739297	Bef.-Schraube zu 21110701

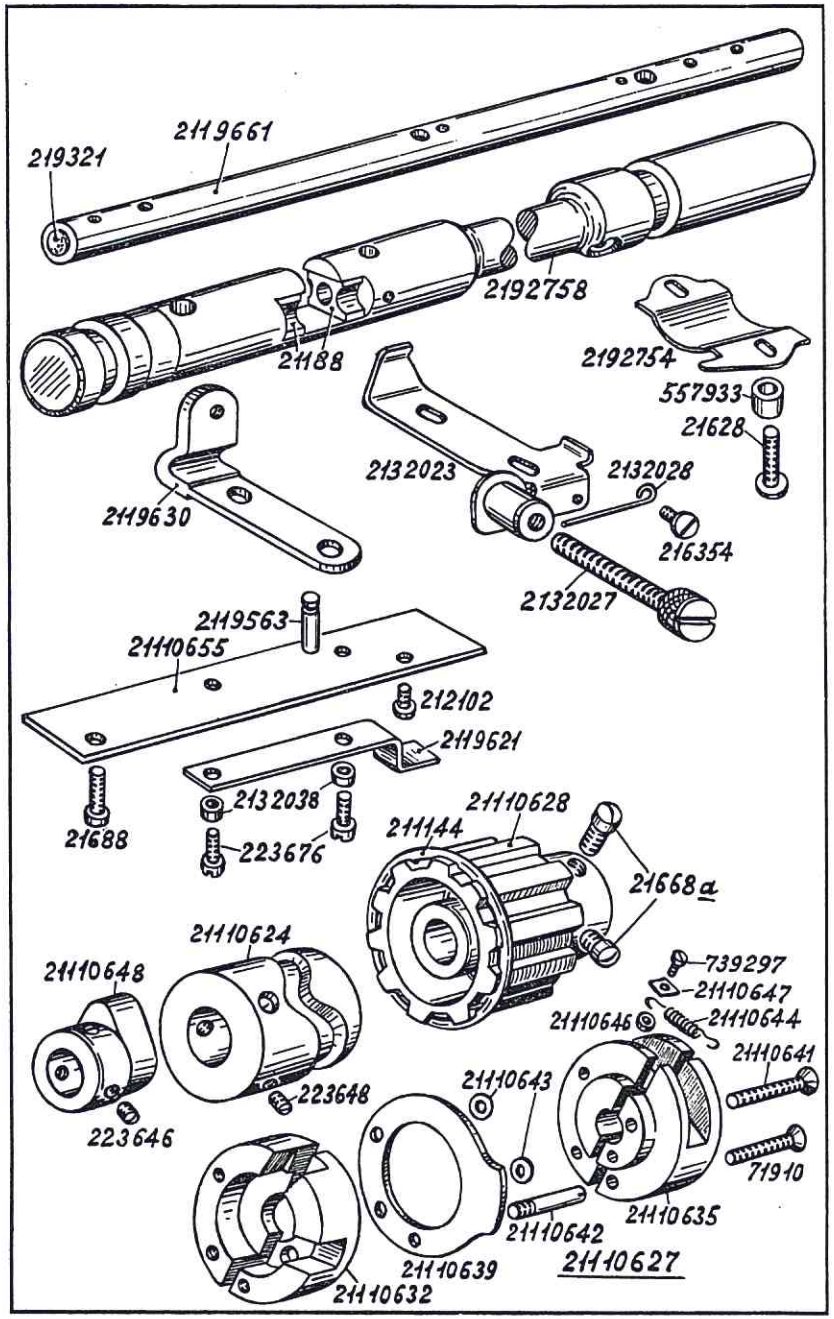

Best.-Nr.	Benennung	
	Besondere Teile der DÜRKOPP 219-13103, -13105 219-22125	
2119661	Schubwelle	
219321	Verschlußkappe zu 2119661	
2192758	Stichstellerkulisse mit Gleitsteine	
21188	Gleitstein zu 2192758	
2119630	Feder	
2132023	Anschlagwinkel	
2132027	Anschlagschraube zu 2132023	
2662037	Anschlagschraube	nur für 219-13103
052737 c	Scheibe zu 2662037	E 12 und E 13
2662038	Sicherungsscheibe zu 2662037	Abb. Tafel 12
2132028	Bremsfeder zu 2132027 und 2662037	
216354	Bef.-Schraube zu 2132028	
2192754	Anzeigeblech	
557933	Rolle zu 2192754	
21628	Bef.-Schraube zu 2192754	
21110655	Platte an Fundamentplatte	
212102	Bef.-Schraube zu 21110655	
21688	Bef.-Schraube zu 21110655	
2119563	Federbolzen in 21110655	
2119621	Halteblech an 21110655	
223676	Bef.-Schraube zu 2119621	
2132038	Abstandsbuchse zu 2119621	
21110624	Kurve	
223648	Bef.-Schraube zu 21110624	
21110627	Gurtrad mit Fliehgewicht vollst., best. aus je 1 x 21110628, 21110632, 21110635, 21110639, 21110642, 21110644 und je 2 x 71910, 21110641, 21110643, 739297, 21110646 und 65064	
21110628	Gurtrad mit Bef.-Schrauben	
211144	Sprengring zu 21110628	
21668 a	Bef.-Schraube zu 21110628	
21110632	Ring auf 21110628 (2 Hälften)	
21110635	Scheibe zu 21110632 (2 Hälften)	
21110639	Auslösescheibe	
71910	Bef.-Schraube zu 21110632, 21110635 und 21110639	
21110641	Bef.-Schraube zu 21110632, 21110635 und 21110639, lang	
21110642	Schaftschraube	
21110643	Distanzscheibe	
21110644	Zugfeder	
739297	Bef.-Schraube zu 21110644	
21110646	Ring zu 739297	
21110647	Unterlegscheibe zu 739297	
21110648	Stellring auf Unterwelle	
223646	Bef.-Schraube zu 21110648	

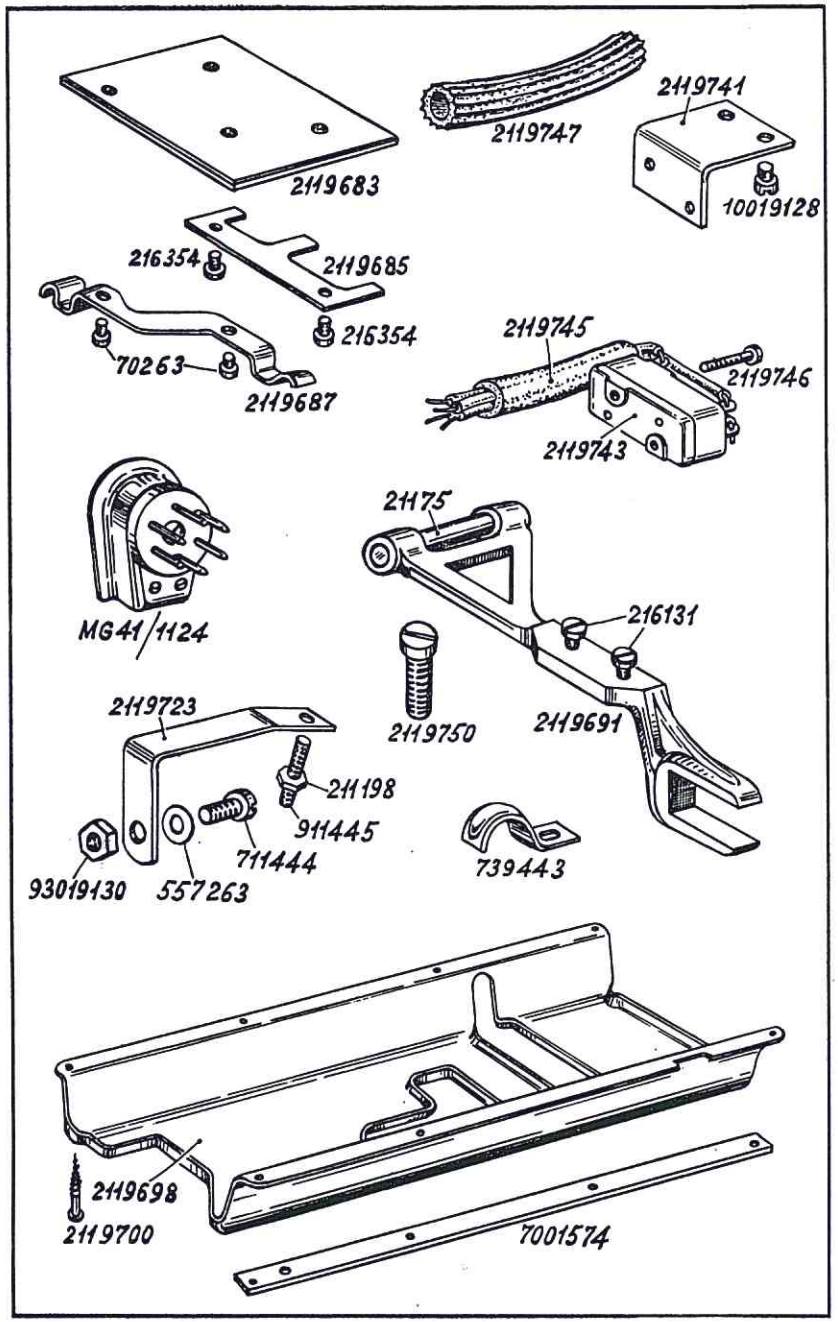

Best.-Nr.	Benennung
	Besondere Teile der DÜRKOPP 219-13103, -13105 219-22125
2119683	Stichplattenschieber mit Untermesser und Blattfeder (nur für 219-13103, -13105)
21211371	Stichplattenschieber mit Untermesser und Blattfeder (o. Abb.) nur für 219-22125
2119685	Untermesser zu 2119683 und 21211371
216354	Bef.-Schraube zu 2119685
2119687	Blattfeder zu 2119683 und 21211371
70263	Bef.-Schraube zu 2119687
2119691	Transporteurträger mit Bolzen und Schrauben (nur für 219-13103, -13105)
21211348	Transporteurträger mit Bolzen und Schrauben (o. Abb.) nur für 219-22125
21175	Bolzen zu 2119691 und 21211348
216131	Transporteur-Bef.-Schraube
2119698	Ölblech
7001574	Leiste zu 2119698
2119700	Halbrundholzschraube zu 7001574
2119741	Bef.-Winkel für Schalter
10019128	Bef.-Schraube zu 2119741
2119743	Mikroschalter mit Kabel
2119745	Kabel zu 2119743
2119746	Bef.-Schraube zu 2119743
2119747	Hebi-Flex-Schlauch zu 2119745
739443	Kabelschelle zu 2119747
2119750	Zylinderschraube zu 2119745 in Fundamentplatte
MG 41/1124	Stecker 6 polig
2119723	Winkel an Winkelhebel 211232 a
711444	Bef.-Schraube zu 2119723
93019130	Mutter zu 711444
557263	Unterlegscheibe zu 711444
911445	Gewindestift in 2119723
211198	Mutter auf 911445

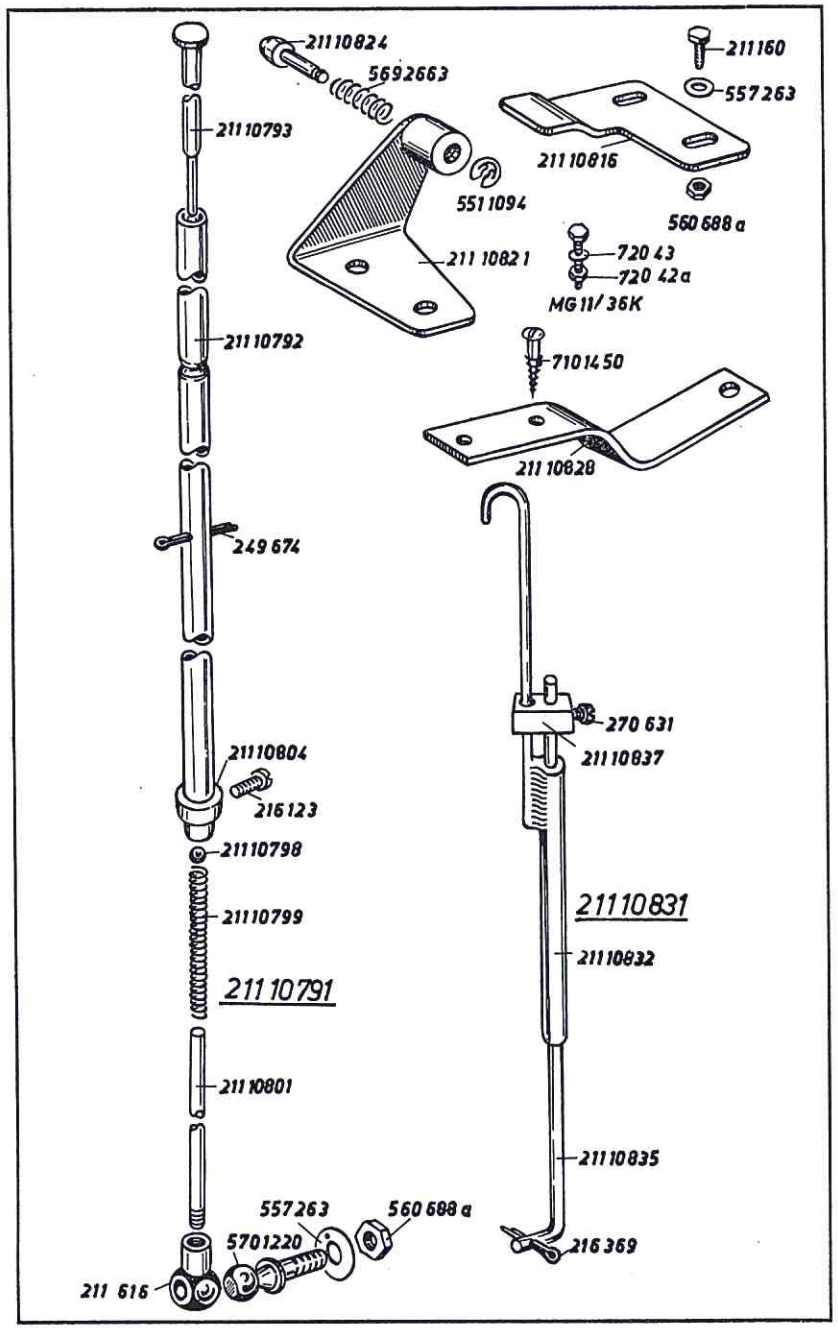

Best.-Nr.	Benennung
	Besondere Teile der DÜRKOPP 219-13103, -13105 219-22125
21110791	Gestänge vollst., best. aus je 1 x 21110792, 21110793, 21110798, 21110799, 249674, 21110801, 21110804, 5701220, 557263 und 560688 a
21110792	Rohr
21110793	Einrückbolzen in 21110792
21110798	Kugel in 21110792
21110799	Druckfeder auf 21110801
249674	Splint in 21110792
21110801	Druckstange zu 21110792
211616	Kugelpfanne auf 21110801
21110804	Stellring auf 21110792
216123	Bef.-Schraube zu 21110804
5701220	Kugelbolzen
557263	Scheibe zu 5701220
560688 a	Mutter zu 5701220
21110816	Arretierplatte an Fußtritt
211160	Bef.-Schraube zu 21110816
557263	Unterlegscheibe zu 211160
560688 a	Mutter zu 211160
21110821	Winkel
21110824	Kugelbolzen zu 21110821
5692663	Feder zu 21110824
5511094	Wellensicherung zu 21110824
MG 11/36 K	Bef.-Schraube mit Scheibe und Mutter zu 21110821
72043	Scheibe zu MG 11/36 K
72042 a	Mutter zu MG 11/36 K
21110828	Winkel an Tischplatte
7101450	Bef.-Schraube zu 21110828
21110831	Gestänge vollst., best. aus je 1 x 21110832, 21110835, 216369 und 21110837
21110832	Gestängeführung
21110835	Druckstange
216369	Splint zu 21110835
21110837	Führungsstück mit Bef.-Schraube auf 21110832
270631	Bef.-Schraube zu 21110837

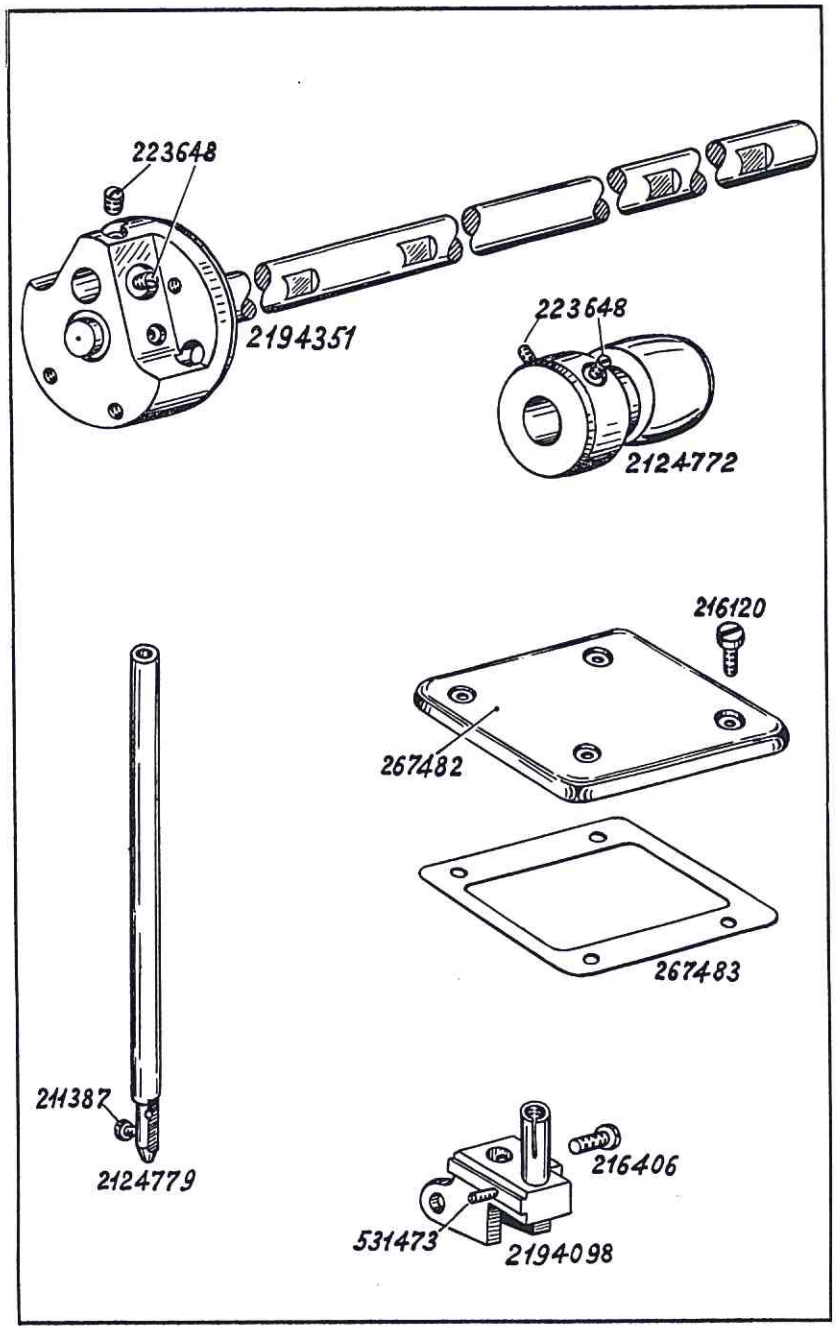

Best.-Nr.	Benennung
	Besondere Teile der DÜRKOPP 219-6103, -6105 219-22125
2194351	Armwelle mit Kurbel für 219-6105 und 219-22125
219102	Armwelle mit Kurbel (o. Abb.) für 219-6103
223648	Kurbelzapfen-Bef.-Schraube
2124772	Exzenter mit Bef.-Schrauben
223648	Bef.-Schrauben zu 2124772
267482	Armdeckel
267483	Dichtung zu 267482
216120	Bef.-Schraube zu 267483
2124779	Nadelstange mit Schraube
211387	Nadel-Bef.-Schraube
2194098	Aufnahmekloben mit Schrauben
216406	Bef.-Schraube zu 2194098
531473	Füßchen-Bef.-Schraube in 2194098

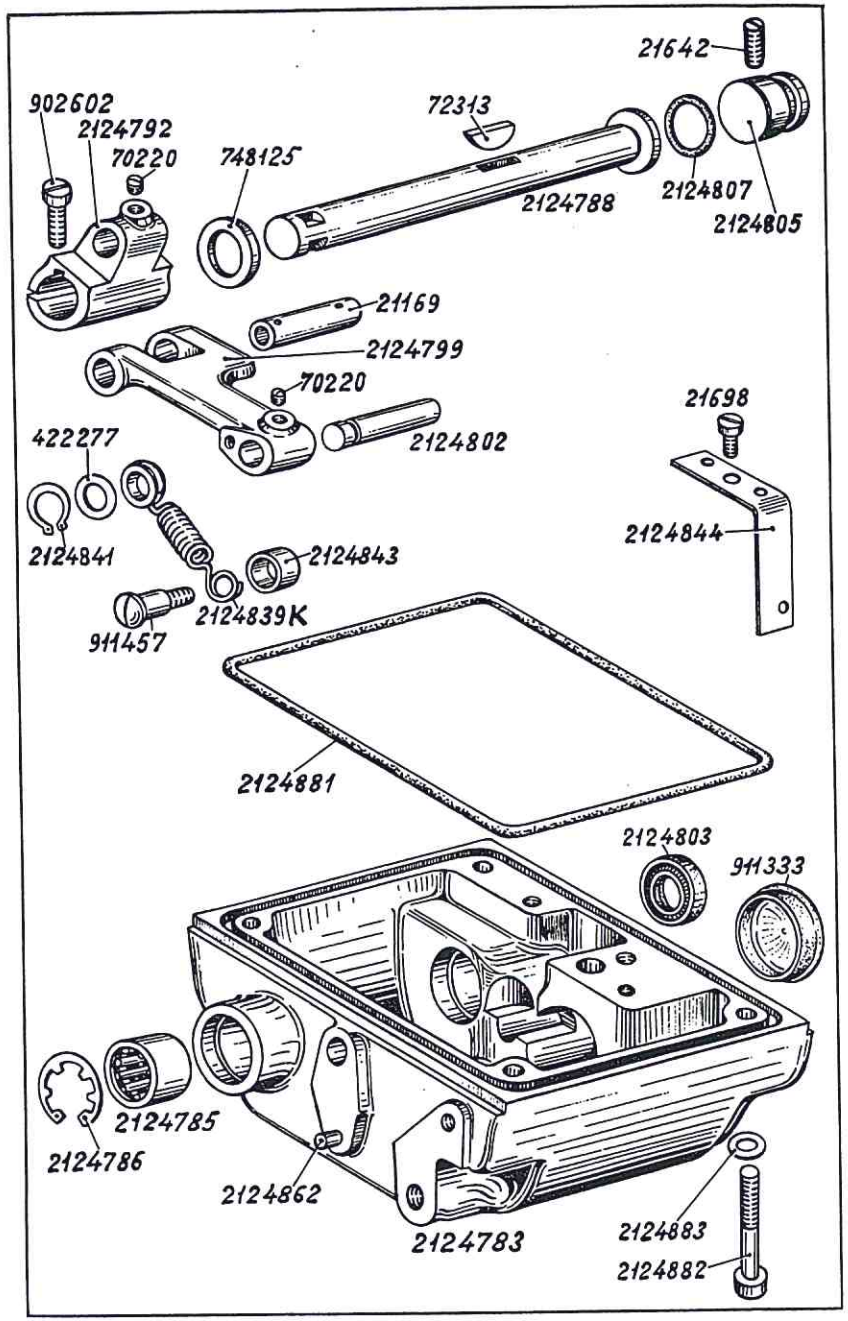

Best.-Nr.	Benennung
	Besondere Teile der DÜRKOPP 219-6103, -6105 219-22125
2124783	Getriebegehäuse
2124881	Dichtungsring zu 2124783
2124862	Kerbstift in 2124783
2124785	Nadellager in 2124783
2124786	Sicherungsring in 2124783
2124788	Welle in 2124783
72313	Scheibenfeder zu 2124788
748125	Scheibe auf 2124788
2124792	Hebel mit Schraube auf 2124788
902602	Klemmschraube zu 2124792
70220	Bef.-Schraube zu 21169 in 2124792
21169	Bolzen zu 2124792 und 2124799
2124799	Zugstange mit Schraube
70220	Bef.-Schraube zu 2124802 in 2124799
2124802	Bolzen in 2124799
2124803	Simmerring auf 2124802
2124805	Verschlußstopfen mit Dichtungsring
2124807	Dichtungsring zu 2124805
21642	Bef.-Schraube zu 2124805
2124839 K	Schaltfeder
422277	Scheibe zu 2124839 K
911457	Ansatzschraube zu 2124839 K
2124841	Wellensicherung auf 2124802
2124843	Abstandsrohr zu 911457
2124844	Dochthalteblech an 2124783
21698	Bef.-Schraube zu 2124844
911333	Verschlußstopfen in 2124783
2124882	Bef.-Schraube zu 2124783
2124883	Unterlegscheibe zu 2124882

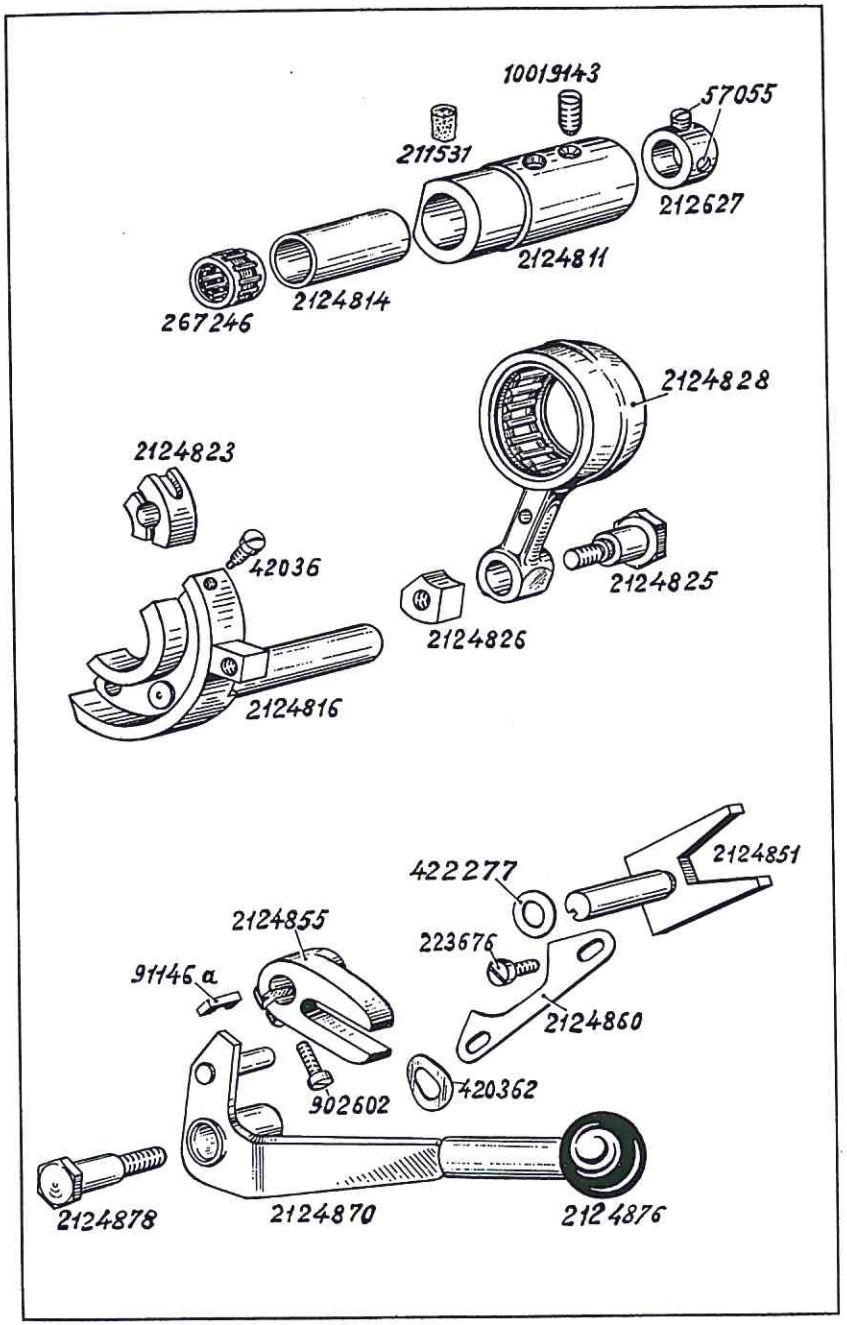

Best.-Nr.	Benennung
	Besondere Teile der DÜRKOPP 219-6103, -6105 219-22125
2124811	Lagerbuchse in 2124783
211531	Ölfilz in 2124811
10019143	Bef.-Schraube zu 2114811
267246	Nadelkäfig in 2124811
2124814	Distanzbuchse zu 267246 in 2124811
2124816	Schaltkulisse mit Anschlagschraube
42036	Anschlagschraube zu 2124816
2124823	Gleitstein zu 2124816
2124825	Gewindebolzen zu 2124816
2124826	Gewindestück zu 2124825
2124828	Zugstange
212627	Stellring auf 2124816
57055	Bef.-Schraube zu 212627
2124851	Gabelhebel
422277	Scheibe zu 2124851
2124855	Gabelhebel mit Klemmschraube
902602	Klemmschraube zu 2124855
91146 a	Paßfeder zu 2124855
2124860	Anschlagblech an Gehäuse
223676	Bef.-Schraube zu 2124860
2124870	Schalthebel
2124876	Kugelknopf zu 2124870
2124878	Bef.-Schraube zu 2124870
420362	Federscheibe zu 2124878

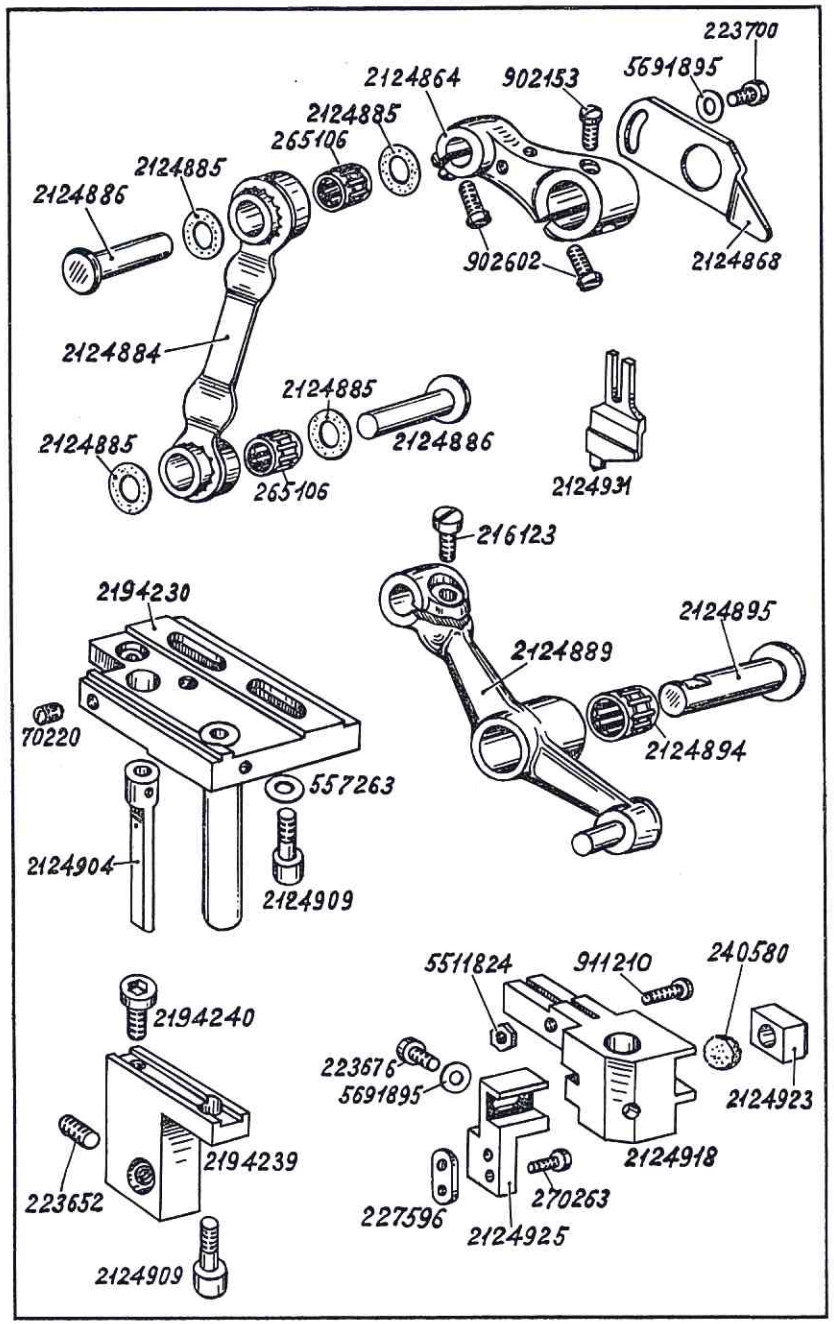

Best.-Nr.	Benennung
	Besondere Teile der DÜRKOPP 219-6103, -6105 219-22125
2124864	Hebel auf Welle 2124788
902602	Klemmschraube zu 2124864
902153	Bef.-Schraube in 2124864
2124868	Anschlagblech an 2124864
223700	Bef.-Schraube zu 2124868
5691895	Unterlegscheibe zu 223700
2124884	Zugstange
265106	Nadelkäfig zu 2124884
2124885	Scheibe auf 2124886
2124886	Lagerbolzen zu 2124884
2124889	Schwinghebel
216123	Klemmschraube zu 2114889
2124894	Nadelkäfig zu 2124889
2124895	Lagerbolzen zu 2124889
2194228	Führungsbock mit Messerträger vollst. (o. Abb.)
2194230	Führungsbock
2124904	Führungsbolzen in 2194230
70220	Bef.-Schraube zu 2124904
2194239	Lagerbock an 2194230
2194240	Bef.-Schraube zu 2194239
2124909	Bef.-Schraube zu 2194239 und 2194230
557263	Unterlegscheibe zu 2194240
223652	Bef.-Schraube zu 2124895 in 2194239
2124918	Messerträger mit Schraube und Filzscheibe
911210	Klemmschraube zu 2124918
5511824	Mutter zu 911210
240580	Filzscheibe in 2124918
2124923	Gleitstein zu 2124918
2124925	Messerwinkel
223676	Bef.-Schraube zu 2124925
5691895	Unterlegscheibe zu 223676
270263	Messer-Bef.-Schraube
227596	Lasche zu 270263
2124931	Obermesser (Hartmetall) ab 3,2 bis 6,4 mm Schnittbreite

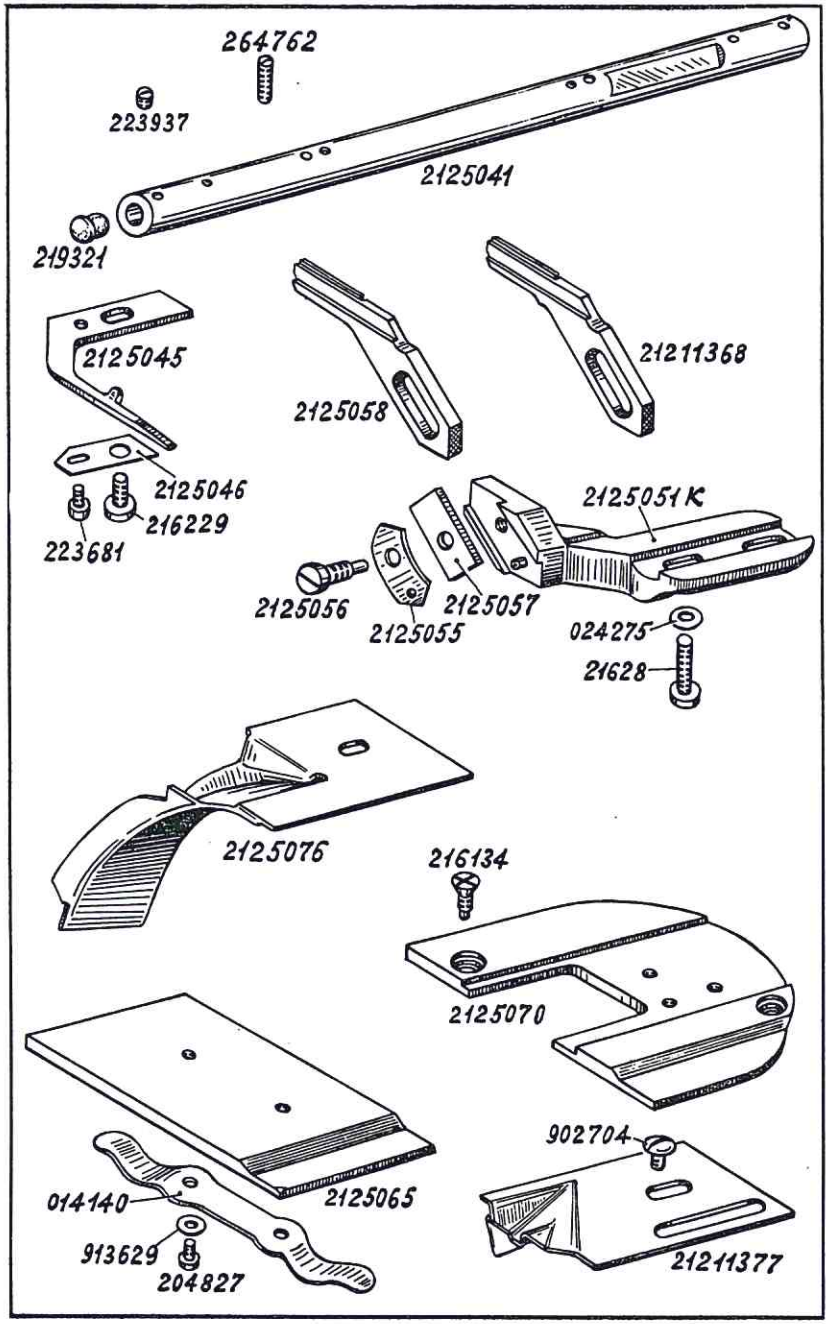

Best.-Nr.	Benennung
	Besondere Teile der DÜRKOPP 219-6103, -6105 219-22125
223937	Einstellschraube zu Getriebegehäuse
264762	Einstellschraube zu Getriebegehäuse
2125041	Hubwelle
219321	Verschlußkappe zu 2125041
2125045	Schiffchenhalter
2125046	Verstellblech zu 2125045
223681	Stellschraube zu 2125045
216229	Bef.-Schraube zu 2125045
2125051K	Untermesserhalter
21628	Bef.-Schraube zu 2125051 K
024275	Unterlegscheibe
2125055	Spannklaue für Messer
2125056	Bef.-Schraube zu 2125055
2125057	Führungskeil zu 2125056
2125058	Untermesser ab 4,8 mm Schnittbreite nur für 219-6103, -6105
21211368	Untermesser nur für 219-22125
2125065	Schieber mit Feder und Schrauben } nur für 219-6103, -6105 für 219-22125, siehe Tafel 23
014140	Feder zu 2125065
204827	Bef.-Schraube zu 014140
913629	Unterlegscheibe zu 204827
2125070	Deckblech
2125076	Abfallrutsche } nur für 219-6103, -6105
902704	Bef.-Schraube zu 21211377 und 2125076
216134	Bef.-Schraube zu 2125070
21211377	Einlage } nur für 219-22125
902704	Bef.-Schraube zu 21211377

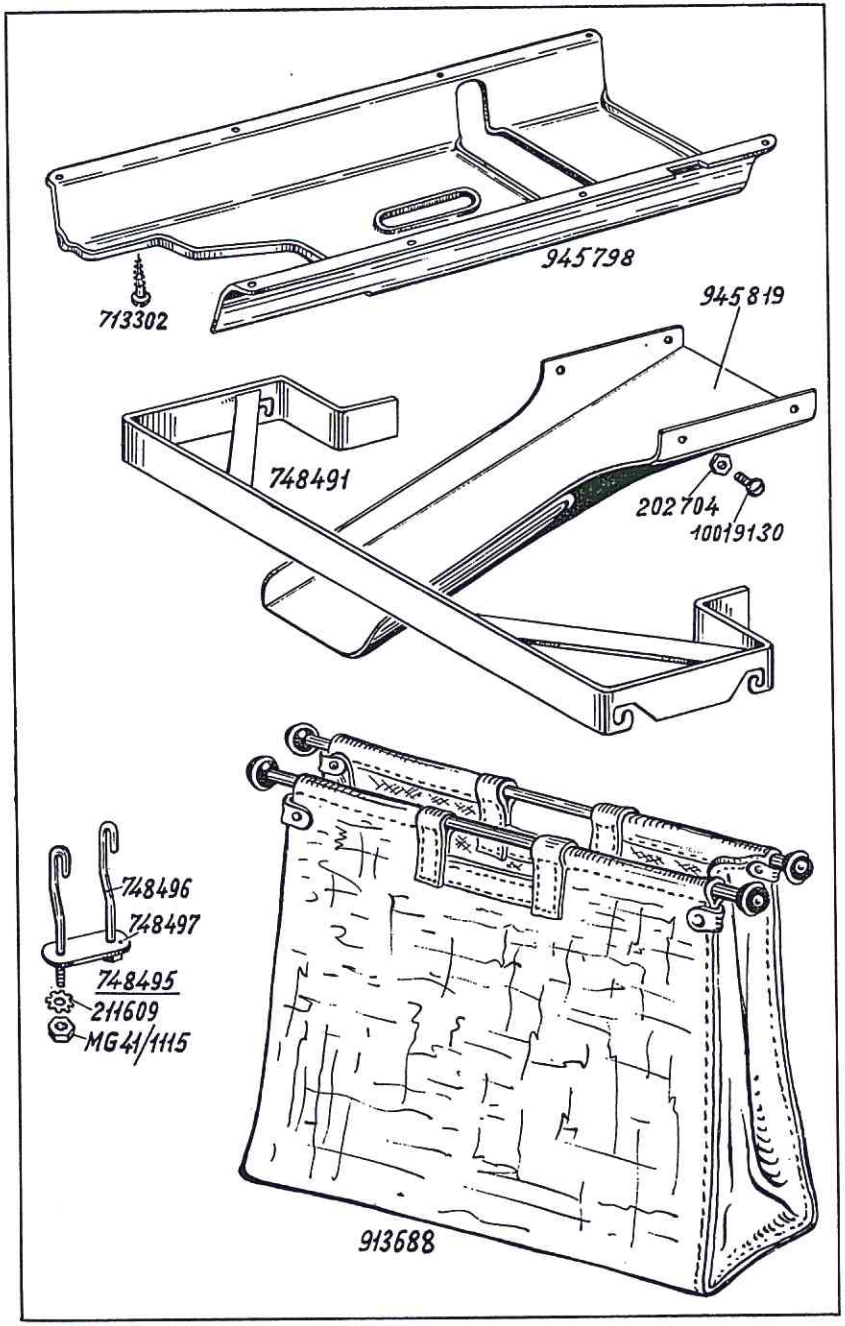

Best.-Nr.	Benennung	
	Besondere Teile der DÜRKOPP 219-6103 und -6105	
945819	Stoffabfallrinne, alt	
945816	Stoffabfallrinne	
10019160	Bef.-Schraube zu 945816	neu; o. Abb.
1021373	Unterlegscheibe zu 10019160	neu; o. Abb.
211198	Mutter zu 10019160	neu; o. Abb.
10019130	Bef.-Schraube zu 945819	
202704	Mutter zu 10019130	
945798	Ölblech, alt	
945797	Ölblech, neu; o. Abb.	
713302	Bef.-Schraube zu 945798	
748491	Halterahmen	
748495	Haken vollst. zu 748491 best. aus je 1 x 748497 und 2 x 748496, 211609 und MG 41/1115	alte Ausführung
748496	Haken	alte Ausführung
748497	Lasche	alte Ausführung
211609	Zahnscheibe zu 748496	alte Ausführung
MG 41/1115	Mutter	alte Ausführung
913688	Abfalltasche	alte Ausführung

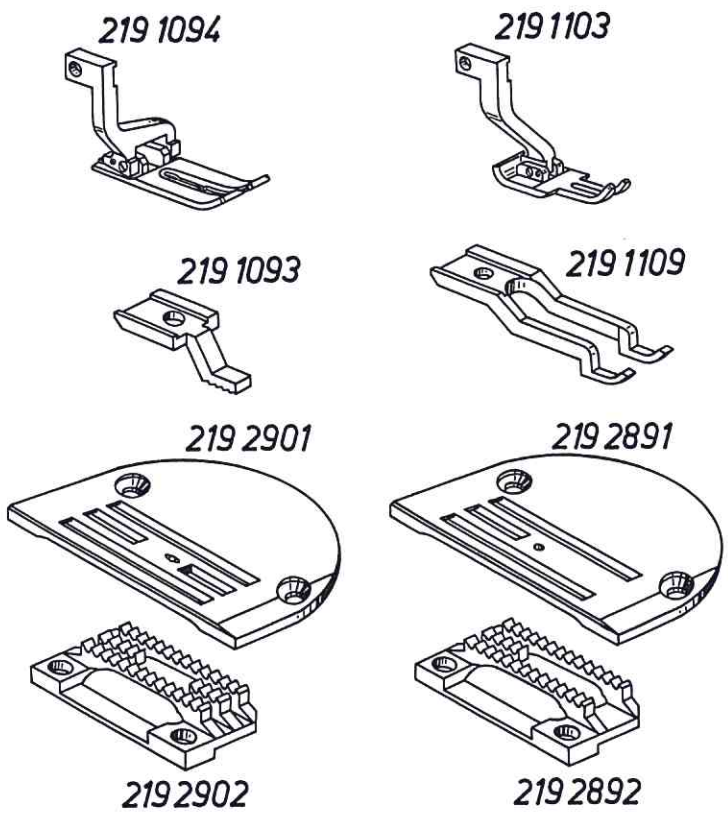

Best.-Nr.	Benennung
	Einrichtungen der DÜRKOPP 219-13103
	Einrichtung E 9
2192901	Stichplatte
2192902	Transporteur
2191093	Zangentransporteur
2191094	Gelenkfuß vollst.
	Einrichtung E 10
2192891	Stichplatte
2192892	Transporteur
2191109	Zangentransporteur
2191103	Gelenkfuß vollst.

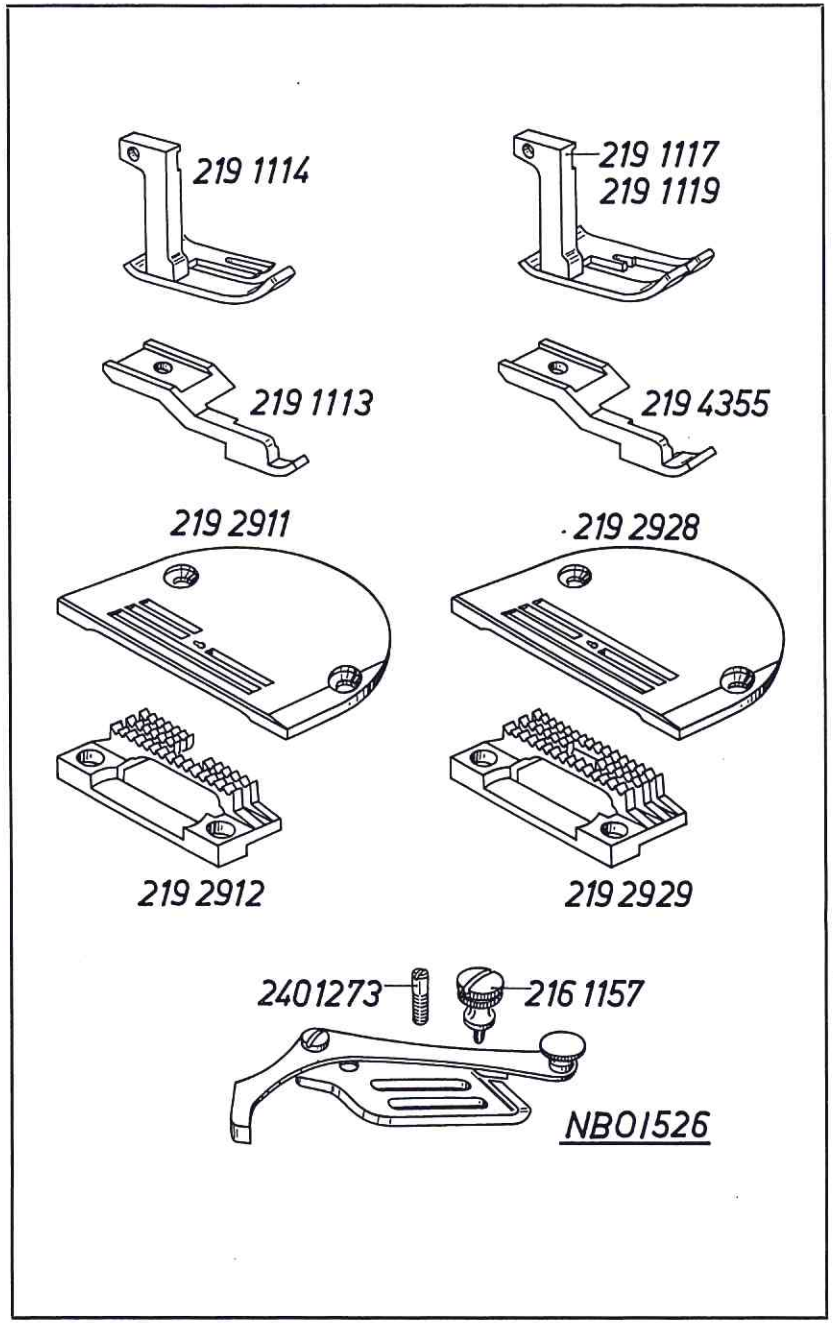

Best.-Nr.	Benennung	
	Einrichtungen der DÜRKOPP 219-13103	
	Einrichtung E 12	
2192911	Stichplatte	Absteppbreite 2 mm
2192912	Transporteur	
2191113	Zangentransporteur	
2191114	Fuß	
NBO/526	Kragenanschlag	
2161157	Bef.-Schraube zu NBO/526	
2401273	Führungsschraube zu NBO/526	
2662037	Anschlagschraube	Abbildung Tafel 22
052737 c	Scheibe zu 2662037	
2662038	Sicherungsscheibe zu 2662037	
	Einrichtung E 13	
2192928	Stichplatte	Absteppbreite 5 bis 7 mm
2192929	Zangentransporteur	
2194355	Transporteur	
2191117	Fuß 5 mm	
2191119	Fuß 7 mm	
NBO/526	Kragenanschlag	
2161157	Bef.-Schraube zu NBO/526	
2401273	Führungsschraube zu NBO/526	
2662037	Anschlagschraube	Abbildung Tafel 22
052737 c	Scheibe zu 2662037	
2662038	Sicherungsscheibe zu 2662037	

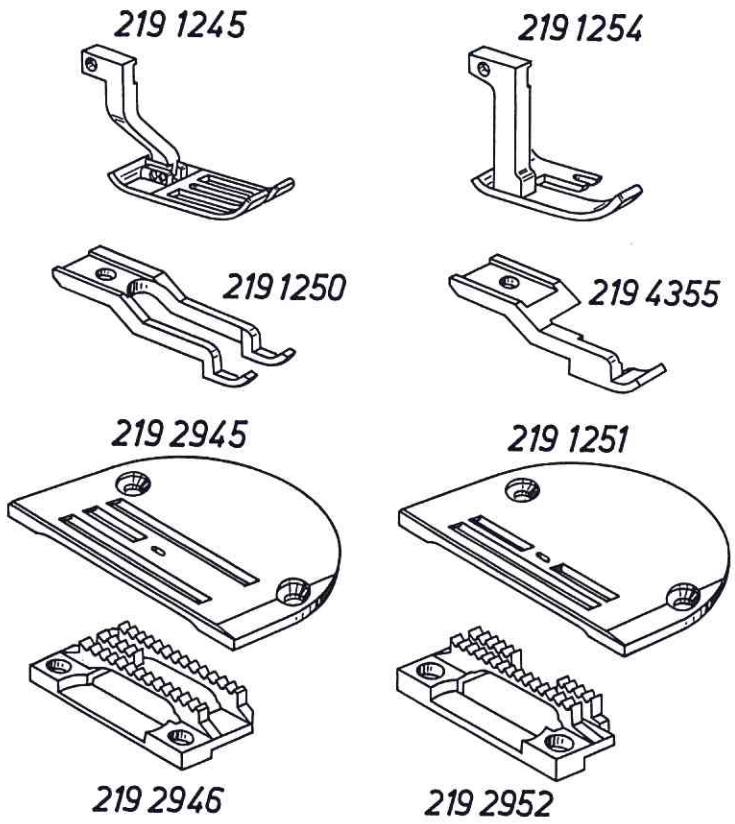

Best.-Nr.	Benennung
	Einrichtungen der DÜRKOPP 219-13105
	Einrichtung E 14
2192945	Stichplatte
2192946	Transporteur
2191250	Zangentransporteur
2191245	Gelenkfuß
	Einrichtung E 15
2191251	Stichplatte
2192952	Transporteur
2194355	Zangentransporteur
2191254	Fuß

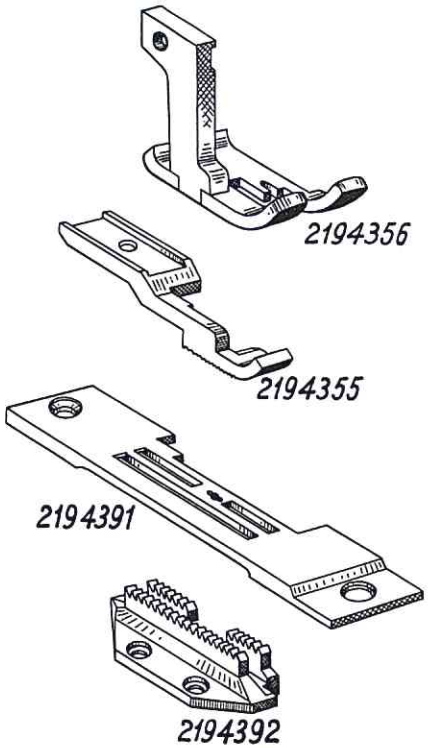

Best.-Nr.	Benennung
	Einrichtung der DÜRKOPP 219-6103
	Einrichtung E 19
2194391	Stichplatte } 4,8 mm Schnittbreite
2194392	Transporteur } 4,8 mm Schnittbreite
2194355	Zangentransporteur } 4,8 mm Schnittbreite
2194356	Fuß } 4,8 mm Schnittbreite

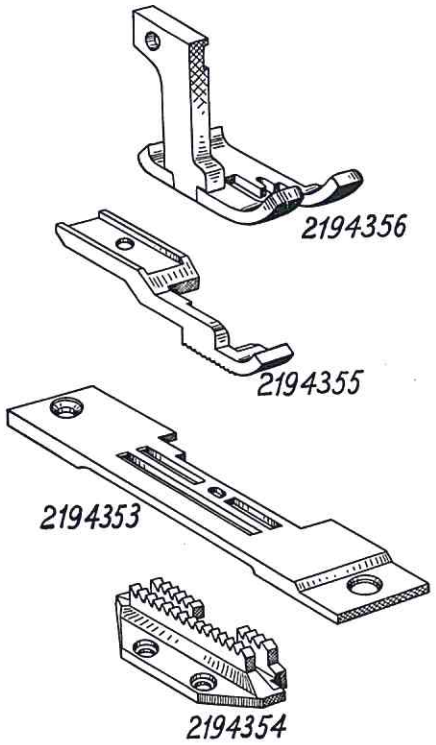

Best.-Nr.	Benennung
	Einrichtung der DÜRKOPP 219-6105
	Einrichtung E 18
2194353	Stichplatte } 4,8 mm Schnittbreite
2194354	Transporteur } 4,8 mm Schnittbreite
2194355	Zangentransporteur } 4,8 mm Schnittbreite
2194356	Fuß } 4,8 mm Schnittbreite

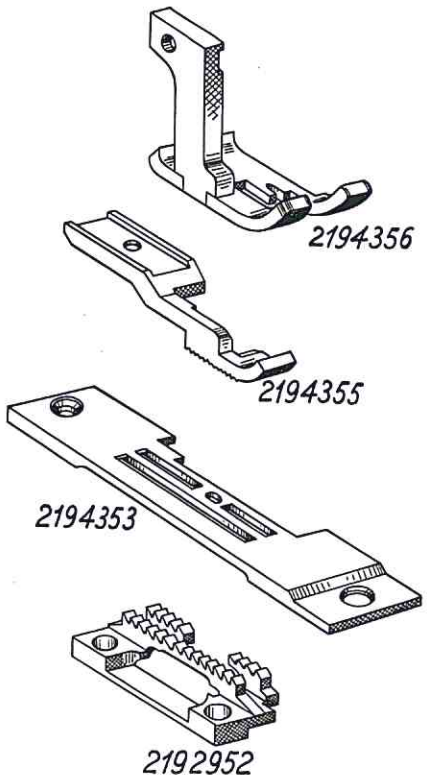

Best.-Nr.	Benennung
	Einrichtung der DÜRKOPP 219-22125
	Einrichtung E 17
2194353	Stichplatte
2192952	Transporteur
2194355	Zangentransporteur
2194356	Fuß

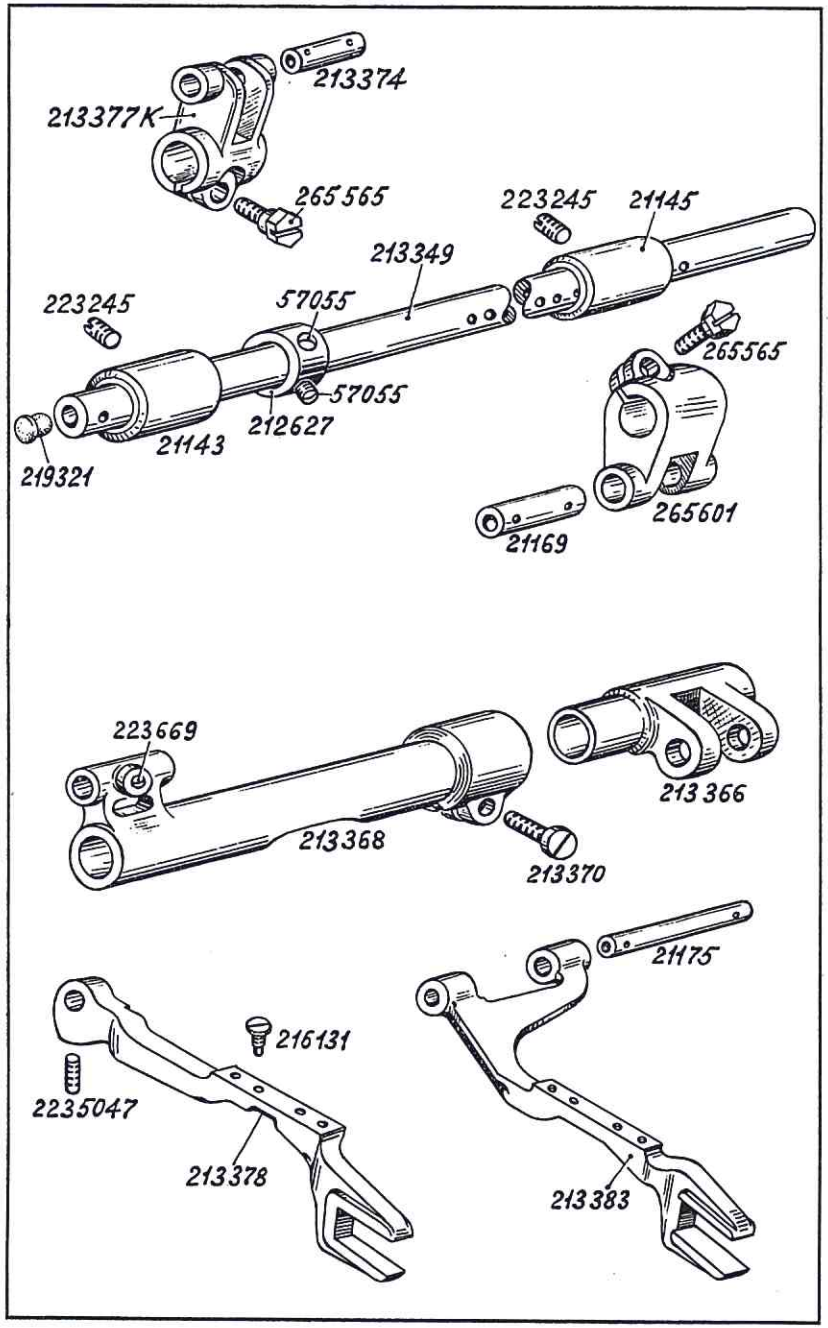

Best.-Nr.	Benennung
	Besondere Teile der DÜRKOPP 220
213349	Schubwelle
219321	Verschlußkappe in 213349
21143	Lager, vorn zu 213349
21145	Lager, hinten zu 213349
223245	Bef.-Schraube zu 21143 und 21145
212627	Stellring mit Bef.-Schrauben auf 213349
57055	Bef.-Schraube zu 212627
265601	Gabelhebel mit Klemmschraube auf 213349
265565	Klemmschraube zu 265601
21169	Bolzen zu 265601
213377 K	Schubwellenhebel mit Klemmschraube
265565	Klemmschraube zu 213377 K
213374	Bolzen zu 213377 K
213366	Schubwelle, rechts
213368	Schubwelle, links mit Schrauben
213370	Klemmschraube zu 213368
223669	Bef.-Schraube in 213368
213378	Diff. Transporteurträger mit Schraube
2235047	Bef.-Schraube zu 213378
213383	Transporteurträger mit Schrauben und Bolzen
21175	Lagerbolzen zu 213383
216131	Transporteur-Bef.-Schraube in 213378 und 213383

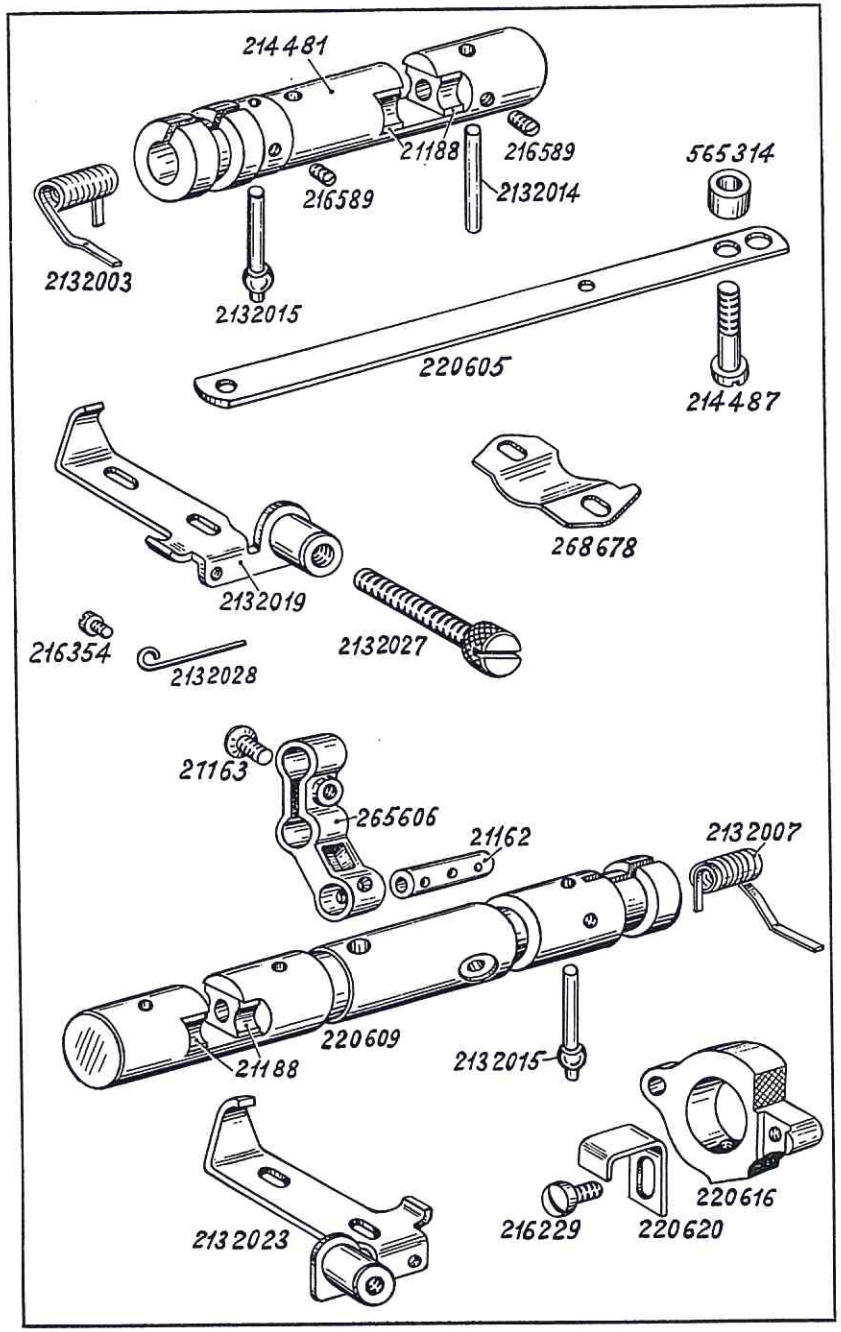

Best.-Nr.	Benennung	
	Besondere Teile der DÜRKOPP 220	
214481	Stichstellerkulisse mit 2 Gleitsteinen	
21188	Gleitstein zu 214481	
2132003	Feder zu 214481	
220605	Mitnehmerstange zu 214481	
565314	Stellring zu 220605	
213487	Bef.-Schraube zu 220605	
220609	Stichstellerkulisse (Diff.) mit 2 Gleitsteine	
21188	Gleitstein zu 220609	
2132007	Feder zu 220609	
220616	Mitnehmerring mit Schrauben auf 220609	
216229	Schraube zu 220616	
220620	Mitnehmerwinkel an 220616	
2132014	Stift in 214481	
2132015	Anschlagstift in 214481 und 220609	
216589	Bef.-Schraube zu 2132014 und 2132015	
2132019	Anschlagwinkel zu 214481	
2132023	Anschlagwinkel zu 220609	
2132027	Anschlagschraube zu 2132019 und 2132023	
2132028	Bremsfeder zu 2132027	
216354	Bef.-Schraube zu 2132028	
265606	Stichstellerhebel mit Schraube und Bolzen	für DÜRKOPP 220-105
21162	Bolzen zu 265606	für DÜRKOPP 220-105
211633	Senkschraube zu 265606	für DÜRKOPP 220-105
268678	Anzeigeblech	für DÜRKOPP 220-105

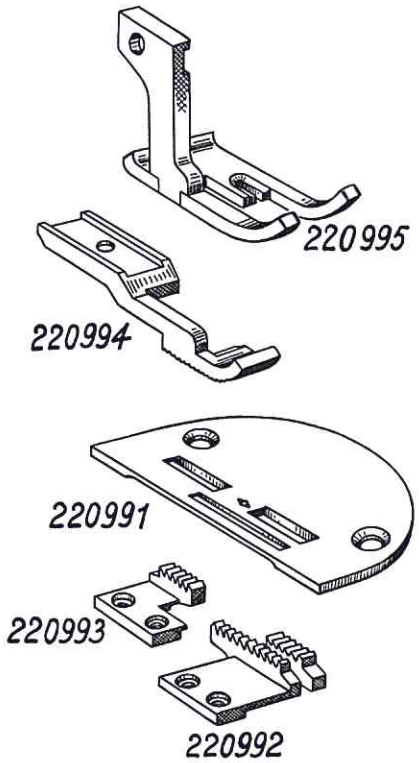

Best.-Nr.	Benennung
	Einrichtung der DÜRKOPP 220-103
	Einrichtung E 2
220991	Stichplatte
220993	Transporteur
220992	Diff. Transporteur
220994	Zangentransporteur
220995	Fuß

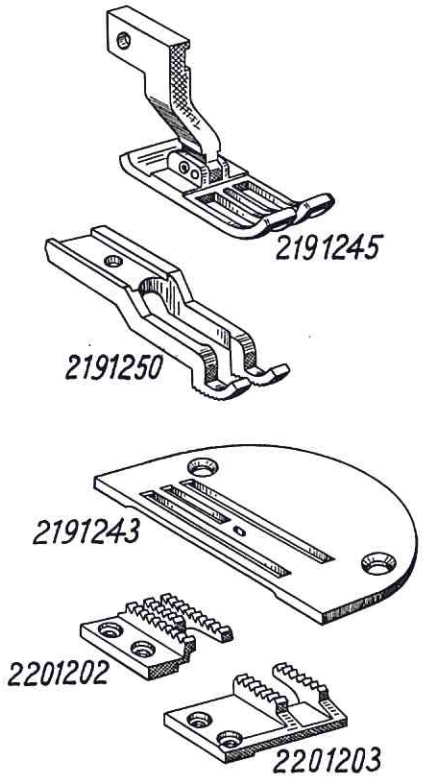

Best.-Nr.	Benennung
	Einrichtung der DÜRKOPP 220-105
	Einrichtung E 1
2191243	Stichplatte
2201202	Transporteur
2201203	Diff. Transporteur
2191250	Zangentransporteur
2191245	Gelenkfuß

Tafel 41

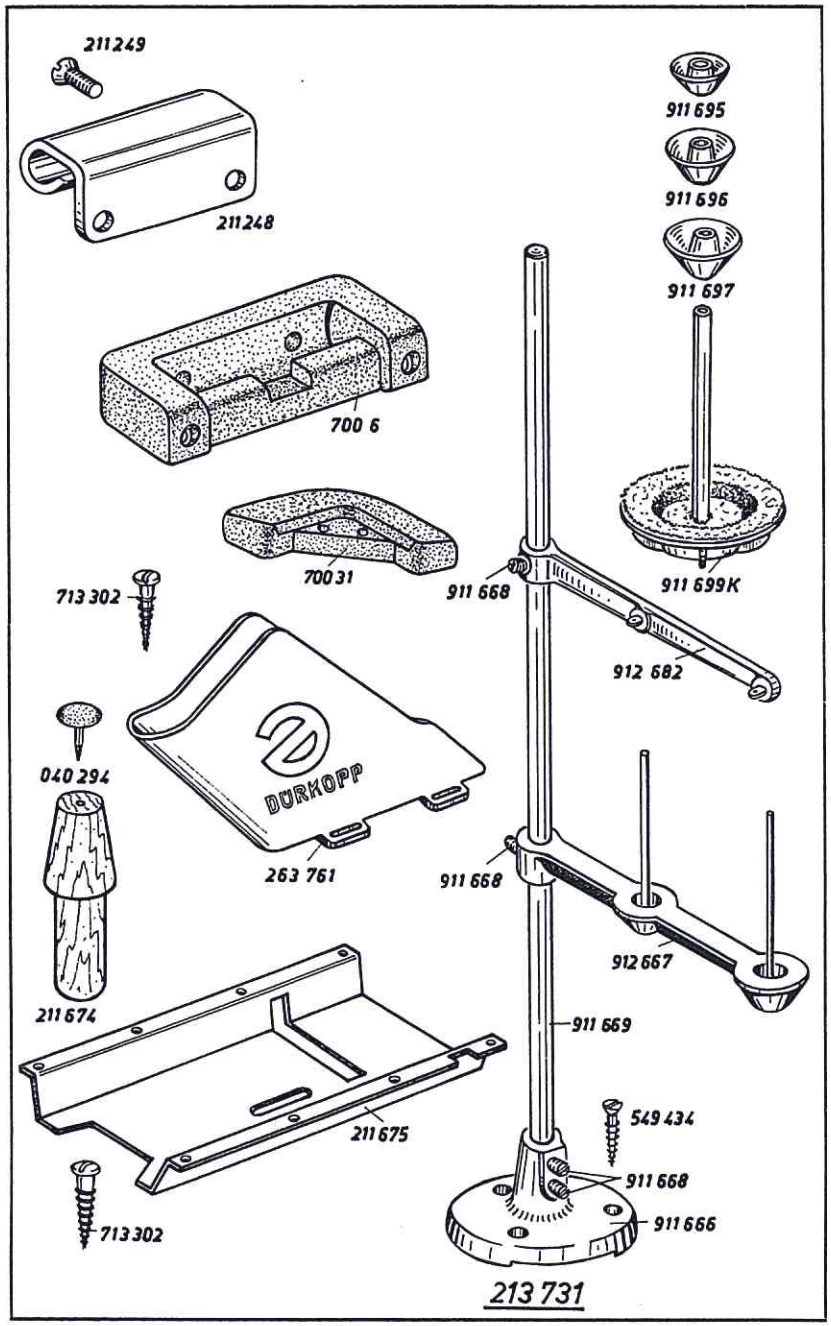

Best.-Nr.	Benennung	219	220
	Beipack.		
211248	Scharnier-Oberteil	x	x
211249	Bef.-Schraube zu 211248	x	x
7006	Scharnier-Unterteil	x	x
70031	Gummiecke	x	x
211674	Holzstütze	x	x
040294	Gumminagel zu 211674	x	x
263761	Riemenschutz	x	x
713302	Bef.-Schraube zu 263761	x	x
211675	Ölwanne	x	x
713302	Bef.-Schraube zu 211675	x	x
213731	Garnständer vollst., best. aus je 1 x 911666, 911669, 912667, 912682 und 2 x 213745	x	x
911666	Garnständerfuß mit Bef.-Schrauben	x	x
911668	Bef.-Schraube zu 911669 und 911666	x	x
911669	Garnständerstange	x	x
912667	Garnrollenhalter mit Bef.-Schraube und Stift	x	x
911668	Bef.-Schraube zu 912667	x	x
912682	Fadenführung mit Bef.-Schraube auf 911669	x	x
911668	Bef.-Schraube zu 912682	x	x
213745	Garnrollenteller (o. Abb.)	x	x
213744	Garnständer vollst. (o. Abb.) best. aus je 1 x 911666, 911669, 912667, 912682 und 2 x 911699 K (Für Maschinen mit Fadenabschneider)	x	x
911699 K	Garnrollenteller	x	x
911695	Haltekonus 25 ⌀	x	x
911696	Haltekonus 29 ⌀	x	x
911697	Haltekonus 40 ⌀	x	x
549434	Bef.-Schraube zu 213731	x	x

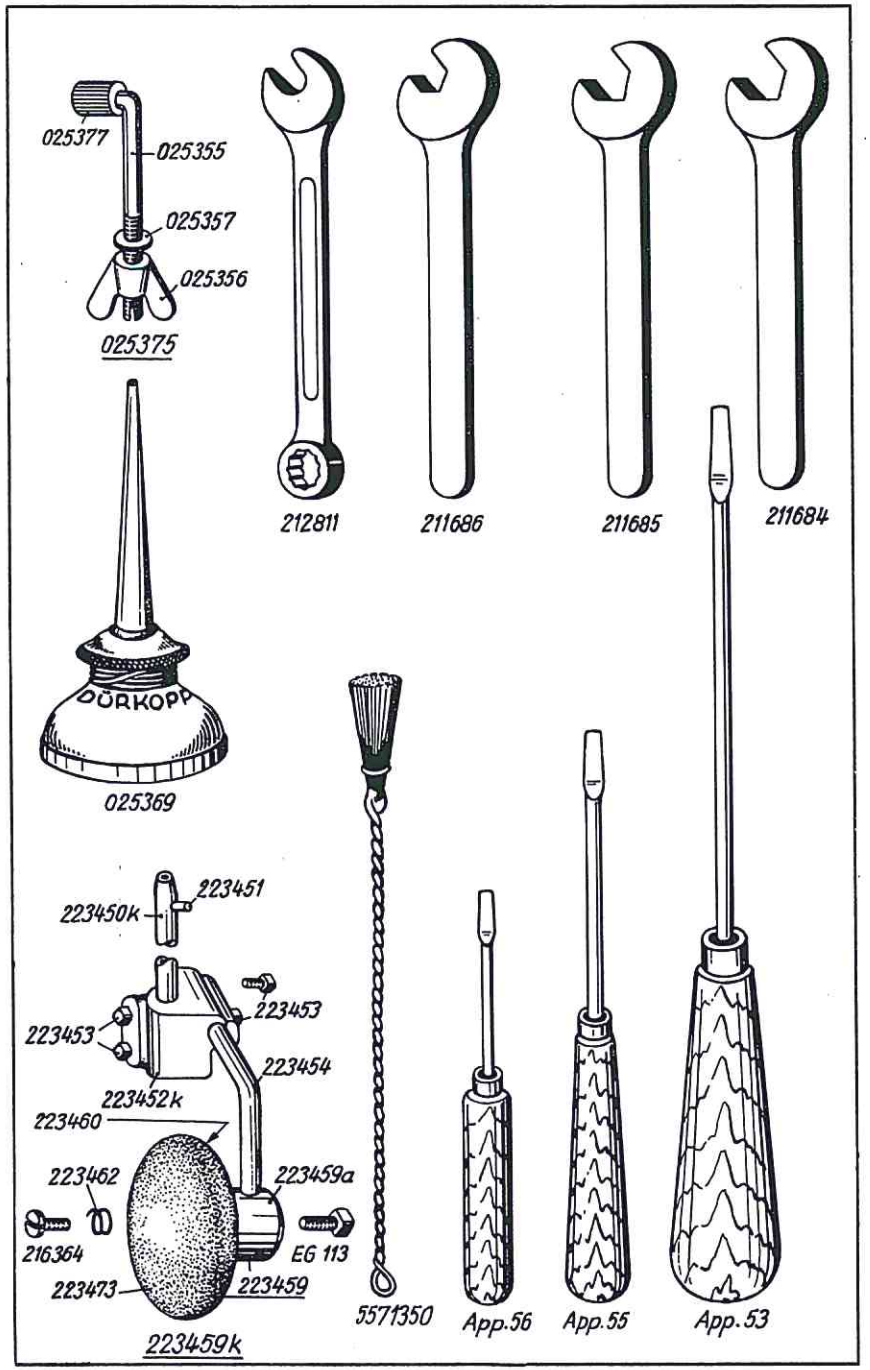

Best.-Nr.	Benennung	219	220
	Beipack.		
211684	Sechskantschlüssel, 10 mm für Hubverstellung	x	x
211685	Sechskantschlüssel, 7 mm für Kapsellüftung	x	x
211686	Sechskantschlüssel, 4 mm für Kapsellüftung	x	x
212811	Ring-Gabelschlüssel 9 x 9 Maulweite	x	x
App. 53	Stichplattenschraubenzieher	x	x
App. 55	Nadelschraubenzieher	x	x
App. 56	Schiffchenschraubenzieher	x	x
5571350	Drahtpinsel	x	x
025375	Masch.-Bef.-Schraube mit Flügelmutter, Scheibe und Gummihülse	x	x
025355	Winkelschraube	x	x
025377	Gummihülse zu 025375	x	x
025356	Flügelmutter zu 025375	x	x
025357	Unterlegscheibe zu 025356	x	x
052369	Ölkanne	x	x
223459 K	Kniehebel vollst., best. aus je 223459, 223450 K, 223452 K und 223454	x	x
223459	Knieplattenkloben mit Teller, best. aus je 1 x 223459 a, 223462, 223460 und 223473	x	x
223459 a	Knieplattenkloben mit Schraube	x	x
EG 113	Bef.-Schraube zu 223459 a	x	x
223460	Knieplattenteller	x	x
223473	Knieplattenpolster zu 223460	x	x
216364	Bef.-Schraube zu 223460 in 223459 a	x	x
223462	Druckfeder zu 223460 in 223459 a	x	x
223450 K	Kuppelachse mit Stift	x	x
223451	Stift zu 223450 K	x	x
223452 K	Verbindungskloben mit Bef.-Schrauben	x	x
223453	Bef.-Schraube zu 223452 K	x	x
223454	Knieplattenwinkel	x	x

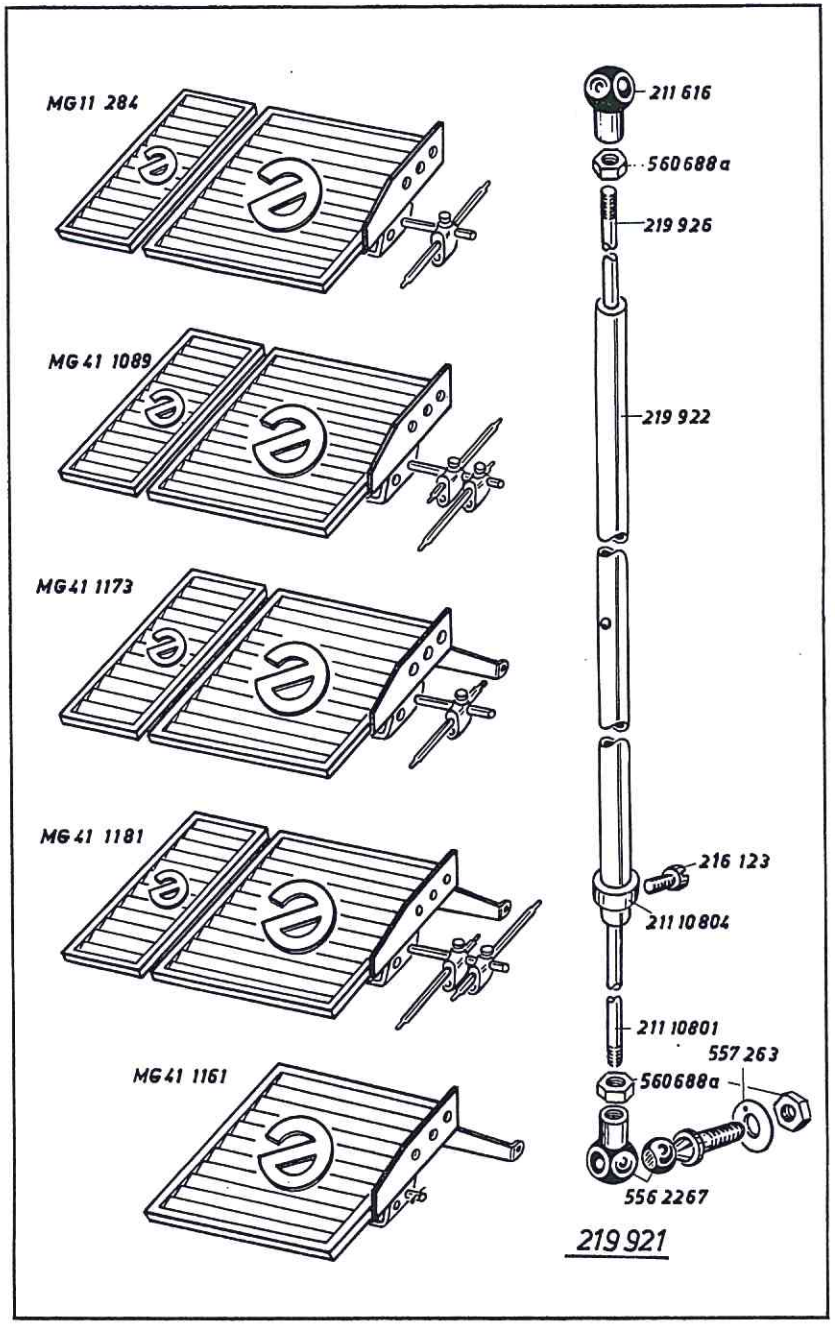

Best.-Nr.	Benennung	219	220
	Teile für 219 S, 219 SK und 220		
219921	Gestänge vollst., best. aus je 1 x 219922, 219926, 21110801, 211616, 5562267, 21110804, 557263 und 3 x 560688 a	x	x
219922	Rohr	x	x
219926	Druckstange, oben	x	x
21110801	Druckstange, unten	x	x
211616	Kugelpfanne	x	x
5562267	Winkelgelenk	x	x
557263	Scheibe auf 5562267	x	x
560688 a	Mutter zu 211616 und 5562267 auf 219926 und 21110801	x	x
211100804	Stellring mit Schraube auf 219922	x	x
216123	Bef.-Schraube zu 21110804	x	x
560688 a	Mutter auf 5562267	x	x
MG 11/284	Fußtritt **für 219 S** und **220**	x	x
MG 41/1089	Fußtritt **für 219 SK**	x	
MG 41/1161	Fußtritt für 219-13103, -13105 und für 219-22125	x	
MG 41/1173	Fußtritt für 219 S-13103, S-13105 und für 219 S-22125	x	
MG 41/1181	Fußtritt für 219 SK-13103 und 219 SK-13105	x	

Best.-Nr.	Tafel
App. 53	42
App. 55	42
App. 56	42
NBO/526	32
EG/113	42
MG4/6	12
MG11/36 K	24
MG11/284	43
MG41/1089	43
MG41/1115	30
MG41/1124	23
MG41/1161	43
MG41/1173	43
MG41/1181	43
00479	7
014140	14, 29
024275	20, 21, 29
025355	42
025356	42
025357	42
025375	42
025377	42
040294	41
052369	42
052737c	8, 12, 16, 22, 32
055400	7
114202	7
147203	20
202704	13, 19, 30
202708	10
20473	16
204135	7
204136	7
204230	14
204327	14
204329	14
204331	14
204337K	14
204339	14
204340	14
204342	14
204343	14
204344	14
204697	14
204787	18
204827	29
21110	10
21114	10
21118	9
21123	14
21124	14
21125	14

Best.-Nr.	Tafel
21127	14
21131	5, 13
21143	11, 37
21145	11, 37
21160	12
21162	5, 12, 38
21163	12
21164	5
21169	4, 9, 11, 26, 37
21175	11, 23, 37
21181	4
21184	4
21188	12, 22, 38
21192	12
21195	12
21196	13
21198	26
211100 a	8, 12
211101	13
211102	13, 19
211103 K	9
211104	9
211106	9
211108	9
211109	9
211117	9
211121	9
211127	11
211133	4, 9
211141	9
211144	1, 9, 22
211160	24
211162	11
211183	4
211196 K	14
211197	14
211198	4, 6, 14, 18, 20, 23, 30
211201	14
211205	14
211207	14
211208	2, 14
211209	14
211210	14
211212	14
211217	14
211219	14
211224	9
211232 a	12
211234	12
211237	12

Best.-Nr.	Tafel
211239 K	12
211241 K	12
211242	12
211245	12, 14
211248	41
211249	41
211253	14
211256	14
211258	5, 9
211261	14
211262	14
211269	14
211273	14
211288	14
211300	2
211305 a	1, 10
211305 b	1
211306 b	1
211307	1
211308 K	1
211314	1
211315	1
211318	1
211320	1
211331	2
211335	2
211339	2
211349 K	1
211351	1
211356	9
211361	1
211362	1
211367	1
211370	1
211372	1
211373	1, 18, 20
211376	2
211381	2
211387	2, 25
211390 K	2
211391 a	2
211393	7
211394	2
211395	2
211397	2
211398	2
211401	2
211407	2
211408	2
211411	2
211416	5
211418	3
211420	3

Best.-Nr.	Tafel
211427	3
211432	3
211439	3
211440	3
211448 a	3
211455	3, 8
211459	2
211462	3
211464	2
211465	3
211471	7
211473	7
211476	7
211482	7
211484	2
211490	2
211491	2
211496	7
211499	1
211506	8
211507	8
211513	8
211514	8
211518	8
211520	8
211524	8
211525	8
211527	8
211531	27
211536	8
211545	8
211546	8
211547	8
211549 a	8
211550	8
211551	3
211556	8, 12
211559	8
211564	8
211564 a	8
211568	8
211570	8
211571	8
211572 a	8
211582	8, 13
211584	8
211609	13, 30
211616	24, 43
211633	38
211634	10
211635	10
211638	10
211642	14

Best.-Nr.	Tafel
211644	14
211645	14
211647	14
211648	14
211661	18
211662	18
211665	18
211667	18
211674	41
211675	41
211684	42
211685	42
211686	42
2114487	2
2118075	2
2118076	7
2118078	2
2118081	3
2118281	10
2118281 K	10
2118283	10
2118285	10
2118287	14
2118291	10
2118292	10
2118297	10
2118298	10
2118301	10
2119000	2
2119493	18
2119494	18
2119498	18
2119499	18
2119502	18
2119505	18
2119506	18
2119510	18
2119515	18
2119517	18
2119524	18
2119527	19
2119536	19
2119541	19
2119543	12, 19
2119544	19
2119545	19
2119546	19
2119563	22
2119570	18
2119621	22
2119630	22
2119636	20
2119639	20

Best.-Nr.	Tafel
2119641	20
2119647	20
2119648	20
2119649	20
2119650	20
2119652	20
2119656	20
2119661	22
2119663	20
2119664	20
2119665	18, 20
2119666	20
2119672	20
2119675	20
2119677	20
2119683	23
2119685	23
2119687	23
2119691	23
2119698	23
2119700	23
2119723	23
2119732	13
2119741	23
2119743	23
2119745	23
2119746	23
2119747	23
2119750	23
2119830	2
2119879	21
2119969	4
21110571	19
21110572	19
21110576 K	19
21110577	19
21110579	19
21110591	19
21110612	19
21110618	19
21110619	19
21110624	22
21110627	22
21110628	22
21110632	22
21110635	22
21110639	22
21110641	22
21110642	22
21110643	22
21110644	22
21110646	22
21110647	22

Best.-Nr.	Tafel
21110648	22
21110655	22
21110664	21
21110667	21
21110668	21
21110681	21
21110691	21
21110693	21
21110695	21
21110699	21
21110700	21
21110701	21
21110791	24
21110792	24
21110793	24
21110798	24
21110799	24
21110801	24, 43
21110804	24, 43
21110816	24
21110821	24
21110824	24
21110828	24
21110831	24
21110832	24
21110835	24
21110837	24
21213	1
21216	1
21238	5
21240	5
21243	5
21246	5
21247	5
21248	5
21249	5
21251	5
21253	5
21267	5
21271	5
21275	5
21278	5
21286	5
21289 a	5
212102	1, 8, 22
212151	2
212179	3
212199	3
212208	3
212213	7
212232	8
212239	2
212295	7

Best.-Nr.	Tafel
212297	7
212517	11
212545	13
212546	13
212627	9, 11, 27, 37
212961	8
212811	42
2124772	25
2124779	25
2124783	26
2124785	26
2124786	26
2124788	26
2124792	26
2124799	26
2124802	26
2124803	26
2124805	26
2124807	26
2124811	27
2124814	27
2124816	27
2124823	27
2124825	27
2124826	27
2124828	27
2124839 K	26
2124841	26
2124843	26
2124844	26
2124851	27
2124855	27
2124860	27
2124864	28
2124862	26
2124868	28
2124870	27
2124876	27
2124878	27
2124881	26
2124882	26
2124883	26
2124884	28
2124885	28
2124886	28
2124889	28
2124894	28
2124895	28
2124904	28
2124909	28
2124918	28
2124923	28

Best.-Nr.	Tafel
2124925	28
2124931	28
2125041	29
2125045	29
2125046	29
2125051 K	29
2125055	29
2125056	29
2125057	29
2125058	29
2125065	29
2125070	29
2125076	29
21211348	23
21211368	29
21211371	23
21211377	29
213349	37
213366	37
213368	37
213370	37
213374	37
213377 K	37
213378	37
213383	37
213487	38
213517	11
213731	41
213744	41
213745	41
2132003	12, 38
2132007	38
2132014	38
2132015	12, 38
2132019	12, 38
2132023	22, 38
2132027	12, 13, 22, 38
2132028	12, 22, 38
2132031	12
2132038	13, 18, 22
2132043	13
214481	38
21628	22, 29
21642	1, 2, 26
21652	4, 6, 9, 10, 14
21668 a	1, 9, 22
21670	9
21688	13, 22
21692	18
21698	20, 26
216117	10
216120	7, 10, 12, 21, 25
216123	8, 24, 28, 43
216131	11, 23, 37
216134	14, 29
216224	7
216229	29, 38
216301	2
216354	12, 22, 23, 38
216364	42
216369	24
216406	6, 25
216589	12, 38
216591	8
216603 K	8
216609	7
216659	19
216660	19
2161146	5, 8
2161157	16, 32
217307	8
2199	2
21962	5
21974	5
21991	5
219102	1, 25
219108	1
219116	1
219192	3
219201	3
219204	3
219221	3
219292	4
219300	4
219303	4
219304	4
219309	4
219311	4
219314	4
219316	4
219317	4, 6
219321	4, 6, 11, 22, 29, 37
219324	4
219330	4
219332	6
219345	6
219351	6
219352	6
219353	6
219357	6
219363	6
219364	6
219365	6
219368	6
219369	6
219370	6
219374	6
219377	6
219561	11
219605	12
219614	12
219631	12
219634	12
219641	13
219642	13
219643	13
219671	13
219737	11
219921	43
219922	43
219926	43
219936	13
2191091	15
2191092	15
2191093	15, 31
2191094	15, 31
2191101	15
2191102	15
2191103	15, 31
2191109	15, 31
2191111	16
2191112	16
2191113	16, 32
2191114	16, 32
2191117	16, 32
2191119	16, 32
2191123	16
2191124	16
2191241	1
2191243	17, 40
2191244	17
2191245	17, 33, 40
2191250	17, 33, 40
2191251	17, 33
2191254	17, 33
2192605	18
2192675	20
2192754	22
2192758	22
2192863	13
2192891	31
2192892	31
2192901	31
2192902	31
2192911	32
2192912	32
2192928	32
2192929	32
2192945	33
2192946	33
2192952	33, 36
2194098	25
2194228	28
2194230	28
2194239	28
2194240	28
2194351	25
2194353	35, 36
2194354	17, 35
2194355	16, 17, 32, 33, 34, 35, 36
2194356	34, 35, 36
2194391	34
2194392	34
220605	38
220609	38
220616	38
220620	38
220853	13
220991	39
220992	39
220993	39
220994	39
220995	39
2201202	40
2201203	40
22392	12, 14
223237	1, 9, 12
223238	9
223245	11, 12, 37
223448	12, 21
223450 K	42
223451	42
223452 K	42
223453	42
223454	42
223459	42
223459 a	42
223459 K	42
223460	42
223462	42
223473	42
223646	2, 18, 19, 20, 22

Best.-Nr.	Tafel
223648	1, 4, 8, 9, 18, 22, 25
223652	8, 9, 28
223669	6, 9, 11, 14, 37
223676	8, 9, 22, 27, 28
223681	29
223700	3, 28
223937	29
2235047	3, 8, 37
227596	28
235464	12
237202	18, 20
240580	28
2401027	8
2401273	16, 32
249674	24
263761	41
264762	29
265106	28
265337	18
265379	2
265407	8
265449	8
265560	11
265565	11, 37
265574	11
265601	11, 37
265606	38
265615	11
265749	10
265753	10
2662037	12, 16, 22, 32
2662038	12, 16, 22, 32
267218	10
267246	27
267482	25
267483	25
268678	38
270263	28
270631	24
380111	21
42013	20, 21
42036	27
420362	27
420430	8
422277	14, 26, 27
422297	4
531460	10
531464	2, 10
531471	2, 5, 11, 14, 21
531473	6, 25
549434	41
5511094	5, 24
5511824	28
5561313	4
5562267	43
557111	20
557263	8, 23, 24, 28, 43
557582	18
557933	22
5571350	42
560688 a	13, 21, 24, 43
565314	38
565525	13
5661294	8
5691895	13, 14, 18, 19, 28
5692663	24
57055	9, 11, 27, 37
570114	21
570459	4
570562	13
5701220	24
5701404	18
5702134	12
65045	8
650292	1, 2
650347	10
7006	41
70031	41
7001574	23
70220	2, 12, 21, 26, 28
70263	23
7101450	24
711444	11, 23
713302	30, 41
71910	22
72042 a	24
72043	24
720510	5
72313	26
739297	21, 22
739443	23
7395105	18
748125	26
748491	30
748495	30
748496	30
748497	30
902153	3, 28
902190	20
902300	13
902602	26, 27, 28
902704	29
91146 a	27
91170	6
911196	1
911210	28
911333	26
911402	2
911445	23
911457	26
911666	41
911668	41
911669	41
911695	41
911696	41
911697	41
911699 K	41
912667	41
912682	41
913629	29
913688	30
914330	18
931157	3
933148	19
9335713	19, 20
945797	30
945798	30
945816	30
945819	30
10011153	20
10011158	2
10011162	1, 2
10013112	8
10013122	8
10019127	18
10019128	10, 23
10019129	4, 21
10019130	4, 8, 30
10019140	12
10019143	27
10019151	19
10019160	30
10019165	6
10019167	20
10019239	19
1021373	30
93002119	3, 12, 18
93019126	12
93019130	23