DÜRKOPP

TEILELISTE

DÜRKOPP

213

Ausgabe Oktober 1964

DÜRKOPPWERKE AKTIENGESELLSCHAFT BIELEFELD

Tafel 1

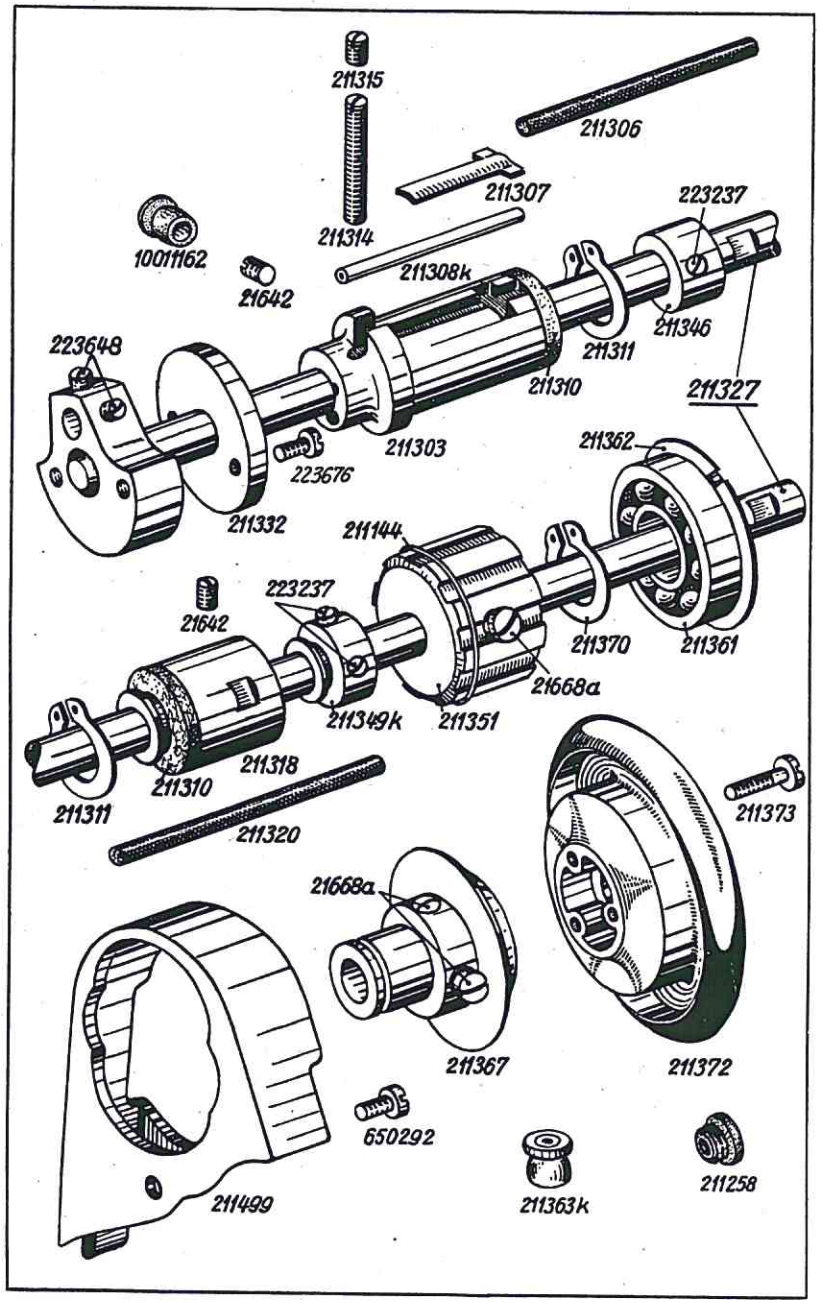

Tafel 1

Bestell-Nr.	Benennung
211327	Armwelle mit Kurbel für Kl. 213-101; -201 und -251
211765	Armwelle mit Kurbel für Kl. 213-105; -205 u. -255
223648	Kurbelzapfen-Bef.-Schraube in 211327 und 211765
211332	Ring zur Armwelle
223676	Bef.-Schaube zu 211332
211303	Armwellenlager, vorn
21642	Bef.-Schraube zu 211303
211306	Öldocht zu 211303
211308 k	Kunststoffschlauch mit Öldocht zu 211303
211307	Regulierklappe zu 211303
211310	Filzring auf 311303, alt
211314	Gewindestift, lang, zu 211307
211315	Gewindestift, kurz, zu 211307
10011162	Verschlußkappe zu 211315 in Arm
211311	Seegersicherung zu 211303, alt
211346	Stellring auf Armwelle, vorn, alt
223237	Bef.-Schraube zu 211346 und 212113
212113	Stellring neu mit Armwelle, vorn (o. Abb.)
211318	Armwellenlager, Mitte
21642	Bef.-Schraube zu 211318
211320	Öldocht zu 211318
211310	Filzring zu 211318, alt
211311	Seegersicherung zu 211318, alt
211351	Gurtrad auf Armwelle mit Ring und Bef.-Schrauben
21668 a	Bef.-Schraube zu 211351
211144	Sprengring zu 211351
211349 k	Stellring auf Armwelle, hinten
223237	Bef.-Schraube zu 211349 k
211361	Kugellager auf Armwelle
211362	Seeger-Ring zu 211361
211363 k	Ölerkappe zu 211361
211367	Handradflansch mit Bef.-Schrauben und Seeger-Ring
21668 a	Bef.-Schraube zu 211367
211370	Seeger-Ring zu 211367
211372	Handrad
211373	Bef.-Schraube zu 211372
211499	Schutzkappe für Handrad
650292	Bef.-Schraube zu 211499
211258	Verschlußstopfen in Arm

Tafel 2

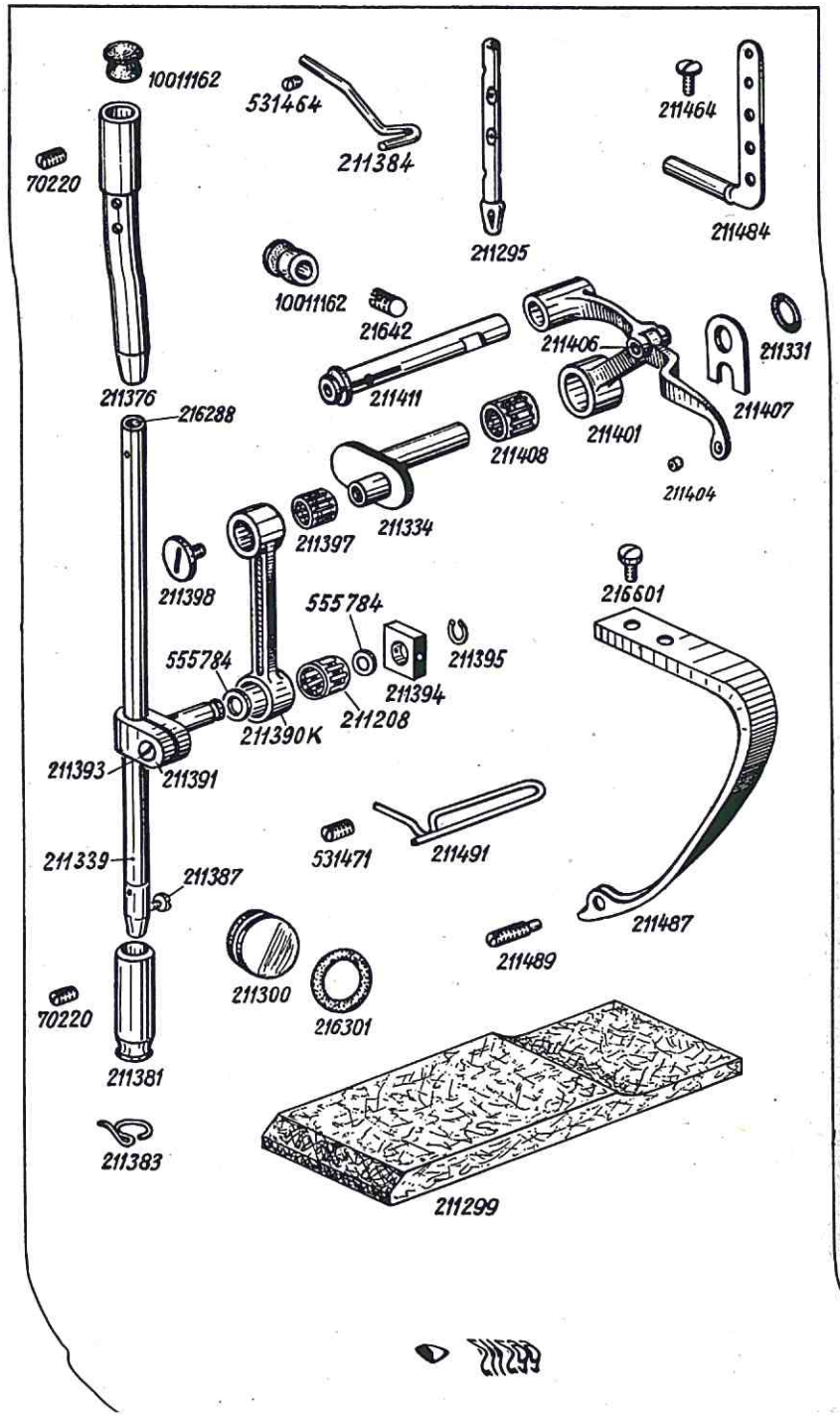

Bestell-Nr.	Benennung
211401	Fadenhebel
211404	Fadenhebelbuchse
211406	Bolzen zu 211401
211487	Fadenhebelschutzblech
216601	Bef.-Schraube zu 211487
211489	Gewindestift zu 211487 in Arm
211408	Nadelkäfig auf 211401
211334	Kurbelzapfen
211331	Gummiring zu 211334
211407	Anlageplatte auf 211334
211390 k	Nadelzugstange mit Nadellager
211397	Nadelkäfig zu 211390, oben
211398	Deckschraube zu 211390 in 211334
211208	Nadellager zu 211390 k
555784	Scheibe zu 211208
211411	Fadenhebelachse zu 211401
21642	Bef.-Schraube zu 211411
10011162	Verschlußkappe zu 21642 in Arm
211339	Nadelstange mit Schraube
211387	Nadel-Bef.-Schraube
211376	Nadelstangen-Buchse, oben
70220	Bef.-Schraube zu 211376
211391	Nadelstangenkreuzkopf mit Schraube
211393	Klemmschraube zu 211391
211394	Gleitstein zu 211391
211395	Sprengring zu 211391
10011162	Verschlußkappe zu 70220
211381	Nadelstangenbuchse, unten
70220	Bef.-Schraube zu 211381
211383	Fadenführung zu 211381, alt
211384	Fadenführung, neu in Armkopf
531464	Bef.-Schraube zu 211384
211484	Fadenleitwinkel
202708	Bef.-Schraube zu 211484, alt (o. Abb.)
211464	Bef.-Schraube zu 211484, neu
211491	Fadenführungshaken, Mitte
531471	Bef.-Schraube zu 211491
211295	Fadenleitstift auf Arm, alt
211300	Ölstandglas in Arm
216301	Gummiring zu 211300
211299	Filzstück in Arm

Tafel 3

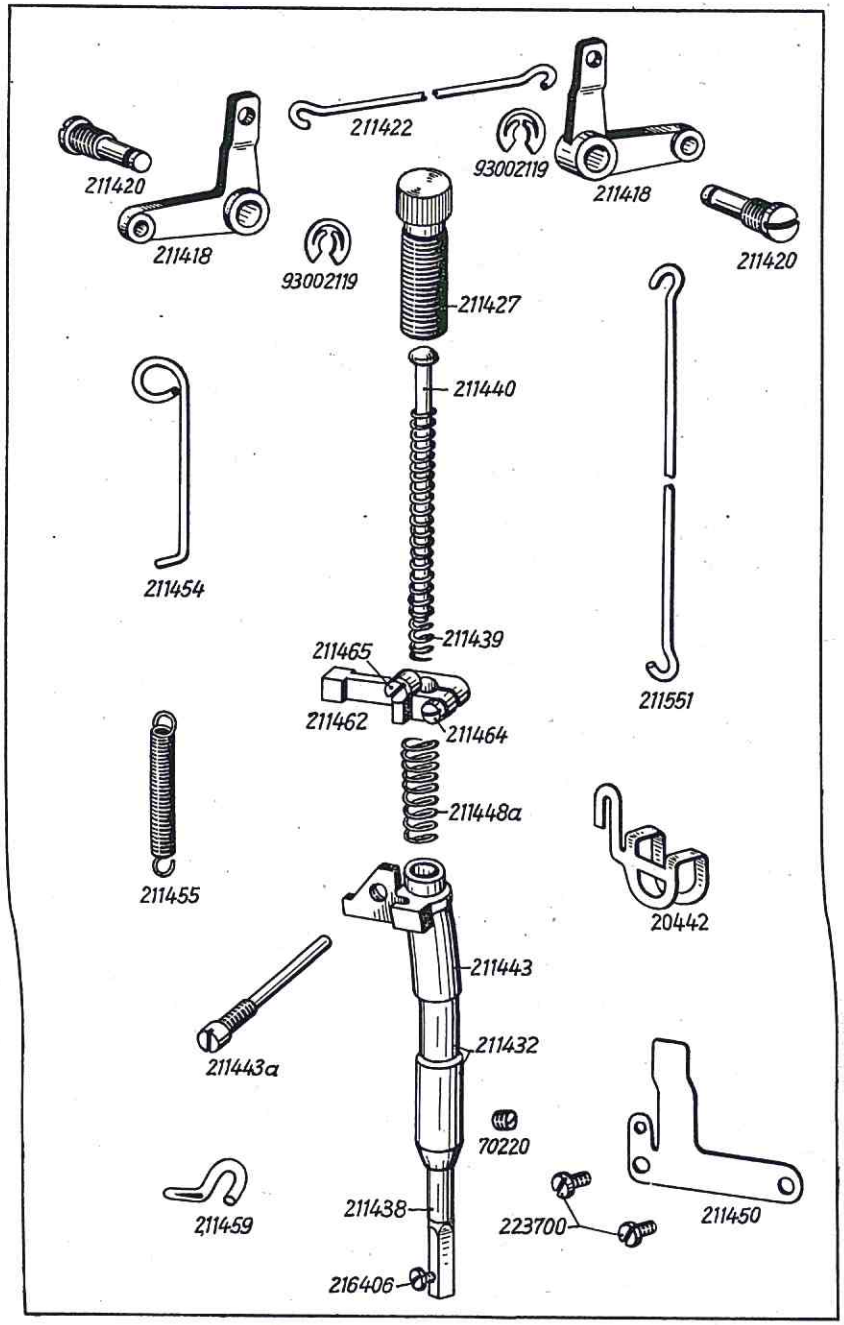

Bestell-Nr.	Benennung
211418	Winkelhebel, vorn, für Lüftung
211420	Zapfenschraube zu 211418
93002119	Wellensicherung zu 211420
211422	Lüfterzugdraht
211418	Winkelhebel, hinten, für Lüftung
211420	Zapfenschraube zu 211418
93002119	Wellensicherung zu 211420
211551	Lüfterzugdraht (senkrecht)
211437	Stoffstange mit Füßchenschraube
216406	Füßchen-Bef.-Schraube
20442	Fingerschutz an Stoffstange
211427	Regulierbuchse
211432	Stoffstangenbuchse, unten
70220	Bef.-Schraube zu 211432
211439	Stoffdrückerfeder
211440	Führungsbolzen in 211439
211443	Lüfterkloben
211443 a	Schraube zu 211443
211448 a	Druckfeder zu 211443
211450	Blattfeder am Arm
223700	Bef.-Schraube zu Blattfeder
211454	Verbindungshaken zu 211443
211455	Zugfeder zu 211453 und 211454
211462	Lüfterführungskloben mit Schrauben
211464	Klemmschraube zu 211462
211465	Senkschraube zu 211462
211459	Fadenleithaken in Arm

Tafel 4

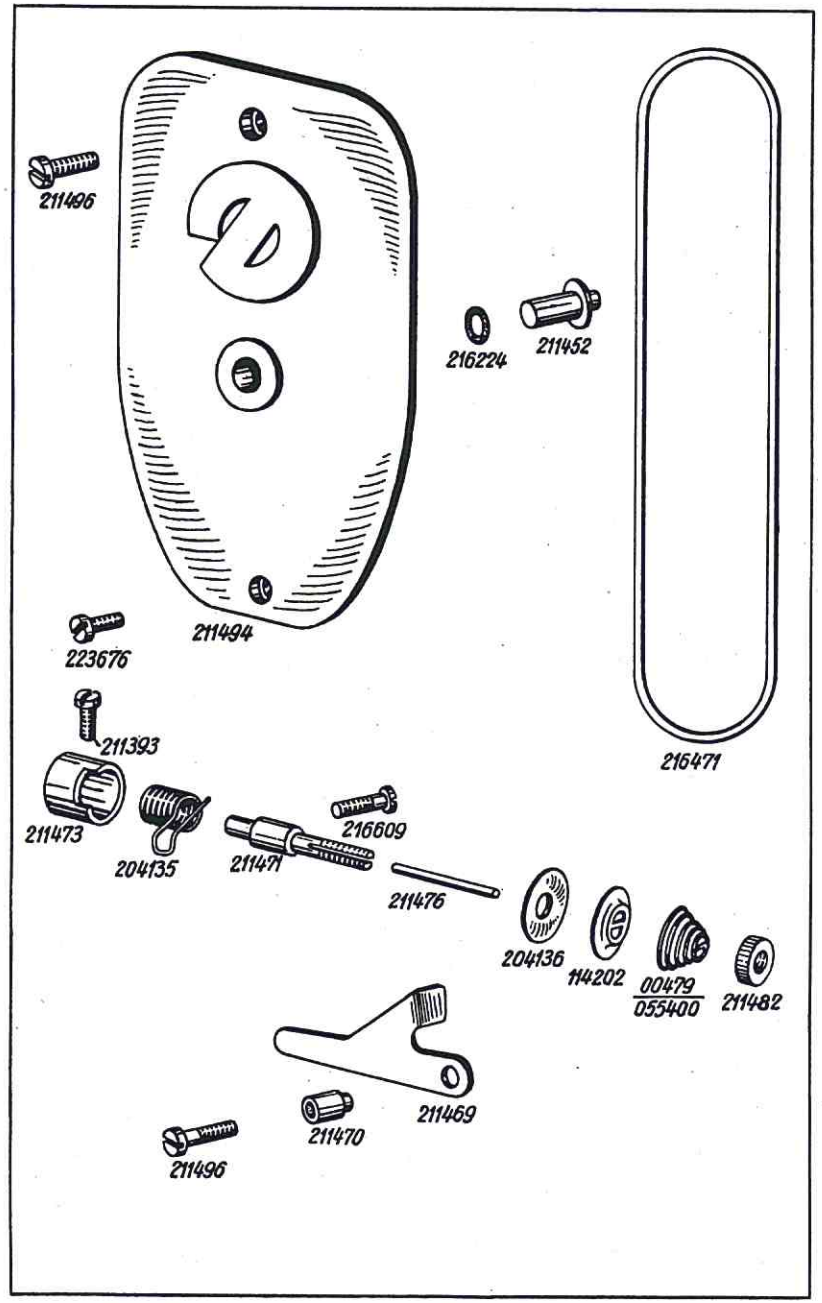

Bestell-Nr.	Benennung
211494	Kopfdeckel mit Gummischnur
216471	Gummischnur zu 211494
211496	Bef.-Schraube, obere, zu 211494
223676	Bef.-Schraube, untere, zu 211494
211452	Druckknopf zu 211449 in 211494
216224	Gummiring zu 211451 und 211452
211471	Fadenspannungsbolzen
216609	Bef.-Schraube zu 211471
204136	Spannungsscheibe
114202	Spannungsstegscheibe
004/9	Spannungsfeder, normal
055400	Spannungsfeder, stark
211482	Spannungsreguliermutter
211473	Anschlaghülse in Arm
211393	Bef.-Schraube zu 211473
204135	Fadenzugfeder
211476	Spannungsauslösestift
211469	Spannungsauslösehebel
211470	Zwischenring zu 211469
211496	Bef.-Schraube zu 211469

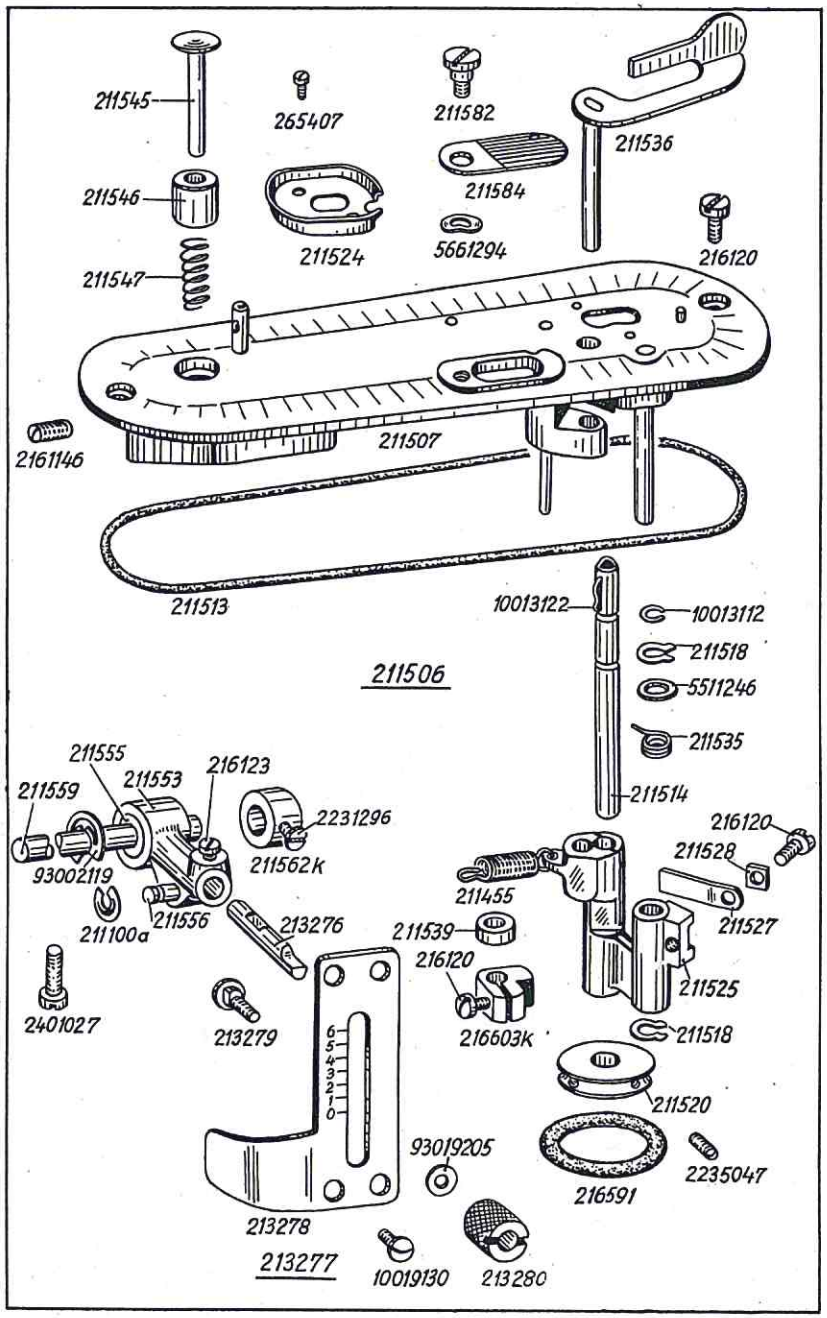

Bestell-Nr.	Benennung
211506	Spuler, vollst.
211507	Spulerdeckel, vollst.
211584	Abdeckblech zu 211506
211582	Bef.-Schraube zu 211584
5661294	Federscheibe zu 211582
211545	Spannungsbolzen in Spuler
211546	Spannungshülse zu 211545
211547	Druckfeder zu 211545
2161146	Bef.-Schraube zu 211545
211513	Dichtungsschnur zu 211506
216120	Bef.-Schraube zu 211506
211518	Seeger-Ring auf Spulerbockachse
211525	Spulerbock
211535	Feder in Spulerbock
211455	Zugfeder zu Spulerbock
211527	Blattfeder zu Spulerbock
211528	Deckblech zu 211527
216120	Bef.-Schraube zu 211528
211524	Fadenabweiser
265407	Bef.-Schraube zu 211524
211514	Spulerspindel mit Feder
10013122	Spulenfeder zu 211514
10013112	Federring zu 10013122
211518	Seeger-Sicherung auf 211514
5511246	Zwischenscheibe
211520	Spulerrad mit Friktionsring und Schrauben
216591	Friktionsring zu 211520
2235047	Bef.-Schraube zu 216520
211536	Spulerklappe
211539	Abstandsring zu Spulerklappe
216603 k	Schaltkloben mit Schraube
216120	Klemmschraube zu 216603 k
211553	Stichsteller-Betätigungshebel, vollst., mit 211555, 211556, 531471 und 211100 a
211555	Sinterbuchse zu 211553
211556	Halskerbstift zu 211553
211100 a	Wellensicherung zu 211556
216123	Bef.-Schraube zu Stichstellerstift in 211553
211559	Stichstellerachse
2401027	Bef.-Schraube zu 211559
93002119	Wellensicherung zu 211559
211562 k	Stellring mit Schraube
2231296	Bef.-Schraube zu 211562 k
213276	Stichstellerstift
213277	Skalablech für Stichsteller, vollst., best. aus je 1 x 213278 und je 2 x 213279, 213280, 93019205
213278	Skalablech
213279	Stellschraube zu Skalablech
213280	Kordelmutter zu 213279
93019205	Unterlegscheibe zu 213280
10019130	Bef.-Schraube zu 213277

Tafel 6

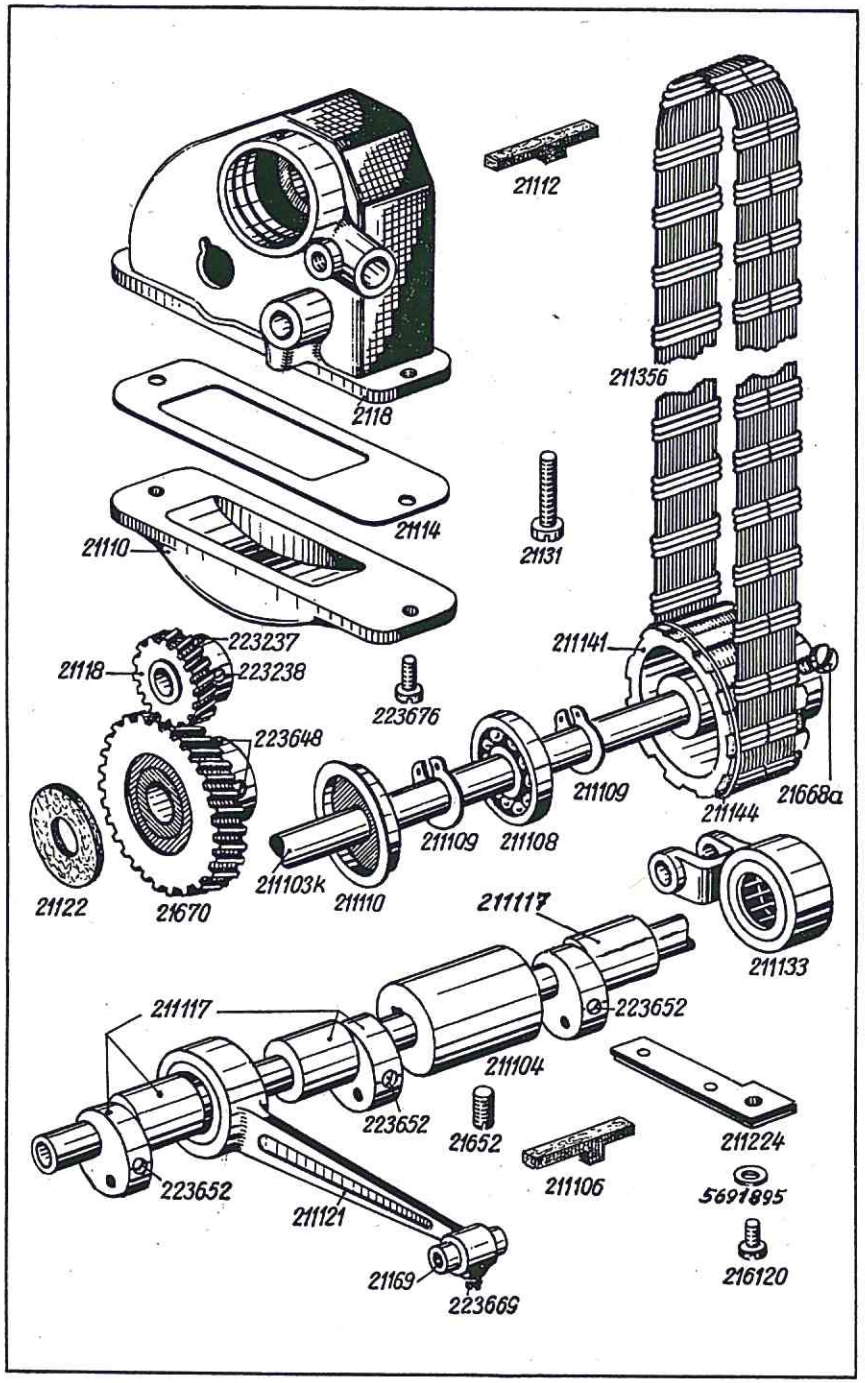

Tafel 6

Bestell-Nr.	Benennung
211103 k	Unterwelle mit Öldocht
211104	Lagerbuchse mit Ölfilz zu 211103 k
211106	Ölfilz zu 211104
21652	Bef.-Schraube zu 211104
211117	Hub- und Schubexzenter auf 211103 k
223652	Bef.-Schraube zu 211117
211108	Kugellager auf 211103 k
211109	Seeger-Ring zu 211108
211110	Staubkappe zu 211108
211141	Gurtrad mit Bef.-Schrauben und Sprengring
21668 a	Bef.-Schraube zu 211141
211144	Sprengring zu 211141
211356	Antriebsgurt
211121	Hubstange mit Nadellager
21169	Lagerbolzen in 211121
223669	Bef.-Schraube zu 21169
211133	Schubstange mit Nadellager
2118	Antriebsgehäuse mit Deckel
21131	Bef.-Schraube zu 2118
21110	Getriebedeckel
223676	Bef.-Schraube zu 21110
21112	Ölfilz zu 2118
21114	Dichtung zu 21110
21118	Zahnrad, klein, mit Schrauben in 2118 } nur zusammen
21670	Zahnrad, groß, mit Schrauben in 2118 } lieferbar
223237	Bef.-Schraube zu 21118
223238	Bef.-Schraube, flach, zu 21118
223648	Bef.-Schraube zu 21670
21122	Filzring zu 21670
211224	Blattfeder mit Ölleder
216120	Bef.-Schraube zu 211224
5691895	Unterlegscheibe zu 216120 (Abb. 5601683)

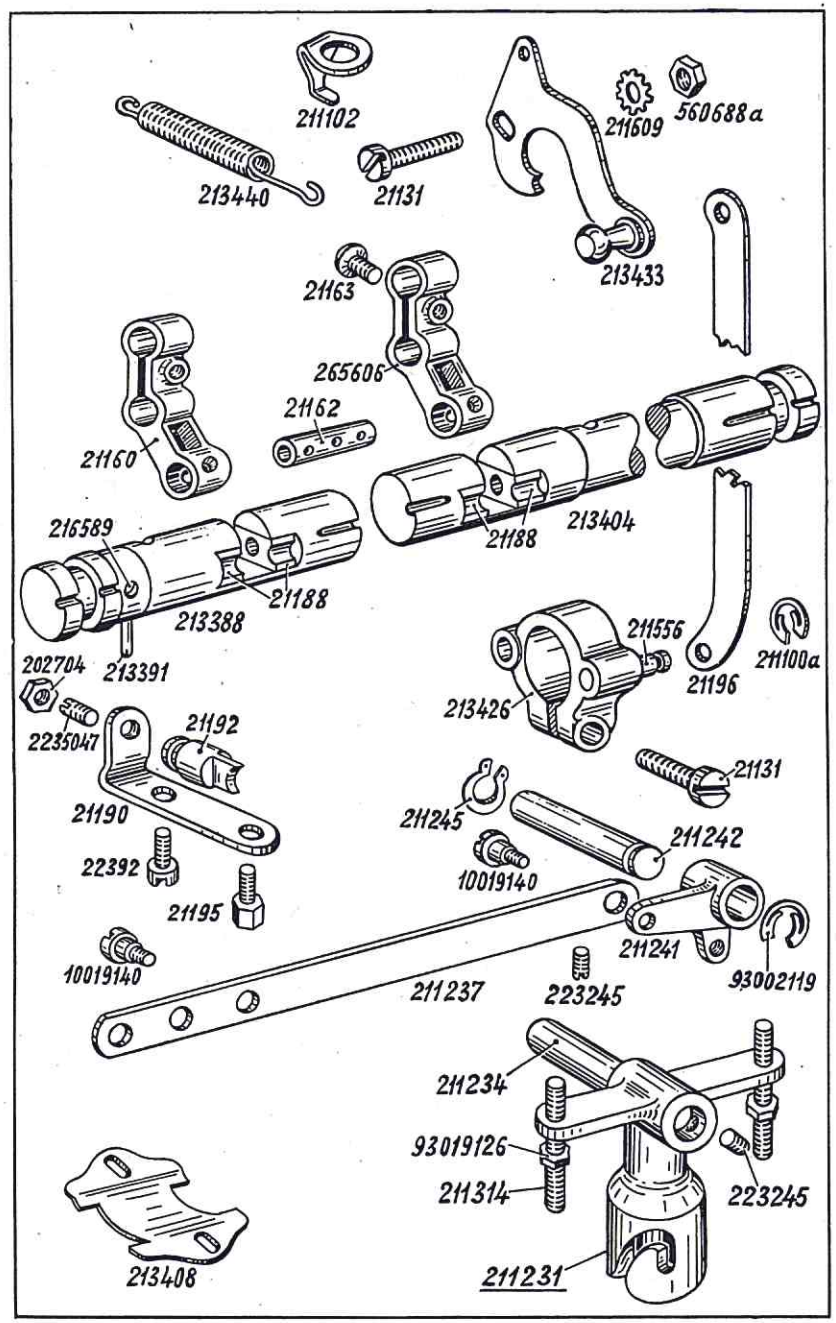

Bestell-Nr.	Benennung
213440	Zugfeder zu 213433
211102	Halteblech zu 213440
213433	Hebel an 21197
21131	Bef.-Schraube zu 213433
560688 a	Mutter zu 21131
211609	Zahnscheibe zu 560688 a
213388	Stichstellerkulisse, normal, mit 2 Gleitsteinen
21188	Gleitstein zu 213388 u. 213404
213391	Anzeigestift zu 213388
216589	Bef.-Schraube zu 213391
21190	Feder zu 213388
213408	Anzeigeblech zu 213388
22392	Bef.-Schraube zu 21190 u. 213408
21192	Führungsbolzen zu 213388
21195	Bef.-Schraube zu 21190
2235047	Stellschraube zu 21192
202704	Mutter zu 2235047
213404	Stichstellerkulisse (Differential) mit 2 Gleitsteinen
213426	Klemmhebel auf 213404
21131	Klemmschraube zu 213426
211556	Halskerbstift zu 213426
211100 a	Wellensicherung auf 211556
21196	Verbindungsstange zu 213426 u. 211553
21160	Stichstellhebel mit Bolzen und Schraube zu 213388
21163	Senkschraube zu 21160 und 265606
21162	Bolzen zu 21160 und 265606
265606	Stichstellhebel mit Bolzen und Schraube zu 213404
211231	Winkelhebel, vollst.
223245	Klemmschraube zu 211231
211234	Kniehebelwelle zu 211231
211314	Anschlagschraube zu 211231
93019126	Mutter zu 211314
211237	Druckstange
10019140	Ansatzschraube zu 211237
211241	Übertragungshebel zu 211237
211242	Lagerbolzen zu 211241
223245	Bef.-Schraube zu 211242
93002119	Wellensicherung zu 211242
211245	Wellengreifring zu 211242

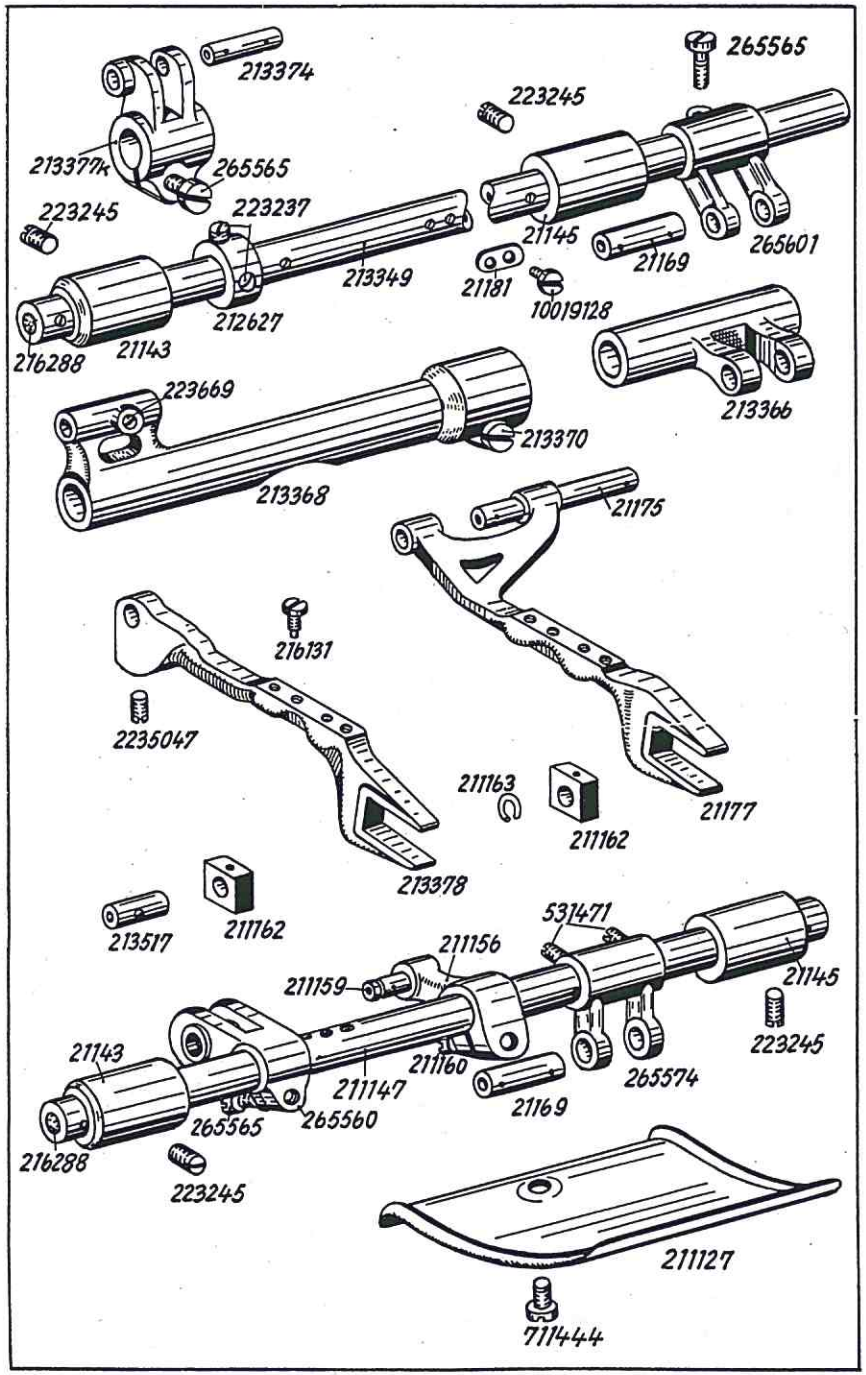

Bestell-Nr.	Benennung
213349	Schubwelle
216288	Gummistopfen zu 213349 u. 211147
21143	Lagerbuchse, vorn zu 213349 u. 211147
21145	Lagerbuchse, hinten zu 213349 u. 211147
223245	Bef.-Schraube zu Lagerbuchsen
212627	Stellring auf 213349
223237	Bef.-Schraube zu 212627
21155	Gabelhebel auf 213349 bis Ma.-Nr. 21300475 (o. Abb.)
265601	Gabelhebel auf 213349 ab Ma.-Nr. 21300476
21157	Klemmschraube zu 21155 u. 213372 bis Ma.-Nr. 21300475 (o. Abb.)
265565	Klemmschraube zu 265601 u. 213377 k ab Ma.-Nr. 21300475
21169	Bolzen zu 21155 und 265601
213372	Schubwellenhebel, vollst. b. Ma.-Nr. 21300475 (o. Abb.)
213377 k	Schubwellenhebel, vollst. ab. Ma.-Nr. 21300476
213374	Lagerbolzen zu 213377 k u. 213372
21177	Transporteurträger mit Schraube und Bolzen
216131	Transporteur-Bef.-Schraube zu 21177 und 213378
21175	Lagerbolzen zu 21177 in 213368
213378	Transporteurträger (Differential) m. Schraube
2235047	Bef.-Schraube zu 213378
213368	Schubwelle, links, vollst. (Normalstich)
213370	Klemmschraube zu 213368
223669	Bef.-Schraube zu 21175 in 213368
213366	Schubwelle, rechts (Normalstich)
21181	Dochthalteblech
10019128	Bef.-Schraube zu 21181
211147	Hubwelle
211171	Gabelhebel auf 211147 bis Ma.-Nr. 21300475 (o. Abb.)
265574	Gabelhebel auf 211147 ab Ma.-Nr. 21300476
223648	Bef.-Schraube zu 211171 bis Ma.-Nr. 21300475 (o. Abb.)
531471	Bef.-Schraube zu 265574 ab Ma.-Nr. 21300476
211156	Hubhebel, vollst.
211160	Klemmschraube zu 211156
211159	Bolzen zu 211156
211162	Gleitstein auf 211159 und 213517
211163	Sprengring zu 211162 auf 211159
213515	Hubhebel auf 211147 bis Ma.-Nr. 21300475 (o. Abb.)
211160	Klemmschraube, neu, zu 265560 ab Ma.-Nr. 21300476
265560	Hubhebel auf 211147 ab Ma.-Nr. 21300476
265565	Klemmschraube, neu, zu 265560 ab Ma.-Nr. 21300476
213517	Lagerbolzen in 265560 und 213515 zu 211162
211127	Ölfangblech an Fundamentplatte
711444	Bef.-Schraube zu 211127

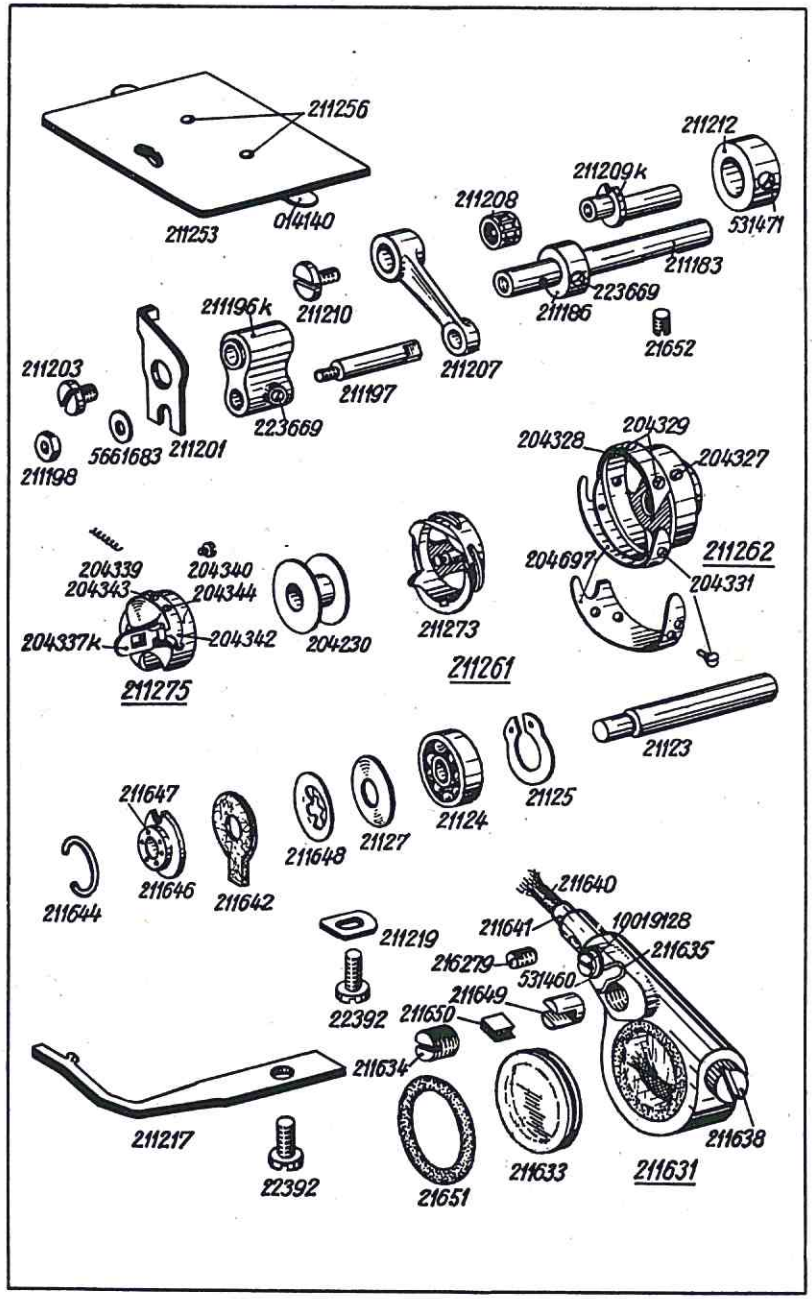

Bestell-Nr.	Benennung
211209 k	Exzenterbolzen in Unterwelle
211212	Stellring zu 211209 k
531471	Bef.-Schraube zu 211212
211207	Antriebshebel zu 211209 k u. 211196 k
211208	Nadellager zu 211207
211210	Bef.-Schraube zu 211207 in 211209 k
211183	Achse in Antriebsgehäuse
21652	Bef.-Schraube zu 211183
211186	Stellring zu 211183
223669	Bef.-Schraube zu 211186
211196 k	Kloben auf 211183
223669	Bef.-Schraube zu 211197 in 211196 k
211201	Lüfternocken vor 211196 k
211203	Bef.-Schraube zu 211201 und 211196 k in 211183
211197	Verbindungsbolzen zu 211196 k und 211207
211198	Mutter zu 211197
5691895	Unterlegscheibe zu 211198 (**Abb. 5661683**)
211261	Greifer mit Spulengehäuse-Unter- und -Oberteil, vollst.
211262	Greifer mit Bahndeckel und Fadenziehblech
204327	Greifer-Bef.-Schraube
211269	Greiferbahndeckel (**Abb. 204328**)
204329	Bef.-Schraube zu 211269
204697	Fadenziehblech zu 211262
204331	Bef.-Schraube zu 204697
211273	Spulengehäuse-Unterteil
211275	Spulengehäuse-Oberteil
204337 k	Spulengehäuseklappe
204339	Druckfeder zu 204337 k
204340	Anschlagschraube zu 204337 k
204342	Spannungsfeder zu 211275
204343	Bef.-Schraube zu 204342
204344	Regulierschraube zu 204342
204230	Spule
21123	Greiferwelle
21124	Kugellager zu 21123
21127	Tellerfeder zu 21124
21125	Seeger-Innensicherung zu 21124
211648	Federscheibe
211642	Filzring
211646	Ölscheibe in 2118

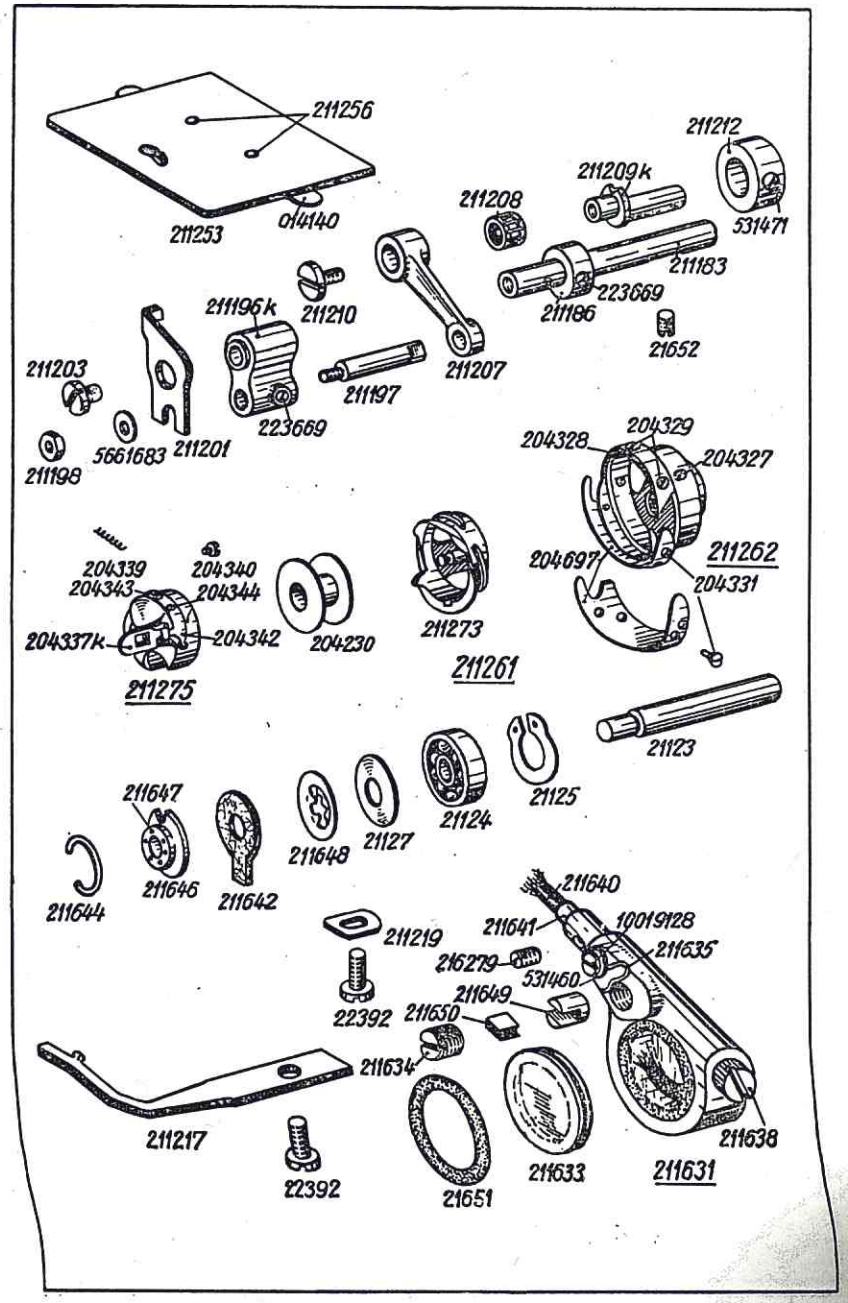

Bestell-Nr.	Benennung
211647	Ölfilz zu 211646
211644	Sprengring zu 211646 in 2118
211631	Gehäuse für Greiferschmierung
216279	Bef.-Schraube zu 211631 in 2118
211635	Arretierfeder zu 211631
10019128	Bef.-Schraube zu 211635
531460	Unterlegscheibe zu 10019128
211634	Einstellschraube zu 211631
211649	Druckhülse
211650	Druckbolzen
211638	Verschlußschraube zu 211631
211633	Schauglas
21651	Gummiring zu 211633
211253	Schieber mit Feder
014140	Feder zu 211253
211256	Bef.-Schraube zu 014140
211217	Schiffchenhalter
22392	Bef.-Schraube zu 211217
211219	Anschlag zu 211217
22392	Bef.-Schraube zu 211219

Tafel 10

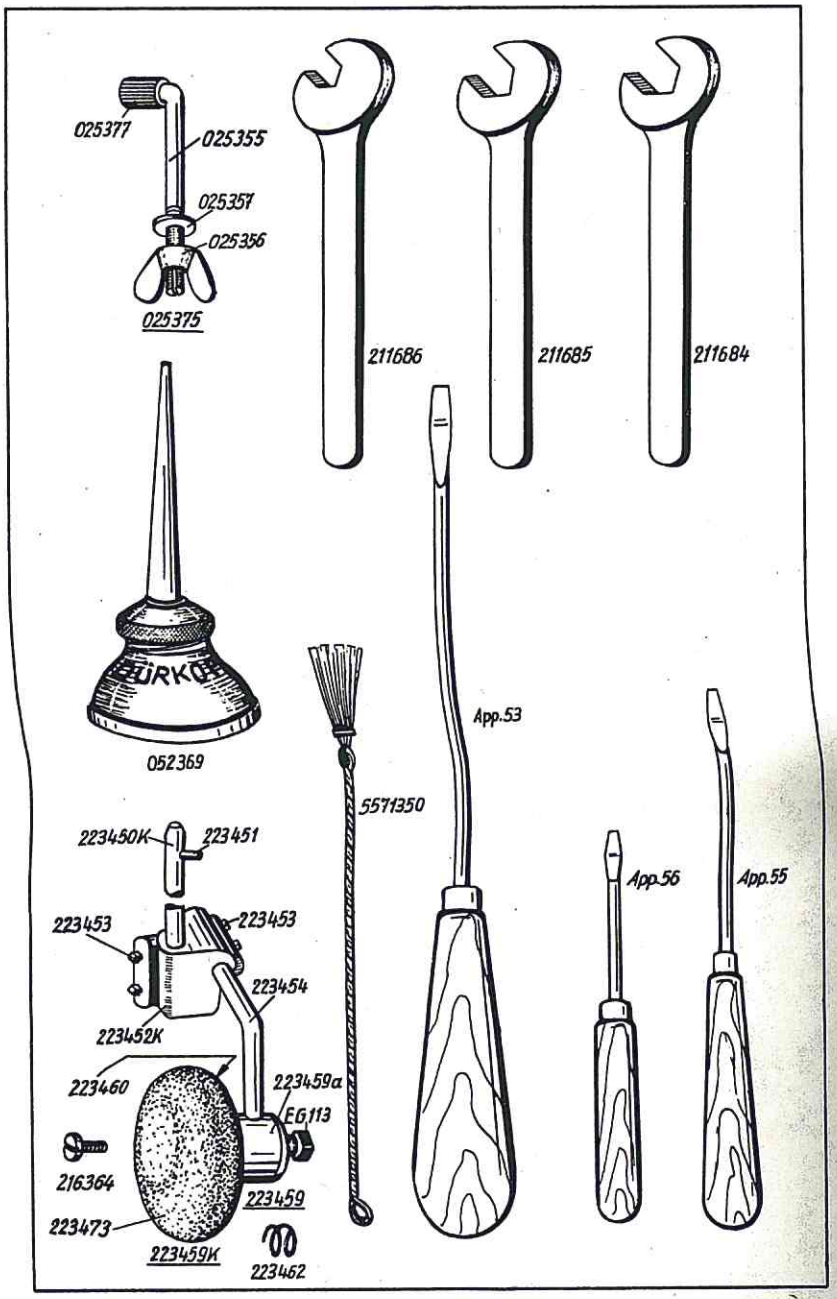

Bestell-Nr.	Benennung
	Beipack
211684	Sechskantschlüssel, 10 mm, für Hubverstellung
211685	Sechskantschlüssel, 7 mm
211686	Sechskantschlüssel, 4 mm
App. 53	Stichplattenschraubenzieher
App. 55	Nadelschraubenzieher
App. 56	Schiffchenschraubenzieher
5571350	Drahtpinsel
025375	Maschinen-Bef.-Schraube, vollst.
025355	Maschinen-Bef.-Schraube
025377	Gummihülse zu 025375
025356	Flügelmutter zu 025375
025357	Unterlegscheibe zu 025356
052369	Ölkanne
223459 k	Kniehebel, vollst., best. aus je 1 x 223459, 223450 k, 223452 k, 223454
223459	Knieplattenkloben mit Teller, best. aus je 1 x 223459 a, 223462, 223460, 223473
223459 a	Knieplattenkloben mit Schraube
EG 113	Bef.-Schraube zu 223459 a
223460	Knieplattenteller
223473	Knietellerpolster zu 223460
216364	Bef.-Schraube zu 223460 in 223459 a
223462	Druckfeder zu 223460 in 223459 a
223450 k	Kuppelachse mit Stift
223451	Stift zu 223450 k
223452 k	Verbindungskloben mit Schrauben
223453	Bef.-Schraube zu 223452 k
223454	Knieplattenwinkel

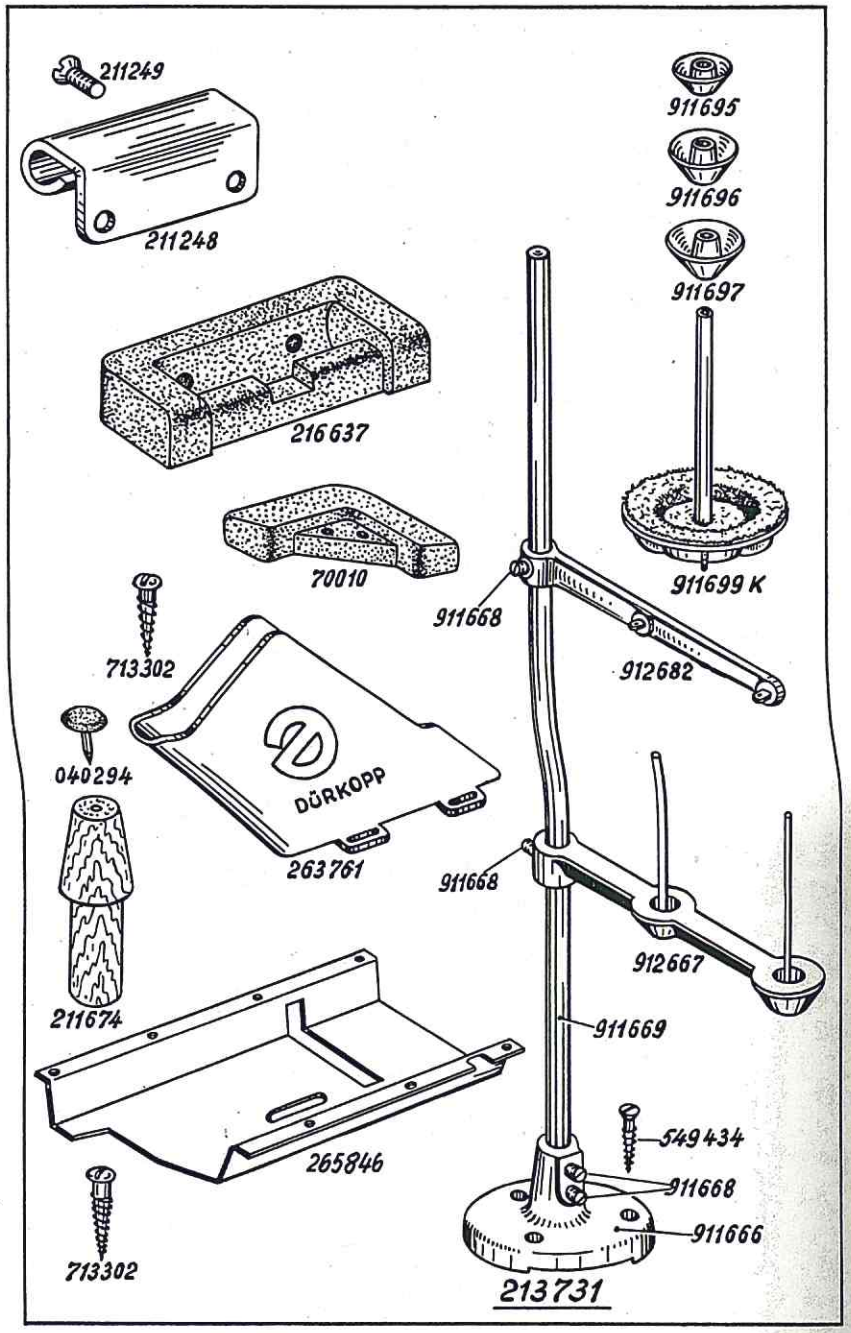

Bestell-Nr.	Benennung
211248	Scharnier-Oberteil
211249	Bef.-Schraube zu 211248
216637	Scharnier-Unterteil, rechts (Handradseite)
7006	Scharnier-Unterteil, links (o. Abb.)
70010	Gummiecke
211674	Holzstütze
040294	Gumminagel zu 211674
263761	Riemenschutz
713302	Bef.-Schraube zu 263761
211675	Ölwanne
713302	Bef.-Schraube zu 211675
213731	Garnständer, vollst., best. aus je 1 x 911666, 911669, 912667, 912682
911666	Garnständerfuß mit Bef.-Schrauben
911668	Bef.-Schraube zu 911669 in 911666
911669	Garnständerstange
912667	Garnrollenhalter mit Bef.-Schrauben
213745	Garnrollenteller (o. Abb.)
912682	Fadenführung mit Bef.-Schrauben
911668	Bef.-Schraube zu 912667 und 912682
549434	Senkholzschraube 5 x 40 DIN 97 zu 213731
911699 k	Garnrollenteller mit Konen (nur auf Wunsch)
911695	Haltekonus 25 ⌀ zu 911699 k
911696	Haltekonus 29 ⌀ zu 911699 k
911697	Haltekonus 40 ⌀ zu 911699 k

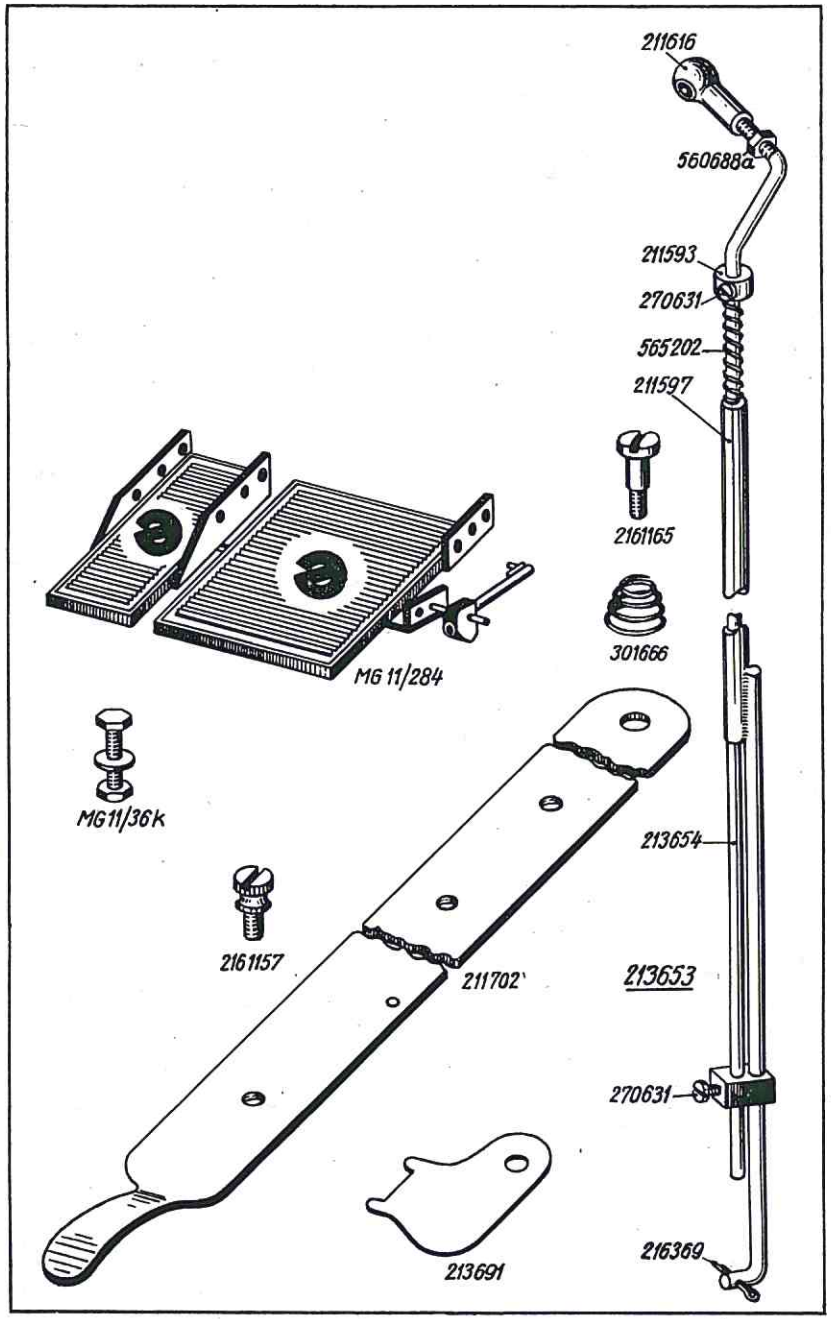

Bestell-Nr.	Benennung
	Teile für S-Einrichtung
213653	Gestänge, vollst., best. aus je 1 x 211597, 565202, 211593, 216369, 560688 a, 213654, 211616
211597	Gestänge-Führung
270631	Bef.-Schraube zu 211597
213654	Stoßstange in 211597
565202	Druckfeder auf 211654
211593	Stellring mit Bef.-Schraube auf 213654
270631	Bef.-Schraube zu 211593
216369	Splint zu 211597
560688 a	Mutter zu 213654
211616	Kugelpfanne zu 213654
MG 11/284	Fußtritt, vollst.
MG 11/36 k	Bef.-Schraube zu Fußtritt
211702	Schiene für abschwenkbare Apparate
2161165	Bef.-Schraube zu 211702
301656	Druckfeder zu 216165
2161157	Apparate-Bef.-Schraube
213691	Steckschlüssel

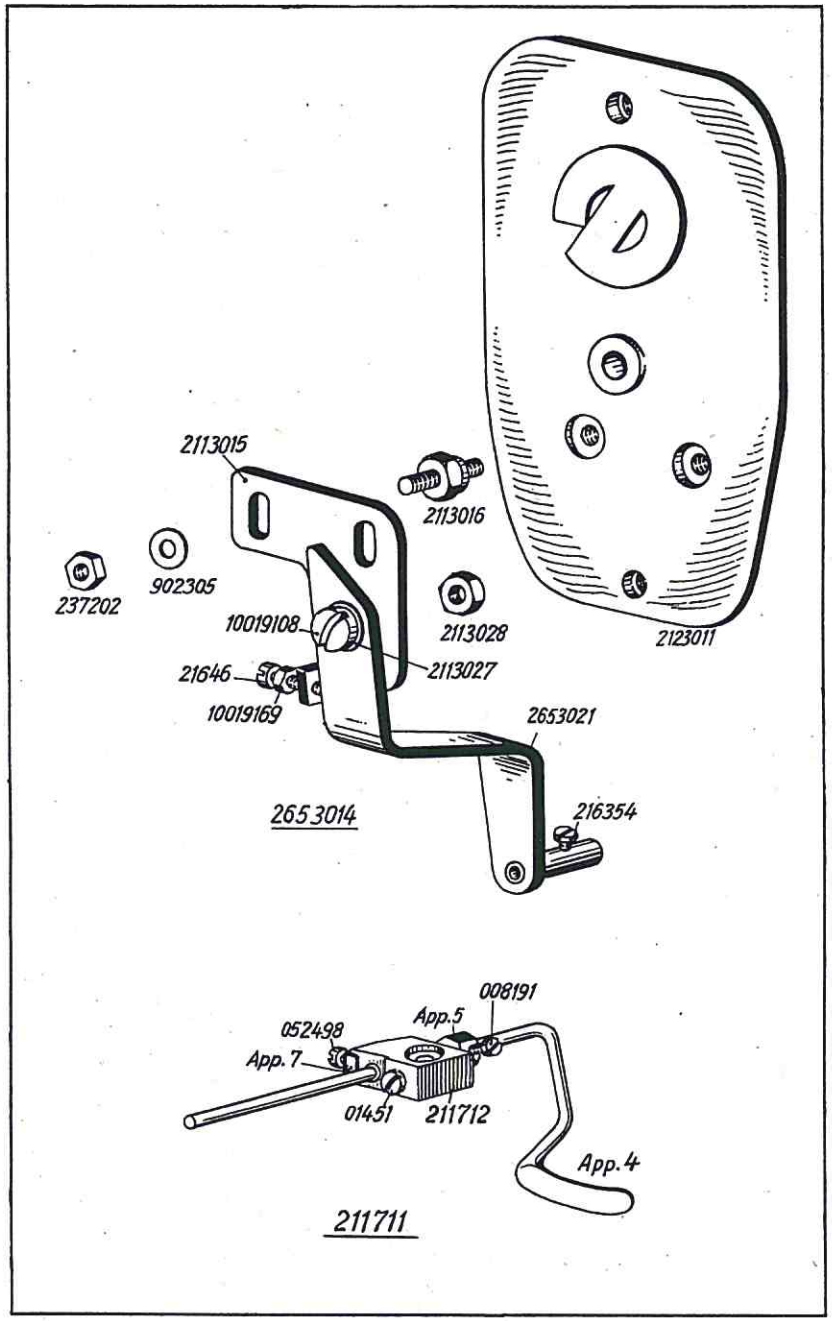

Bestell-Nr.	Benennung
	Apparate
2113011	Kopfdeckel mit Gummischnur
2113014	Apparatehalter, vollst.
2113015	Haltewinkel zu 2113014
2113016	Bef.-Schraube zu 2113015 in 2113011
202305	Unterlegscheibe zu 2113016
237202	Mutter zu 213016
21646	Stellschraube zu 2113015
10019169	Mutter zu 21646
2113021	Schwenkarm mit Führungsbuchse
216354	Bef.-Schraube in Führungsbuchse
10019108	Ansatzschraube zu 2113021 und 2113015
2113027	Federscheibe zu 10019108
2113028	Mutter zu 10019108
211711	Wattierer, vollst.
211712	Halter mit Schrauben
01451	Bef.-Schraube zu 211712
App. 5	Verstellstück in 211712
008191	Bef.-Schraube zu App. 4 und 5
App. 4	Wattiererbügel
App. 7	Feder zu App. 5
052498	Bef.-Schraube zu App. 7

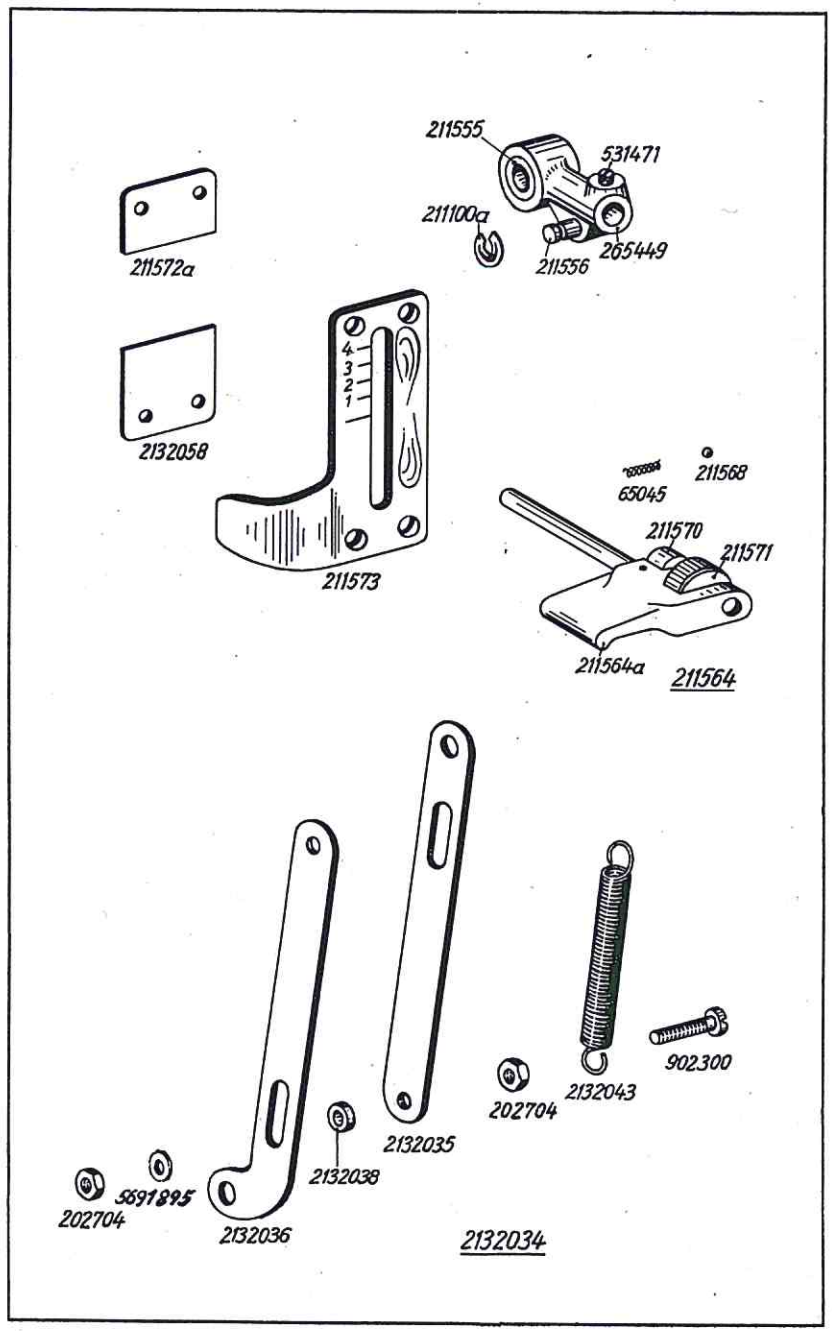

Bestell-Nr.	Benennung
	Besondere Teile der Kl. 213-201, -205, -251, -255
211573	Skalablech für Stichsteller (nur für 213-201 und -205)
2111057	Skalablech (nur für 213-251 und -255)
211572 a	Anschlagblech, kurz
2132058	Anschlagblech, lang
211564	Stichstellergriff, vollst.
211564 a	Stichstellergriff mit Stift
211568	Kugel in 211564 a
65045	Druckfeder zu 211568
211570	Anschlagschraube in 211564 a
211571	Rändelmutter zu 211570
2132034	Verbindungsstange, vollst. best. aus je 1 x 2132035, 2132036, 2132043, je 2 x 2132038, 902300 5661683 und 4 x 202704
2132035	Verbindungsstangen-Oberteil
2132036	Verbindungsstangen-Unterteil
2132038	Abstandbuchse zu 2132035 und 2132036
902300	Bef.-Schraube
5691895	Unterlegscheibe zu 902300
202704	Mutter zu 902300
2132043	Zugfeder zu 902300
265449	Stichsteller-Betätigungshebel, vollst. (nur für Kl. 213-251 und -255)
211555	Sinterbuchse zu 265449
211556	Halskerbstift zu 2655449
211100 a	Wellensicherung zu 211556
53147	Bef.-Schraube in 265449

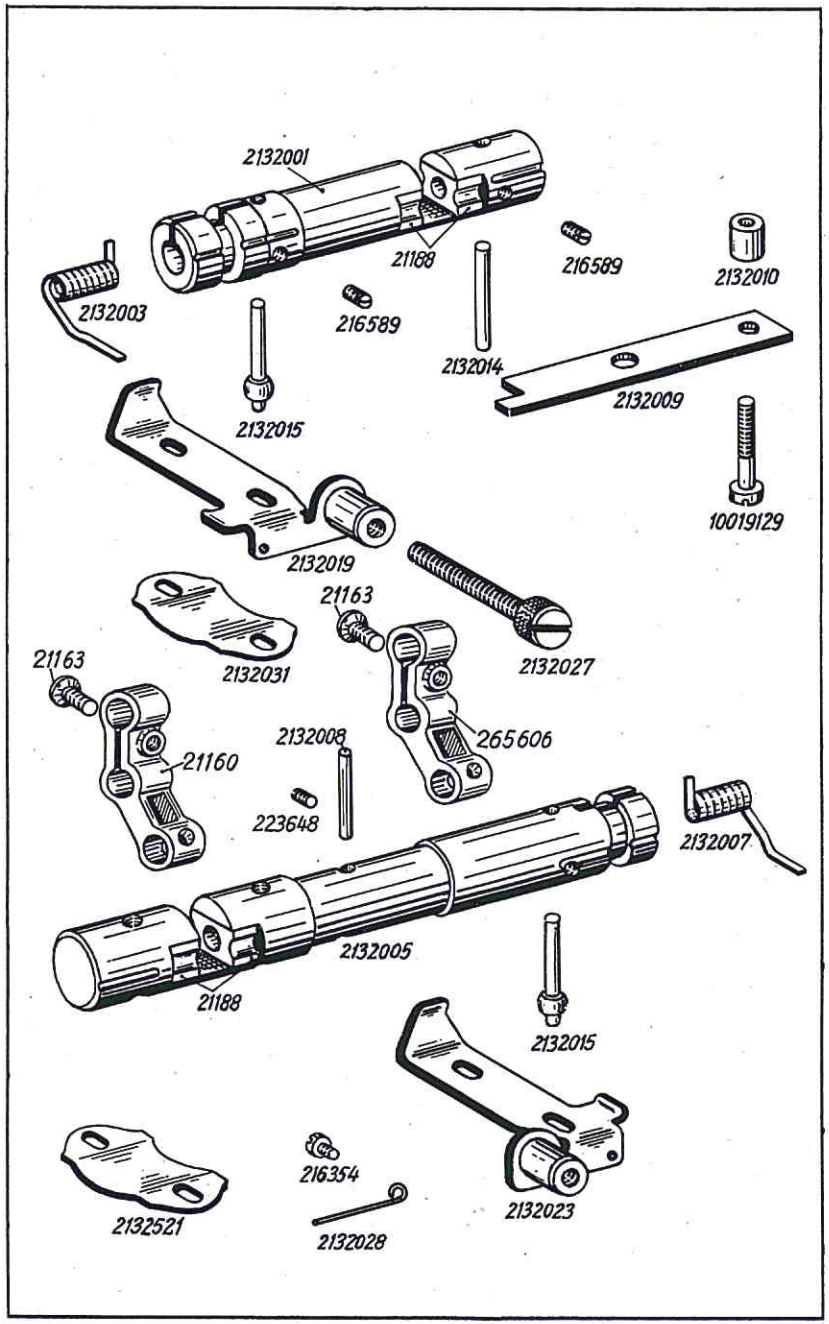

Bestell-Nr.	Benennung
	Besondere Teile für die Kl. 213-201, -205, -251, -255
2132001	Stichstellerkulisse (normal) mit 2 Gleitsteinen
21188	Gleitstein zu 2132001 und 2132005
2132003	Feder zu 2132001
2132014	Mitnehmerstift zu 2132002
2132015	Anschlagstift zu 2132001 und 2132005
216589	Bef.-Schraube zu 2132014 u. 2132015 in 2132001 u. 2132005
2132009	Mitnehmerleiste zu 2132001 und 2132005
2132010	Rolle zu 2132009
10019129	Bef.-Schraube zu 2132009 und 2132010
2132019	Anschlagwinkel mit Gewindebuchse zu 2132001
2132027	Anschlagschraube zu 2132019 und 2132023
2132031	Anzeigeblech zu 2132019 und 2132023, nur für Kl. 213-201 und -205
2132521	Anzeigeblech zu 2132019 und 2132023 nur für Kl. 213-251 und -255
2132005	Stichstellerkulisse (Differential) mit 2 Gleitsteinen
2132008	Anschlagstift zu 2132005
223648	Bef.-Schraube zu 2132008
21160	Stichstellerhebel mit Schraube zu 2132001 und 2132005 (nur für Kl. 213-201 und -205)
21163	Senkschraube zu 21160 und 265606
2132007	Feder zu 2132005
2132023	Anschlagwinkel mit Gewindebuchse zu 2132005
2132028	Bremsfeder zu 2132027 an 2132019 und 2132023
216354	Bef.-Schraube zu 2132028
265606	Stichstellerhebel mit Schraube zu 2132001 und 2132005 (nur für Kl. 213-251 und -255)

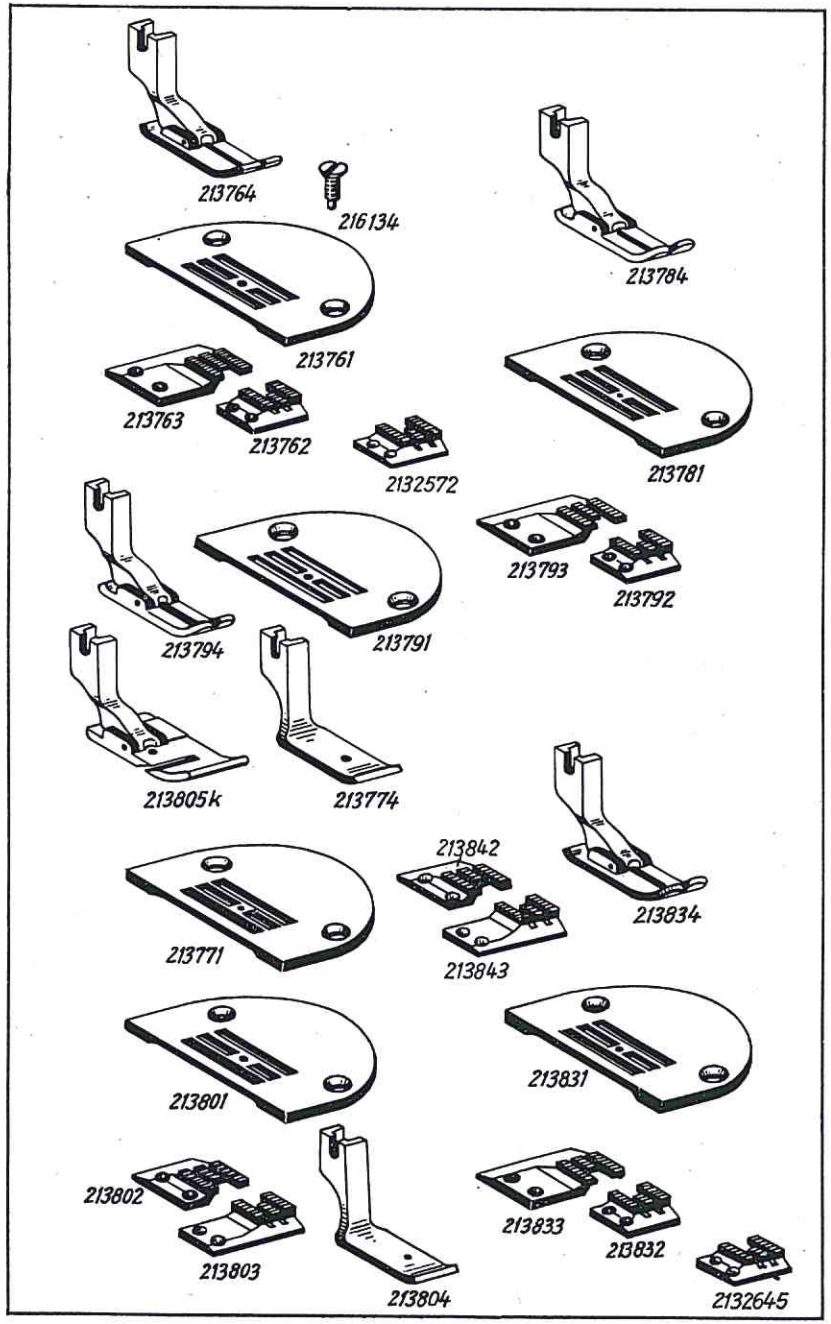

Bestell-Nr.	Benennung
	Einrichtungen der Kl. 213-101, -105, -201, -205, -251, -255 (STR und KR)
	Kl. 213-101 STR
213761	Stichplatte
213762	Transporteur
213763	Differentialtransporteur
213764	Gelenkfuß
	Kl. 213-101 STR
213791	Stichplatte
213792	Transporteur
213793	Differentialtransporteur
213794	Gelenkfuß
	Kl. 213-101 STR (für Nylon und Perlon)
213781	Stichplatte
213792	Transporteur
213793	Differentialtransporteur
213784	Gelenkfuß
	Kl. 213-101 KR (für Nylon und Perlon)
213771	Stichplatte
213802	Transporteur
213803	Differentialtransporteur
213774	Fuß (auch für -101 STR)
	Kl. 213-101 KR und 213-201 KR
213801	Stichplatte
213802	Transporteur
213803	Differentialtransporteur
213805 k	Gelenkfuß
	Kl. 213-105 STR
213831	Stichplatte
213832	Transporteur
213833	Differentialtransporteur
213834	Gelenkfuß

Tafel 16

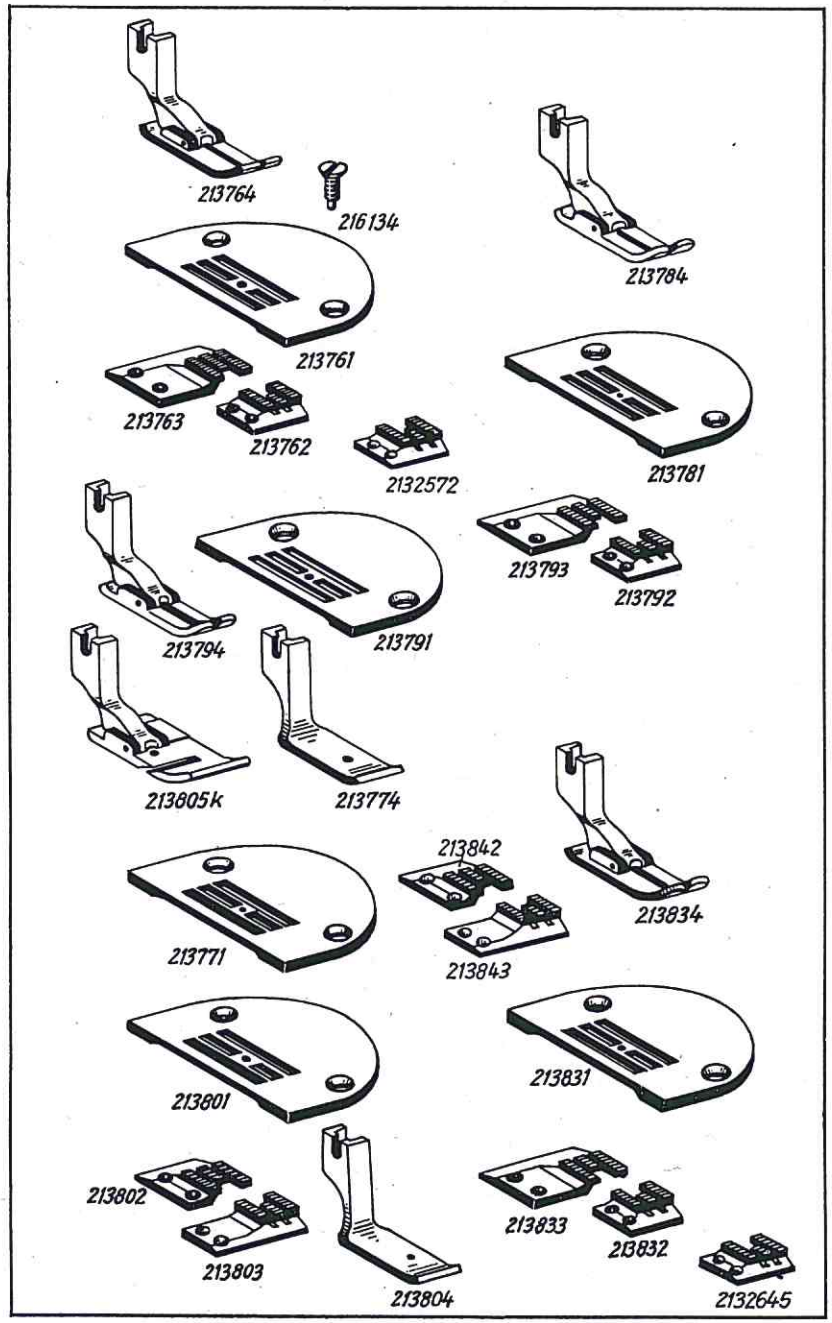

Bestell-Nr.	Benennung
	Kl. 213,105 KR und 213-205 KR
213831	Stichplatte
213842	Transporteur
213843	Differentialtransporteur
213794	Gelenkfuß
	Kl. 213-201 STR (4 mm Vor- und Rückstich)
213761	Stichplatte
213762	Transporteur
213763	Differentialtransporteur
213764	Gelenkfuß
	Kl. 213-205 STR (4 mm Vor- und Rückstich)
213831	Stichplatte
213832	Transporteur
213833	Differentialtransporteur
213834	Gelenkfuß
	Kl. 213-251 STR (6 mm Vor- und Rückstich)
213761	Stichplatte
2132572	Transporteur
213763	Differentialtransporteur
213764	Gelenkfuß
	Kl. 213-251 KR (6 mm Vor- und Rückstich)
213801	Stichplatte
213802	Transporteur
213803	Differentialtransporteur
213805 k	Gelenkfuß
	Kl. 213-255 STR (6 mm Vor- und Rückstich)
213831	Stichplatte
2132645	Transporteur
213833	Differentialtransporteur
213834	Gelenkfuß
	Kl. 213-255 KR (6 mm Vor- und Rückstich)
213831	Stichplatte
213842	Transporteur
213843	Differentialtransporteur
213794	Gelenkfuß
216134	Stichplatten-Bef.-Schraube

Best.-Nr.	Tafel	Best.-Nr.	Tafel	Best.-Nr.	Tafel	Best.-Nr.	Tafel
App. 4	13	21157	8	211248	11	211407	2
App. 5	13	21160	7, 15	211249	11	211408	2
App. 7	13	21162	7	211253	9	211411	2
App. 53	10	21163	7, 15	211256	9	211418	3
App. 55	10	21169	6, 8	211258	1	211420	3
App. 56	10	21175	8	211261	9	211422	3
EG 113	10	21177	8	211262	9	211427	3
MG 11/36k	12	21181	8	211269	9	211432	3
MG 11/284	12	21188	7, 15	211273	9	211437	3
00479	4	21190	7	211275	9	211439	3
008191	13	21192	7	211295	2	211440	3
01451	13	21196	7	211299	2	211443	3
014140	9	21195	7	211300	2	211443 a	3
025355	10	211100 a	5, 7, 14	211303	1	211448 a	3
025356	10	211102	7	211306	1	211450	3
025357	10	211103 k	6	211307	1	211452	4
025375	10	211104	6	211308 k	1	211454	3
025377	10	211106	6	211310	1	211455	3, 5
043294	11	211108	6	211311	1	211459	3
052369	10	211109	6	211314	1, 7	211462	3
052498	13	211110	6	211315	1	211464	2, 3
055400	4	211117	6	211318	1	211465	3
114202	4	211121	6	211320	1	211469	4
202704	7, 14	211127	8	211327	1	211470	4
202708	2	211133	6	211331	2	211471	4
20442	3	211141	6	211332	1	211473	4
204135	4	211144	1, 6	211334	2	211476	4
204136	4	211147	8	211339	2	211482	4
204230	9	211156	8	211346	1	211484	2
204327	9	211159	8	211349 k	1	211487	2
204328	9	211160	8	221351	1	211489	2
204329	9	211162	8	211356	6	211491	2
204331	9	211163	8	211361	1	211494	4
204337 k	9	211171	8	211362	1	211496	4
204339	9	211183	9	211363 k	1	211499	1
204340	9	211186	9	211367	1	211506	5
204342	9	211196 k	9	211370	1	211507	5
204343	9	211197	9	211372	1	211513	5
204344	9	211198	9	211373	1	211514	5
204697	9	211201	9	211376	2	211518	5
2118	6	211203	9	211381	2	211520	5
21110	6	211207	9	211383	2	211524	5
21112	6	211208	2, 9	211384	2	211525	5
21114	6	211209 k	9	211387	2	211527	5
21118	6	211210	9	211390 K	2	211528	5
21122	6	211212	9	211391	2	211535	5
21123	9	211217	9	211393	2, 4	211536	5
21124	9	211219	9	211394	2	211539	5
21125	9	211224	6	211395	2	211545	5
21127	9	211231	7	211397	2	211546	5
21131	6, 7	211237	7	211398	2	211547	5
21143	8	211241	7	211401	2	211551	3
21145	8	211242	7	211404	2	211553	5
21155	8	211245	7	211406	2	211555	5, 14

Best.-Nr.	Tafel	Best.-Nr.	Tafel	Best.-Nr.	Tafel	Best.-Nr.	Tafel
211556	5, 7, 14	213368	8	2132027	15	223473	10
211559	5	213370	8	2132028	15	223648	1, 6, 8, 15
211562 k	5	213372	8	2132031	31		
211564	14	213374	8	2132034	14	223652	6
211564 a	14	213377 k	8	2132035	14	223669	6, 8, 9
211568	14	213378	8	2132036	14	223676	1, 4, 6
211570	14	213388	7	2132038	14	223700	3
211571	14	213391	7	2132043	14	2231296	5
211572 a	14	213404	7	2132058	14	2235047	5, 7, 8
211573	14	213408	7	2132521	15	237202	13
211582	5	213418	15	2132572	16	2401027	5
211584	5	213426	7	2132645	16	263761	11
211593	12	213433	7	21642	1 u. 2	265407	5
211597	12	213440	7	21646	13	265449	14
211609	7	213515	8	21651	9	265560	8
211616	12	213517	8	21652	6 u. 9	265565	8
211631	9	213653	12	21668 a	1 u. 6	265574	8
211633	9	213654	12	21670	6	265601	8
211634	9	213691	12	216120	5 u. 6	265606	7, 15
211635	9	213731	11	216131	8	270631	12
211638	9	213745	11	216134	16	301666	12
211642	9	213761	16	216224	4	531460	9
211644	9	213762	16	216123	5	531464	2
211646	9	213763	16	216279	9	531471	2, 8, 9, 14
211647	9	213764	16	216288	8		
211648	9	213771	16	216301	2	549434	11
211649	9	213774	16	216354	13 u. 15	5511246	5
211650	9	213781	16	216364	10	555784	2
211674	11	213784	16	216369	12	5571350	10
211684	10	213791	16	216406	3	560688 a	7, 12
211685	10	213792	16	216471	4	565202	12
211686	10	213793	16	216589	7, 15	5661294	5
211690	11	213794	16	216591	5	5691895	6, 9
211702	12	213801	16	216601	2	65045	14
211711	13	213802	16	216603 k	5	650292	1
211712	13	213803	16	216609	4	7006	11
211765	1	213805 k	16	216637	11	70010	11
2111057	14	213831	16	2161146	5	70220	2, 3
2113011	13	213832	16	2161157	12	711444	8
2113014	13	213833	16	2161165	12	713302	11
2113015	13	213834	16	22392	7, 9	902300	14
2113016	13	213842	16	223237	1, 6, 8	902305	13
2113021	13	213843	16	223238	6	911666	11
2113027	13	2132001	15	223245	7, 8	911668	11
2113028	13	2132003	15	223450 k	10	911669	11
212113	1	2132005	15	223451	10	911695	11
212672	8	2132007	15	223452 k	10	911696	11
213276	5	2132008	15	223453	10	911697	11
213277	5	2132009	15	223454	10	911699 K	11
213278	5	2132010	15	223459 k	10	912667	11
213279	5	2132014	15	223459	10	912682	11
211280	5	2132015	15	223459 a	10	10011162	1, 2
213349	8	2132019	15	223460	10	10013112	5
213366	8	2132023	15	223462	10	10013122	5

Inhaltsverzeichnis

Best.-Nr.	Tafel	Best.-Nr.	Tafel	Best.-Nr.	Tafel	Best.-Nr.	Tafel
1C019108	13	10019130	5	93002119	3, 5, 7		
10019128	8, 9	10019140	7	93019205	5		
10019129	15	10019169	13	93019126	7		